radaway

Katalog produktów 2018

Oferta obowiązuje od 05.03.2018 r.

Spis treści

Marka Radaway ... 2
Radaway Na Miarę ... 4
Ochrona szkła, EasyClean®, ShowerGuard® ... 6
Pielęgnacja szkła ... 7
Warianty szkła, UltraClear® ... 7
Technologia Chrome+ ... 8
Klamry wewnętrzne ... 8
Maksymalna wysokość kabin ... 9
Montaż bez listwy progowej ... 9
Wymiana uchwytów ... 9
Dodatkowy uchwyt do drzwi składanych (bifold) ... 10
Wieszak na ręcznik ... 11
Profile poszerzające ... 12
Szczelność kabin ... 14
Sposoby montażu kabin ... 15
Grawer na szkle ... 16
Walk-in ... 36
Arta ... 68
Euphoria ... 108
Espera ... 126
Idea ... 142
Fuenta New ... 154
Essenza New ... 178
Carena ... 204
Almatea ... 214
Eos ... 232
Eos II ... 256
Torrenta ... 280
NOWOŚĆ Evo ... 296
Twist ... 302
Premium Plus ... 310
Premium ... 338
Classic ... 344
Parawany nawannowe ... 352
Brodziki ... 388
Syfony i akcesoria ... 409
RadaDrain – Brodziki podpłytkowe i odpływy liniowe ... 416
Ogólne warunki sprzedaży ... 436

radaway

Komfort w każdym wymiarze

Z przyjemnością przekazujemy w Państwa ręce kolejną edycję katalogu Radaway, w którym znajdą Państwo znane już produkty oraz szereg nowości.

Seria produktów Arta poszerzyła się o kolejne 4 modele: Walk-in z ruchomym skrzydełkiem, dwie kabiny narożne KDS II i DW+S oraz kabinę przyścienną DWD+2S.

Nowością w obecnym katalogu jest seria Evo, w skład której wchodzą drzwi wnękowe trzyczęściowe przesuwane, zarówno z lewej jak i prawej strony oraz kabina narożna. Produkty z tej serii cechuje bardzo szybki i łatwy montaż, gdyż zostają one już wstępnie zmontowane w procesie produkcyjnym.

Do serii kabin Fuenta New, Essenza New, Eos II i Torrenta dołączyły kolejne modele:
- Fuenta New KDJ B, Essenza New KDJ B – kabiny narożne (drzwi i ścianka) z drzwiami składanymi typu bifold,
- Essenza New PTJ – modele o wymiarach asymetrycznych oraz pasujące do nich brodziki podpłytkowe,
- Funeta New DWB, Essenza New DWB – drzwi wnękowe składane typu bifold,
- Eos II DWD – drzwi wnękowe dwuczęściowe z bocznymi elementami stałymi. W zależności od sytuacji w łazience klient może wybrać odpowiednie warianty rozmiarowe części stałych i ruchomych.
- Torrenta DWJS – drzwi wnękowe jednoczęściowe z bocznymi elementami stałymi.

Seria brodzików Doros oraz Doros Plus poszerzyła się o nowe rozmiary oraz nowe modele brodzika pięciokątnego asymetrycznego.

W ofercie Radadrain znajdą Państwo nowy odpływ liniowy z niskim syfonem i wąskim rusztem. Nowością w tym odpływie są szklane wypełnienia rusztu w kolorze białym i czarnym.

Odpowiadając na najnowsze trendy obowiązujące w projektowaniu wnętrz dajemy naszym Klientom możliwość zamówienia kabin Walk-in Modo New I i Modo New II z profilami w kolorze czarnym.

Kolejnym nowym produktem jest siedzisko prysznicowe wykonane z tworzywa o bardzo wysokiej wytrzymałości. Mając na uwadze komfort użytkowania naszych produktów wprowadziliśmy możliwość zamówienia dodatkowych elementów ,takich jak wieszak relingowy na ręcznik oraz dodatkowy uchwyt do drzwi składanych. Elementy te są wykonywane na etapie procesu produkcyjnego, dlatego należy zamówić je razem z kabiną lub drzwiami wnękowymi.

Myśląc o komforcie Państwa pracy w modelach KDD B w seriach Fuenta New, Essenza New oraz Eos wprowadziliśmy indeksy kabin bez listwy progowej, co przyśpieszy termin dostawy tych produktów.

W niektórych modelach z serii Euphoria oraz Espera zmianie uległ system indeksacji kabin. Prosimy zwrócić uwagę na informacje zawarte nad tabelkami z indeksami na stronie modelu.

Zapraszamy do zapoznania się z nowym katalogiem.

Marka Radaway

Łazienka to przestrzeń, w której rozpoczynasz i kończysz dzień. Mała czy duża, podłużna czy prostokątna, wysoka czy ze skosami – Radaway tworzy rozwiązania wygodne i funkcjonalne, które pozwolą Ci wyrazić Twój styl.

Szczególne dla nas miejsce zajmuje w niej kabina prysznicowa. To przecież tutaj nabierasz każdego ranka energii, a wieczorem, zażywając kojącej kąpieli, odpoczywasz. Dlatego nasi konstruktorzy pracują nad tym, aby produkty marki Radaway były zgodne z najnowszymi trendami rynkowymi i jak najlepiej spełniały swoje funkcje.

Łącząc nowatorskie pomysły z pięknem form, tworzymy wyjątkowe, estetyczne i praktyczne kabiny prysznicowe. Dzięki indywidualnemu podejściu do każdego z naszych klientów, oferujemy Ci możliwość optymalnego wykorzystania dostępnej przestrzeni, sprawiając, że poruszanie się i korzystanie z łazienki będzie dla Ciebie zawsze przyjemnością.

Chcemy, aby w Twojej łazience nie zabrakło także innowacji, dlatego Radaway dba o unowocześnianie swoich produktów, by dostarczać Ci wciąż nowych doznań, pamiętając przy tym o korzystnym stosunku ceny do jakości.

Jakość oraz bezpieczeństwo to dla nas sprawy najważniejsze, dlatego duży nacisk kładziemy na kontrolę jakości, zarówno na etapie przygotowania surowców do produkcji, jak i finalnych wyrobów. Każda seria produktów jest sprawdzana i testowana na stanowiskach badawczych, zanim opuści zakład produkcyjny. Wszystkie nasze kabiny posiadają niezbędne na polskim rynku deklaracje zgodności i atesty.

Oferujemy pomoc, fachową obsługę i wsparcie na każdym etapie współpracy, zapewniając serwis gwarancyjny, pogwarancyjny oraz dostępność części zamiennych.

Jeżeli w standardowej ofercie nie znajdziesz kabiny odpowiedniej wielkości, chętnie dopasujemy ją do Twoich potrzeb. W przypadku serii kabin bezprofilowych możliwa jest zmiana ich szerokości, długości i wysokości.

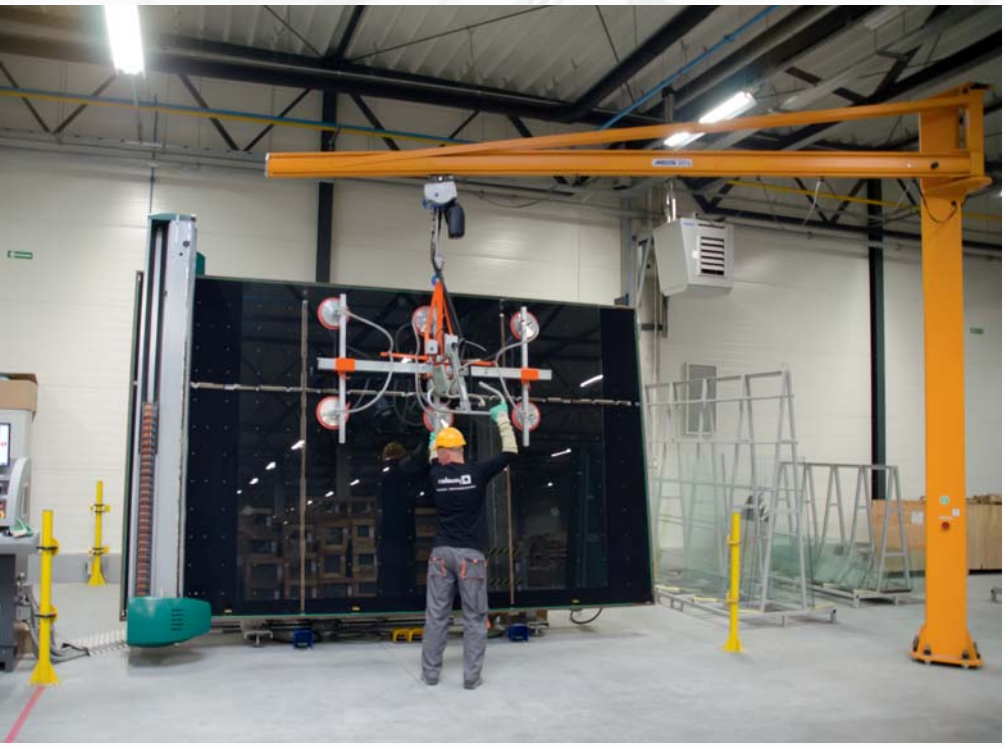

Na miarę
radaway

Dopasuj kabinę do swojej łazienki

Jeśli aranżacja Twojej łazienki wymaga niestandardowych rozwiązań, stwórz je z „Radaway Na Miarę”. Dopasuj wymiar, kształt i wariant szkła kabiny idealnie do Twoich potrzeb.

Kabiny dostępne w ofercie Radaway Na Miarę oznaczone są symbolem przedstawionym obok.

Przy pomocy konfiguratora dostępnego na www.radaway.pl można w łatwy sposób skonfigurować niestandardową kabinę oraz otrzymać wyliczenie szacunkowej ceny detalicznej. Wygenerowany formularz można wykorzystać jako zapytanie lub zamówienie kabiny niestandardowej.

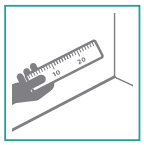

Należy dokonać dokładnego pomiaru miejsca przeznaczonego na kabinę. Zalecamy skorzystanie z usług Certyfikowanych Instalatorów Radaway. Aktualny wykaz instalatorów znajduje się w serwisie internetowym www.radaway.pl.

Jeżeli kabina będzie zamontowana bezpośrednio na podłodze, prosimy przeczytać wskazówki dotyczące montażu kabin na str. 15.

Termin wykonania kabin niestandardowych wynosi 10 dni roboczych.

Konfigurator kabin niestandardowych
www.konfigurator.radaway.pl

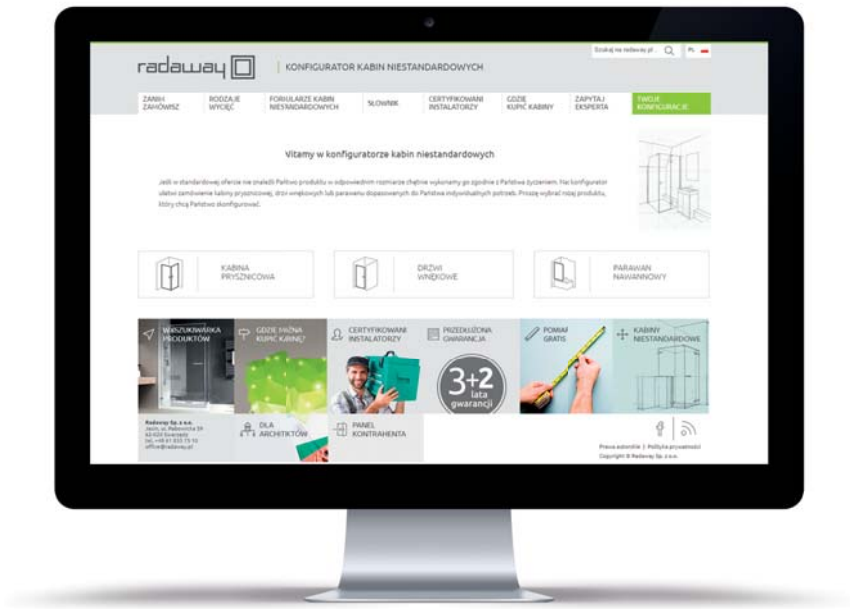

Ochrona szkła

Wszyscy wiemy, jak ważna jest higiena w łazience i jak trudnym oraz czasochłonnym zadaniem jest utrzymanie łazienki w czystości. Dotyczy to szczególnie dużych powierzchni szklanych.

Z pewnością wielokrotnie widzieli Państwo ślady po kroplach wody oraz zacieki na szybach w kabinach prysznicowych. Otóż powierzchnia szkła, która wydaje się nam idealnie gładka, w rzeczywistości posiada mikroskopijne pory i wyżłobienia, niewidoczne gołym okiem. Z tego powodu szkło przyciąga i zatrzymuje wodę. Pod wpływem czystej wody zawarte w szkle krzemiany ulegają hydrolizie, w wyniku czego na powierzchni szkła tworzy się warstwa żelu krzemionkowego. Dodatkowo zachodzi reakcja pomiędzy szkłem a zawartymi w wodzie solami żelaza, manganu itp. z tłuszczem oraz detergentami zawartymi w środkach myjących. Prowadzi to do tzw. korozji szkła. Skorodowana i zniszczona powierzchnia szkła jest bardzo trudna do czyszczenia, poza tym na zanieczyszczonej powierzchni rozmnażają się bakterie. Problemy z utrzymaniem w czystości kabin z niezabezpieczonym szkłem z pewnością poznał prawie każdy ich użytkownik, a stosowane w czasie czyszczenia agresywne środki chemiczne tylko pogłębiają proces korozji. Na szczęście postęp technologiczny w zakresie ochrony powierzchni szkła, jaki dokonał się w ostatnich latach, pozwala wyeliminować zjawisko korozji.

Szkło bez ochrony

Szkło zabezpieczone ochroną

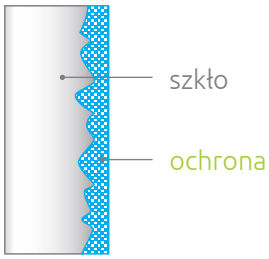

Stosowane przez firmę Radaway technologie zabezpieczania szkła gwarantują skuteczną i długotrwałą ochronę przed korozją oraz utrzymanie wysokich walorów estetycznych wyrobów. W swojej ofercie posiadamy szkło z dwoma rodzajami zabezpieczeń: EasyClean® oraz ShowerGuard®.

EasyClean®

Powłoka EasyClean to niewidoczna gołym okiem polimerowa warstwa ochronna, nakładana w procesie obróbki szkła. Ma ona właściwości hydrofobowe, dzięki czemu krople wody nie utrzymują się na powierzchni szkła, tylko spływają, nie pozostawiając osadów. Pozbawiona bezpośredniego kontaktu z wodą, zabezpieczona powierzchnia szkła nie koroduje, a osadzanie się na niej wszelkich zanieczyszczeń i rozwój bakterii są wielokrotnie mniejsze niż w przypadku szkła bez powłoki.

W procesie nanoszenia warstwa EasyClean® tworzy stałe połączenie z krzemem zawartym w szkle, stając się częścią powierzchni szkła. Powstała w ten sposób powłoka ma charakter trwały i tym właśnie różni się od dostępnych na rynku impregnatów do szkła, które zapewniają jedynie krótkotrwałą ochronę. Niestety, pod wpływem wody oraz środków myjących skuteczność działania powłoki (zwłaszcza właściwości hydrofobowych) stopniowo obniża się, dlatego raz na 6 miesięcy zalecamy stosowanie środka EasyClean® Glass Protector, który odświeża warstwę ochronną.

ShowerGuard®

ShowerGuard® to dożywotnia ochrona szkła, która zabezpiecza je przed osadzaniem się kamienia i minerałów w skutek działania wody (niezależnie od jej twardości), ciepła, wilgoci i środków czyszczących, zachowując piękno szkła na długie lata. By szkło pozostało czyste i błyszczące wystarczy minimalne czyszczenie.

Opatentowany proces produkcji szkła ShowerGuard® wykorzystuje węgiel diamentopodobny, który umożliwia uzyskanie powierzchni będącej integralną częścią szkła. Inaczej niż w przypadku mechanicznie nakładanych warstw, które są rozpylane i tworzą chemiczną błonę wymagającą odtwarzania ze względu na zużycie, ShowerGuard® stanowi trwałą ochronę, której nie trzeba odświeżać ani ponownie nanosić. Zamyka ona powierzchnię szkła i praktycznie zapobiega korozji chemicznej. Powłoka objęta jest dożywotnią gwarancją GUARDIAN.

GUARDIAN
Glass • Automotive • Building Products

Pielęgnacja szkła

EasyClean®

- Aby długo cieszyć się zaletami powłoki EasyClean wystarczy po każdej kąpieli spłukać szkło wodą, aby usunąć z niego pozostałości mydła.
- Do czyszczenia zalecamy stosowanie miękkiej ściereczki. Trudniejsze do usunięcia zabrudzenia wyczyścić przy pomocy preparatu Glass Cleaner. Nie należy stosować agresywnych środków rozpuszczających i szorujących, gdyż może dojść do trwałego uszkodzenia powłoki.
- Co 6 miesięcy odświeżyć powłokę środkiem Glass Protector. Przed nałożeniem środka Glass Protector wyczyścić szkło preparatem Glass Cleaner, aby usunąć z niego ewentualne zabrudzenia.

ShowerGuard®

- Aby w pełni cieszyć się walorami szkła ShowerGuard® wystarczy po kąpieli spłukać szkło wodą, aby usunąć z niego pozostałości mydła.
- Do czyszczenia wystarczy jedynie miękka ściereczka lub mokra gąbka, nie ma konieczności stosowania powszechnie używanych środków myjących, lecz gdy zajdzie taka potrzeba, jest to dopuszczalne.
- Nie należy używać silnych substancji czyszczących oraz ostrych przedmiotów, które mogą uszkodzić powłokę lub szkło.

Ochronę ShowerGuard® oferujemy Państwu tylko na szkle przejrzystym (z wyjątkiem szkła UltraClear). Ceny produktów z ochroną ShowerGuard znajdą Państwo, podobnie jak ceny produktów w różnych wariantach szkła, za każda serią, którą oferujemy w tej opcji.

Warianty szkła

Wychodząc naprzeciw oczekiwaniom Klientów, dajemy Państwu możliwość zamawiania kabin w kilku wariantach szkła. Dotyczy to zarówno produktów w wymiarach standardowych, jak i niestandardowych.

Produkt oznaczony tym symbolem mogą Państwo zamówić ze szkłem w kolorze brązowym, grafitowym, satynowym, Pixarena, Mirror bądź w opcji UltraClear.

13 UltraClear

02 Satinato

05 Grafitowe

08 Brązowe

16 Pixarena*

71 Mirror

* Z wyłączeniem serii Eos (wszystkie modele), Eos II (wszystkie modele), Essenza New i Fuenta New (modele KDJ B, KDJ+S, KDD B, DWB, PND) oraz Twist DW+S.

UltraClear® – szkło wyraźnie inne

Szkło UltraClear® odznacza się niską zawartością tlenków żelaza, dzięki czemu jest to produkt o wyjątkowej jasności i przejrzystości. Wykorzystanie nowych rodzajów materiałów do jego produkcji zwiększa zdolność przepuszczania światła i redukuje zielonkawy odcień właściwy dla szkła konwencjonalnego. Jest to szczególnie widoczne w przypadku grubości szkła 6 mm i 8 mm. Zamiast zielonego odcienia uzyskają Państwo niezwykłą przejrzystość i krawędzie w niebieskim odcieniu.
Szkło UltraClear® to doskonały wybór wszędzie tam, gdzie liczy się oddanie naturalnych barw oraz przejrzystość. Kryształowa przezroczystość i połysk niezwykle jasnego szkła UltraClear sprawiają, że jest ono idealnym produktem dla tych, którzy poszukują maksymalnej jasności i wiernego oddania oryginalnych kolorów. **Ze względów technologicznych szkła UltraClear nie możemy wykonać z ochroną ShowerGuard.**

Cennik produktów standardowych w wariantach szkła znajduje się za każdą serią, którą oferujemy w tej opcji.

Technologia Chrome+

Profile pionowe i profil wspornika wykonane w technologii **Chrome+** zapewniają większy połysk oraz pozwalają na lepsze dopasowanie kabin do baterii łazienkowych.

Chrom **Chrome+**

Chrome+ STANDARD

W produktach z serii **Arta** technologia Chrome+ występuje w standardzie.

Chrome+ OPCJA

W produktach z serii **Euphoria**, **Euphoria Walk-in**, **Fuenta New** i **Essenza New** profile w wersji Chrome+ można zamówić za dopłatą, w ramach opcji dodatkowej. Wysokość dopłaty podana jest pod tabelą na stronie danego modelu. Termin realizacji produktów w opcji **Chrome+** wynosi 5 dni roboczych.

Kabina Arta KDD I z profilami **Chrome+** w standardzie

Klamry wewnętrzne

W przypadku braku możliwości zamocowania standardowej klamry, istnieje możliwość zamówienia produktu niestandardowego z klamrami wewnętrznymi. Dotyczy to serii Arta, Euphoria oraz Euphoria Walk-in. Kabinę z takimi klamrami możemy zamontować tylko na idealnie prostych ścianach, ponieważ nie można zastosować profili uszczelniających. W celu zamówienia klamer wewnętrznych niezbędny jest kontakt z działem kabin niestandardowych.

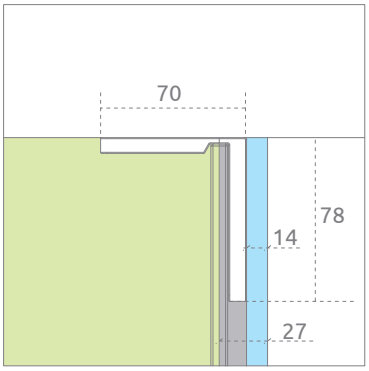

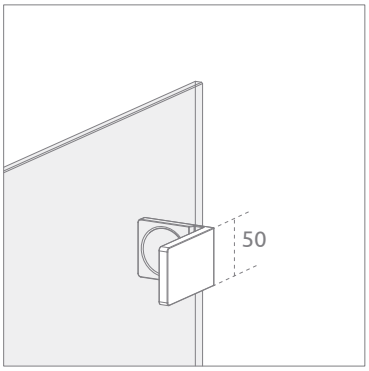

Maksymalna wysokość kabin

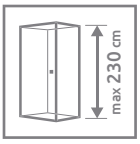

Standardowa wysokość kabin wynosi od 1700 mm do 2000 mm w zależności od serii kabin. Istnieje jednak możliwość, aby w ramach programu „Radaway Na Miarę" zamówić wyższą kabinę. Modele, których ta opcja dotyczy, oznaczone są symbolem przedstawionym obok. Na nim znajduje się także informacja, do jakiej maksymalnej wysokości może zostać wyprodukowany dany model.

Montaż bez listwy progowej

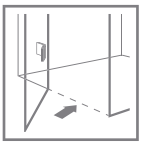

Aby zapewnić bezprogowy dostęp do przestrzeni prysznicowej, możemy zamontować kabinę prysznicową lub drzwi wnękowe bez listwy progowej.

W naszej ofercie wyróżniamy dwa przypadki:

- Możliwość **montażu** bez listwy progowej – oznacza że, standardowo produkt zawiera wszystkie części, aby zamontować go bez listwy progowej. Dotyczy to serii **Arta, Espera i Idea**.
- Możliwość **zamówienia** bez listwy progowej – oznacza, że **należy tę opcję wyraźnie zaznaczyć w zamówieniu**. W takim przypadku uszczelka pozioma jest wyższa. Cena kabiny bez listwy jest taka sama jak kabiny z listwą progową. Czas realizacji zamówienia kabiny bez listwy progowej wynosi 5 dni roboczych. Dotyczy to serii **Euphoria, Eos, Eos II, Fuenta New, Essenza New oraz Torrenta (tylko w szkle przejrzystym oraz opcji warianty szkła)**. W modelach KDD B w seriach Fuenta New, Essenza New, Eos wprowadziliśmy osobną indeksację dla kabin bez listwy progowej co umożliwia szybszy termin realizacji.

Kabina zamontowana **bez listwy progowej**

Kabina zamontowana **z listwą progową**

Wymiana uchwytów

W wybranych modelach, oznaczonych symbolem przedstawionym obok, wprowadziliśmy opcję wymiany uchwytów.

W przypadku modeli Arta KDD B, DWB, Fuenta New KDJ B, KDD B, DWB, Essenza New KDJ B, KDD B, DWB istnieje możliwość nieodpłatnej zamiany uchwytów z elementami TPE w kolorze czarnym na uchwyty z elementami TPE w kolorze grafitowym. **Zamianę należy wyraźnie zaznaczyć w zamówieniu oraz podać numer artykułu wybranego uchwytu**.

W produktach z serii Eos i Eos II można dokonać zamiany uchwytów z elementami TPE w kolorze czarnym na uchwyty z elementami TPE w kolorze grafitowym lub zamówić uchwyt w całości chromowany. Opcja wymiany uchwytów w tych seriach jest płatna i **należy ją wyraźnie zaznaczyć w zamówieniu oraz podać numer artykułu wybranego uchwytu**. Cena detaliczna wynosi 49 zł brutto za 1 sztukę.

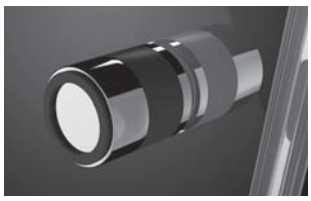

Uchwyt z elementami TPE
w kolorze czarnym
Nr art. 004-400001401

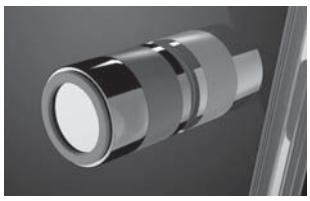

Uchwyt z elementami TPE
w kolorze grafitowym
Nr art. 004-400001400

Uchwyt - chrom
Nr art. 004-400000301*
*nie dotyczy modeli KDD-B, KDJ-B oraz DWB.

W przypadku wymiany uchwytów termin realizacji zamówienia wynosi 5 dni roboczych.

Dodatkowy uchwyt do drzwi składanych (bifold)

Możliwość zamówienia dodatkowego uchwytu do kabin prysznicowych z drzwiami składanymi (bifold).

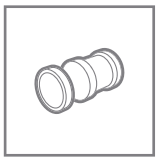

Pasuje do kabin ze szkłem 6 i 8 mm. W zestawie znajdują się elementy TPE zarówno w kolorze czarnym i grafitowym. Uchwyt montowany jest na etapie procesu produkcyjnego, **dlatego należy zamówić go równocześnie z kabiną prysznicową.**

Termin realizacji wynosi 10 dni roboczych.

Nr art. BF-001
Cena brutto: 99 zł za 1 sztukę.

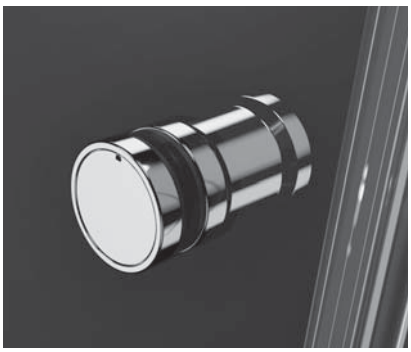

Dodatkowy uchwyt – widok od zewnątrz kabiny.

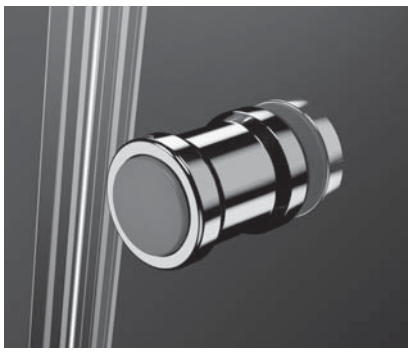

Dodatkowy uchwyt – widok od wewnątrz kabiny. Element TPE w kolorze grafitowym.

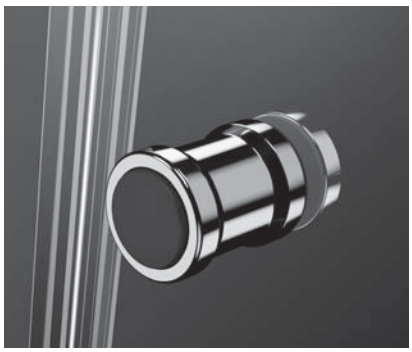

Dodatkowy uchwyt – widok od wewnątrz kabiny. Element TPE w kolorze czarnym.

Kabina prysznicowa Arta KDD B z dodatkowym uchwytem.

Wieszak na ręcznik

Relingowy wieszak to praktyczne rozwiązanie, które sprawia, że po zakończeniu prysznica ręcznik znajduje się w zasięgu ręki, a po kąpieli ułatwia jego suszenie.

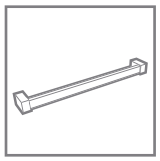

Wieszak montowany jest do szyby za pomocą specjalnej technologii klejenia na etapie produkcji kabiny. **Dlatego należy zamówić go równocześnie z kabiną prysznicową**, wypełniając odpowiedni formularz zamówienia (str. 439) oraz podając dokładne wymiary i umiejscowienie wieszaka. Technologia klejenia sprawia, że wewnątrz kabiny powierzchnia szkła pozostaje gładka.

Tylko w modelach oznaczonych symbolem przedstawionym obok może zostać zamontowany wieszak. Nie ma możliwości montażu wieszaka na szkle Carre, satyna, Pixarena, Mirror. Termin realizacji w produktach o wymiarach standardowych wynosi 5 dni roboczych.

Wieszak może zostać zamontowany na dwa sposoby:

Montaż dwupunktowy do szyby

WIESZAK W KOLORZE CHROM
Nr art. WRG01
Cena brutto: 199 zł

WIESZAK W OPCJI CHROME+
Nr art. WRG03
Cena brutto: 259 zł

Montaż do szyby i do ściany stałej

WIESZAK W KOLORZE CHROM
Wersja lewa: nr art. WRW01-L
Wersja prawa: nr art. WRW01-R
Cena brutto: 199 zł

WIESZAK W OPCJI CHROME+
Wersja lewa: nr art. WRW03-L
Wersja prawa: nr art. WRW03-R
Cena brutto: 259 zł

Kabina prysznicowa Fuenta New KDJ z wieszakiem relingowym zamocowanym do szyby i do ściany stałej.

Profile poszerzające

Najprostszym i najbardziej ekonomicznym sposobem dopasowania kabiny prysznicowej lub drzwi wnękowych do wymiarów odbiegających od standardowych jest zastosowanie profili poszerzających.

W zależności od modelu mamy do dyspozycji profile zwiększające rozmiar nominalny o 1 cm, 2 cm lub 4 cm. Informacje o profilach znajdują się na stronie danego modelu kabiny i są oznaczone specjalnymi symbolami.

Jeżeli profile poszerzające nie pozwolą uzyskać żądanej wielkości kabiny lub drzwi, mogą Państwo skorzystać z programu „Radaway Na Miarę". Profile poszerzające nie występują w opcji w Chrome+.

Profile w poszczególnych seriach produktów

Fuenta New, Essenza New – standardowy profil L.

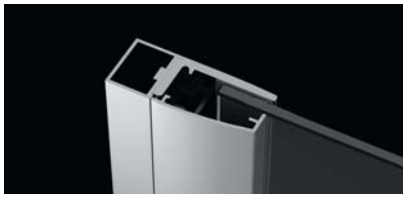

Fuenta New, Essenza New – profil +2 cm. Profil poszerzający dokładamy do standardowego profilu L.

Fuenta New, Essenza New – profil +4 cm. Profil poszerzający dokładamy do standardowego profilu L.

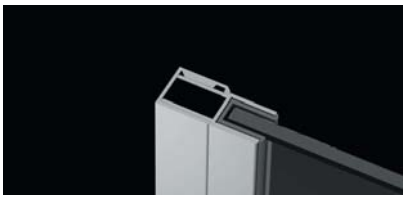

Carena – standardowy profil U.

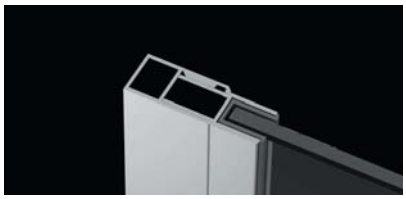

Carena – profil +1 cm. Standardowy profil U zastępujemy profilem poszerzającym.

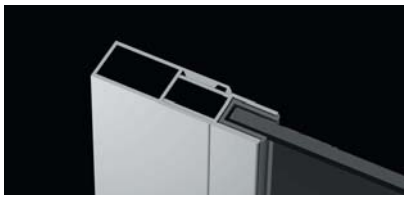

Carena – profil +2 cm. Standardowy profil U zastępujemy profilem poszerzającym.

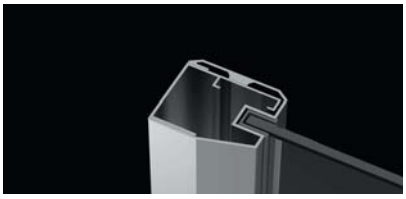

Almatea – standardowy profil U.

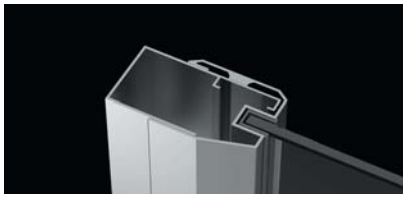

Almatea – profil +2 cm. Standardowy profil U zastępujemy profilem poszerzającym.

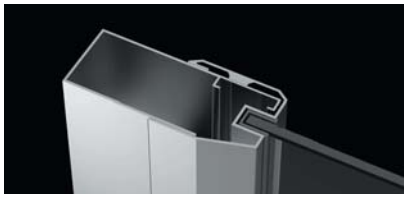

Almatea – profil +4 cm. Standardowy profil U zastępujemy profilem poszerzającym.

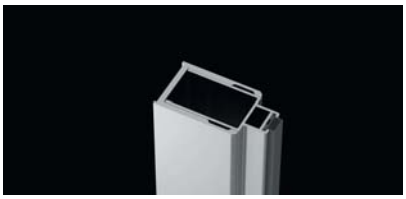

Eos, Eos II – Standardowy profil U pod magnes.

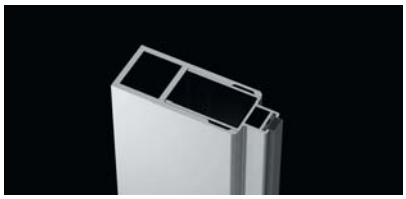

Eos, Eos II – profil +2 cm. Standardowy profil U pod magnes zastępujemy profilem poszerzającym.

Eos, Eos II – profil +4 cm. Standardowy profil U pod magnes zastępujemy profilem poszerzającym.

Eos – standardowy profil U.

Eos – profil +2 cm. Standardowy profil U zastępujemy profilem poszerzającym.

Torrenta – standardowy profil U.

Torrenta – profil +2 cm. Standardowy profil U zastępujemy profilem poszerzającym.

Torrenta – profil +4 cm. Standardowy profil U zastępujemy profilem poszerzającym.

Evo – standardowy profil U.

Evo – profil +2 cm. Profil poszerzający dokładamy do standardowego profilu.

Twist – standardowy profil U.

Twist – profil +2 cm. Standardowy profil U zastępujemy profilem poszerzającym.

Twist – profil +4 cm. Standardowy profil U zastępujemy profilem poszerzającym.

Premium Plus A, C, D, P
– standardowy profil U.

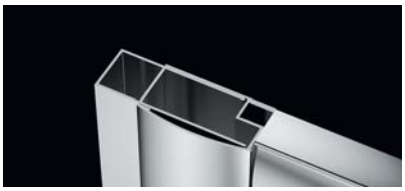

Premium Plus A, C, D, P – profil +2 cm. Standardowy profil U zastępujemy profilem poszerzającym.

Premium Plus A, C, D, P – profil +4 cm. Standardowy profil U zastępujemy profilem poszerzającym.

Premium Plus DWD
– standardowy profil U.

Premium Plus DWD – profil +2 cm. Standardowy profil U zastępujemy profilem poszerzającym.

Premium Plus DWD – profil +4 cm. Standardowy profil U zastępujemy profilem poszerzającym.

Premium Plus DWJ – standardowy profil U pod magnes.

Premium Plus DWJ – profil +2 cm. Standardowy profil U pod magnes zastępujemy profilem poszerzającym.

Premium Plus DWJ – profil +4 cm. Standardowy profil U pod magnes zastępujemy profilem poszerzającym.

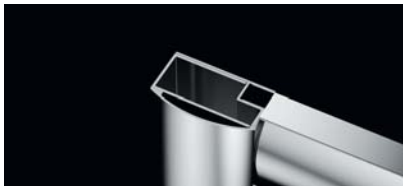

Classic – standardowy profil U.

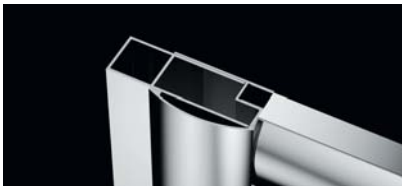

Classic – profil +2 cm. Standardowy profil U zastępujemy profilem poszerzającym.

Classic – profil +4 cm. Standardowy profil U zastępujemy profilem poszerzającym.

Vesta – standardowy profil U.

Vesta – profil +2 cm. Standardowy profil U zastępujemy profilem poszerzającym.

Vesta – profil +4 cm. Standardowy profil U zastępujemy profilem poszerzającym.

Szczelność kabin

Musimy pamiętać, że szczelność kabin prysznicowych zależy od ich designu, konstrukcji i sposobu montażu. Wszystkie kabiny produkowane przez naszą firmę są szczelne, zgodnie z normą PN EN 14428:2008+A1, która dokładnie określa problem i metody badań. Warunkiem zachowania odpowiedniej szczelności kabiny prysznicowej jest jej prawidłowy, zgodny z instrukcją, montaż.

Spośród wielu modeli kabin możemy wyróżnić modele profilowe oraz bezprofilowe:

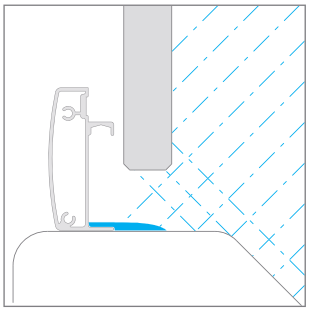

Modele profilowe (konstrukcja kabiny zamknięta w profilach) charakteryzują się największą szczelnością. Posiadają wysoki próg i najczęściej drzwi przesuwne, dzięki czemu krople wody nie przedostają się na zewnątrz kabiny.

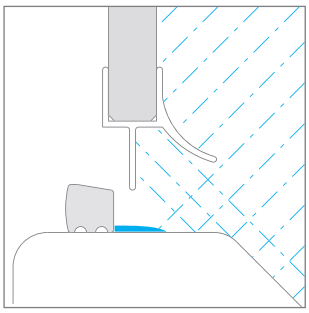

Modele bezprofilowe montowane z listwą progową (tafle szkła osadzone na zawiasach). Niska listwa progowa stanowi mniejszą ochronę przed rozbryzgującymi się kroplami wody.

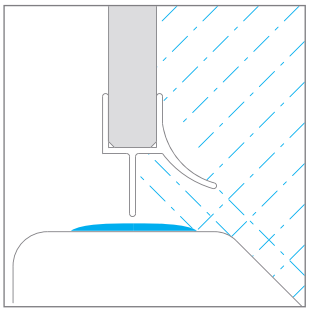

Modele bezprofilowe montowane bez listwy progowej. Brak listwy progowej sprawia że, woda łatwiej przedostaje się poza kabinę, co obniża jej szczelność. W przypadku montażu kabiny bezpośrednio na podłodze należy pamiętać o odpowiednim wyprofilowaniu posadzki, aby woda spływała w kierunku odpływu, a nie wylewała się fugami poza obszar kabiny.

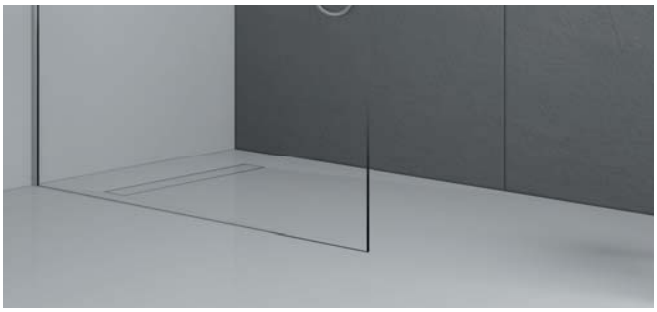

Kabiny Walk-in. Brak drzwi powoduje obniżenie szczelności kabiny, zwłaszcza w przypadku małych rozmiarów przestrzeni prysznicowej.

Sposoby montażu kabin

Kupując kabinę prysznicową warto pamiętać, że istnieją różne sposoby montażu, pozwalające osiągać odmienne efekty estetyczne. Kabinę możemy zamontować na brodziku lub bezpośrednio na podłodze – z osią szyby bądź wymiarem zewnętrznym przypadającym wzdłuż granicy płytek.

1 Montaż na brodziku – wymiar zewnętrzny brodzika (wymiary A1 i A2)

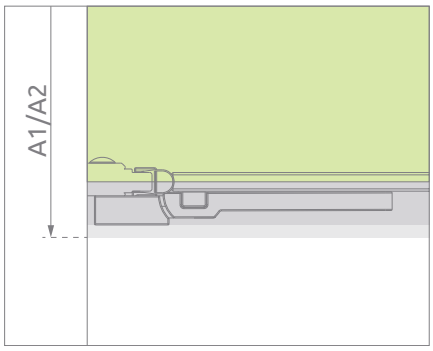

Standardem wśród producentów kabin jest podawanie wymiarów kabiny jako wymiarów brodzika, na którym jest ustawiana. W rzeczywistości wymiary zewnętrzne kabiny są mniejsze, ponieważ zewnętrzna krawędź zawiasu bądź klamry kabiny jest odsunięta od krawędzi brodzika.

2 Kabina montowana bez brodzika – wymiar zewnętrzny kabiny przypada na krawędzi płytek/fudze (wymiary X1 i X2)

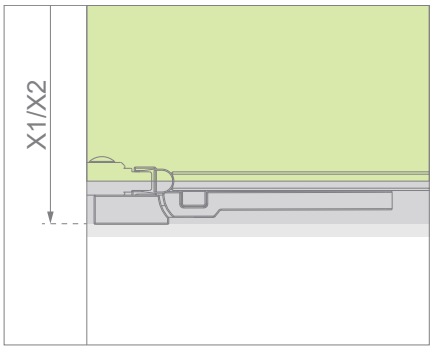

Wymiary X1 i X2 to wymiary zewnętrzne kabiny (licząc od ściany do zewnętrznego obrysu profilu, zawiasu lub klamry). Jeżeli chcemy, aby zewnętrzna krawędź profilu, zawiasu lub klamry kabiny była zamontowana na krawędzi płytek/fudze, prosimy odczytać wymiary X1 i X2 z tabelek umieszczonych przy rysunku technicznym danego modelu kabiny w dalszej części katalogu.

3 Kabina montowana bez brodzika – oś szyby przypada na krawędzi płytek/fudze (wymiary Y1 i Y2)

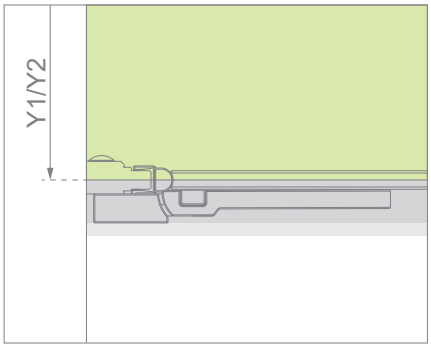

Jeżeli chcemy, aby osie szyb w kabinie były zamontowane na łączeniu płytek (przebiegały wzdłuż fugi) bez konieczności zamawiania kabiny niestandardowej, prosimy odczytać wymiary Y1 i Y2 z tabelek umieszczonych przy rysunku technicznym danego modelu kabiny w niniejszym katalogu.

GRAWER

Grawer na szkle

Szkło, jako środek wyrazu artystycznego, fascynuje twórców przedmiotów pięknych i niepowtarzalnych już od wielu stuleci. Wystarczy wspomnieć wyspę Murano – zapoczątkowana tam w XIII w. tradycja dmuchanego szkła weneckiego miewa się doskonale i w XXI wieku. Szklane rzeźby, naczynia, kwiaty, żyrandole, witraże, bombki, a nawet elementy instrumentów muzycznych (np. harfy szklanej czy verrofonu) wytwarzane na całym świecie – zarówno dla celów artystycznych, jak i komercyjnych – niosą w sobie niepowtarzalny rys indywidualizmu.

Pracując na tak inspirującym materiale, postanowiliśmy zachęcić również Państwa do stworzenia stylowej dekoracji kabiny prysznicowej, dyskretnie podkreślającej niepowtarzalną aranżację łazienki. Innowacyjna technologia laserowego grawerowania pozwala nanosić na szkło wyjątkowe wzory, dekoracyjne czcionki, a nawet zdjęcia.

Zapraszamy do zapoznania się z naszymi propozycjami wzorów graweru lub przesłania własnego motywu. Precyzyjna wiązka laserowego światła przeniesie go na szklaną taflę wybranej przez Państwa kabiny lub drzwi prysznicowych.

WYMAGANIA TECHNICZNE:
fotografia o wielkości co najmniej 1500 px na każdy metr graweru, np. grawer w formacie 1,4 m × 2 m = 2100 × 3000 px

Jakość graweru zależy od ostrości dostarczonego zdjęcia.

Technologia grawerowania laserowego jest trwałą technologią nanoszenia motywów na szkło w przeciwieństwie do innych metod, których efekt nie jest tak trwały i wraz z upływem czasu jest mniej widoczny (wzory ścierają się i są mniej intensywne). Wygrawerowany wzór znajduje się zawsze po zewnętrznej stronie, dzięki czemu szkło nie traci właściwości bezpiecznego szkła hartowanego ani łatwości utrzymania w czystości – ochrona szkła przed zabrudzeniem znajduje się od wewnątrz kabiny.

Usługa grawerowania laserowego dostępna jest w kilku wariantach szkła: szkle przejrzystym, Ultra Clear, Shower Guard, Mirror, brązowym i grafitowym.

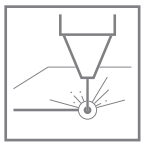

Na produktach oznaczonych tym symbolem możliwe jest wykonanie graweru laserowego.

Wybierając wzór z propozycji przedstawionych w katalogu, należy zwrócić uwagę na rozmiar i układ tafli szkła, na których możemy go wykonać. W przypadku grawerowania wzoru nadesłanego przez klienta, przesyłamy jego proponowany układ na szklanych taflach.

Cena graweru indywidualnego 240 zł brutto za 1m² grawerowanej powierzchni

Termin realizacji zamówienia wynosi 10 dni roboczych.

GRAWER

WAVES

Układ wzoru na szkle

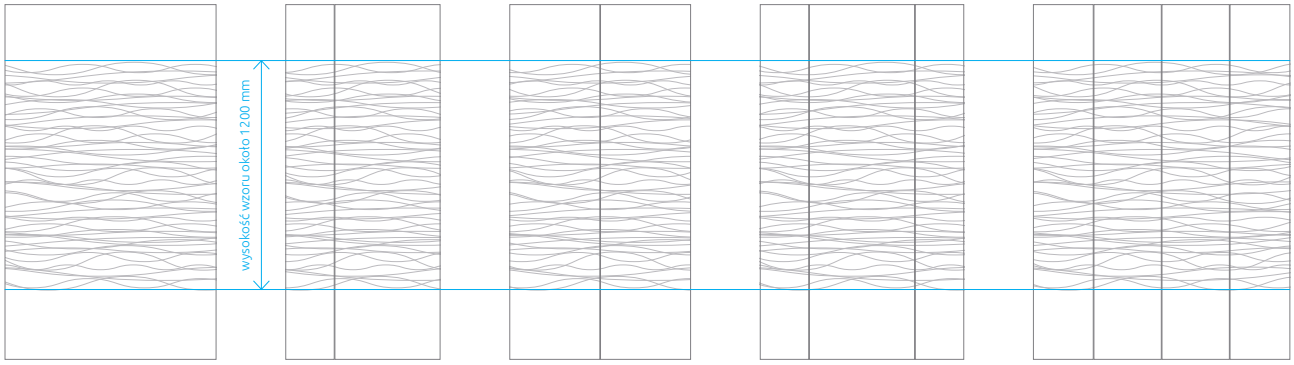

Układ wzoru może ulec zmianie w zależności od rozmiaru szkła. Prosimy pamiętać o każdorazowym sprecyzowaniu strony i umiejscowienia graweru na kabinie prysznicowej. Wygrawerowane wzory najlepiej prezentują się na ciemnym tle.

Wartość dopłaty za grawer

Szerokość grawerowanego wzoru	Dopłata brutto
do 300 mm	60 zł
od 301 mm do 800 mm	180 zł
od 801 mm do 1000 mm	240 zł
od 1001 mm do 1400 mm	300 zł
od 1401 mm do 1800 mm	360 zł
powyżej 1800 mm	420 zł

Termin realizacji zamówienia produktu z grawerem na szkle wynosi 10 dni roboczych.

GRAWER
LETTERS

Układ wzoru na szkle

Układ wzoru może ulec zmianie w zależności od rozmiaru szkła. Prosimy pamiętać o każdorazowym sprecyzowaniu strony i umiejscowienia graweru na kabinie prysznicowej. Wygrawerowane wzory najlepiej prezentują się na ciemnym tle.

Wartość dopłaty za grawer

Szerokość grawerowanego wzoru	Dopłata brutto
do 300 mm	60 zł
od 301 mm do 800 mm	180 zł
od 801 mm do 1000 mm	240 zł
od 1001 mm do 1400 mm	300 zł
od 1401 mm do 1800 mm	360 zł
powyżej 1800 mm	420 zł

Termin realizacji zamówienia produktu z grawerem na szkle wynosi 10 dni roboczych.

GRAWER

MAGNOLIA

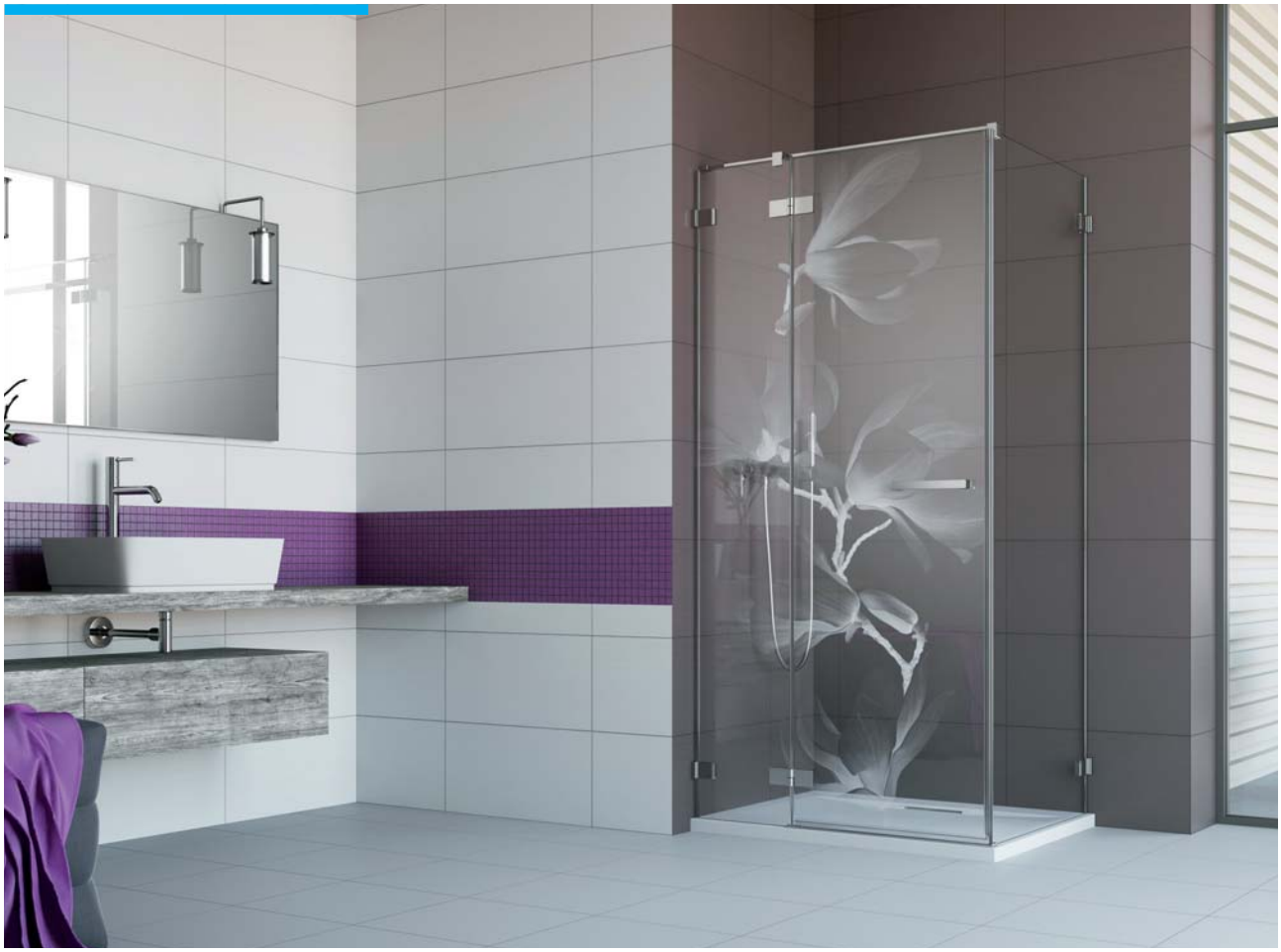

Układ wzoru na szkle

Układ wzoru może ulec zmianie w zależności od rozmiaru szkła. Prosimy pamiętać o każdorazowym sprecyzowaniu strony i umiejscowienia graweru na kabinie prysznicowej. Wygrawerowane wzory najlepiej prezentują się na ciemnym tle.

Cena graweru 360 zł brutto

(dla każdej szerokości szkła)

Termin realizacji zamówienia produktu
z grawerem na szkle wynosi 10 dni roboczych.

GRAWER

ZEBRA

Układ wzoru na szkle

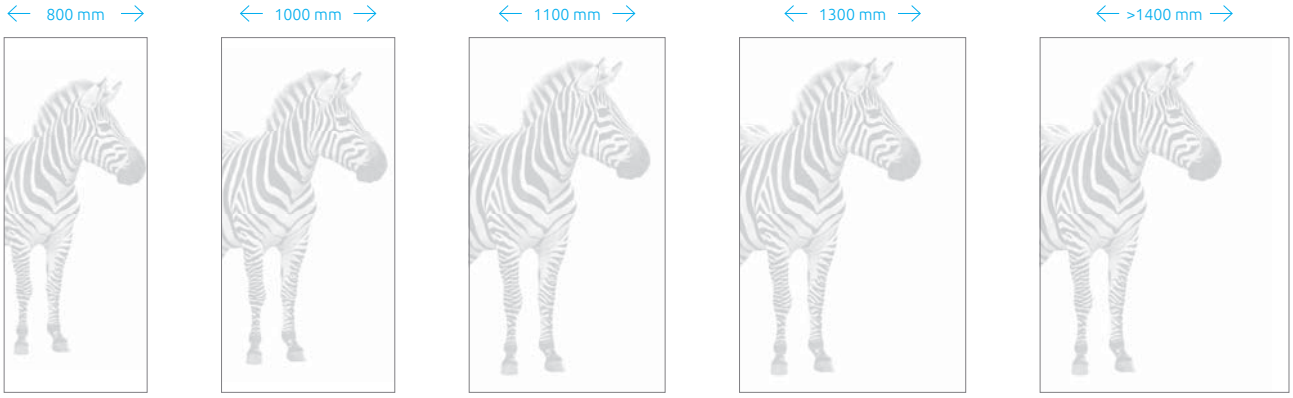

Wzór możemy wygrawerować tylko na jednej tafli szkła, np. w kabinach typu Walk-in, w kabinach z serii Arta KDJ I, KDD I, DWJ I lub Eos KDJ, KDD, DWJ. Układ wzoru może ulec zmianie w zależności od rozmiaru szkła. Prosimy pamiętać o każdorazowym sprecyzowaniu strony i umiejscowienia graweru na kabinie prysznicowej. Wygrawerowane wzory najlepiej prezentują się na ciemnym tle.

Cena graweru 600 zł brutto

(dla każdej szerokości szkła)

Termin realizacji zamówienia produktu
z grawerem na szkle wynosi 10 dni roboczych.

GRAWER

TREE

Układ wzoru na szkle

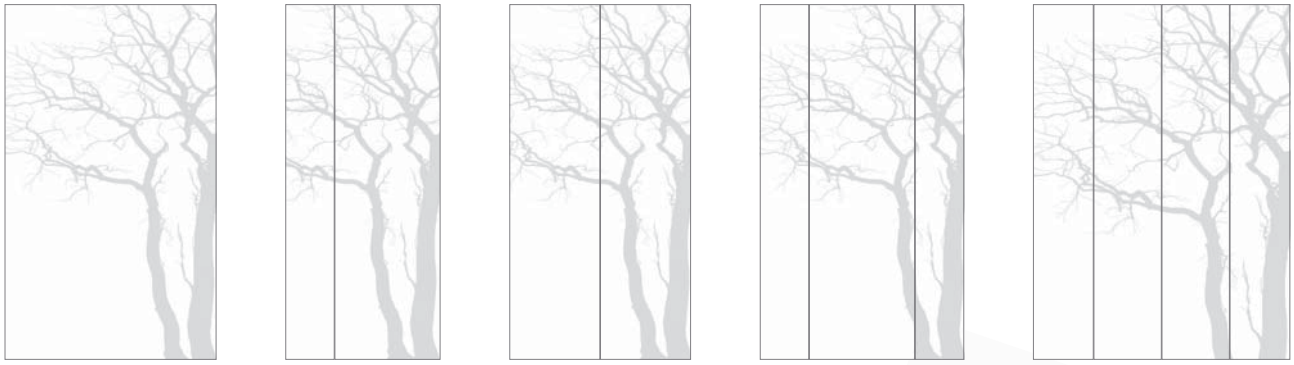

Układ wzoru może ulec zmianie w zależności od rozmiaru szkła. Prosimy pamiętać o każdorazowym sprecyzowaniu strony i umiejscowienia graweru na kabinie prysznicowej. Wygrawerowane wzory najlepiej prezentują się na ciemnym tle.

Wartość dopłaty za grawer

Szerokość grawerowanego wzoru	Dopłata brutto
do 800 mm	360 zł
od 801 mm do 1200 mm	480 zł
powyżej 1200 mm	600 zł

Termin realizacji zamówienia produktu z grawerem na szkle wynosi 10 dni roboczych.

GRAWER
DMUCHAWCE

Układ wzoru na szkle

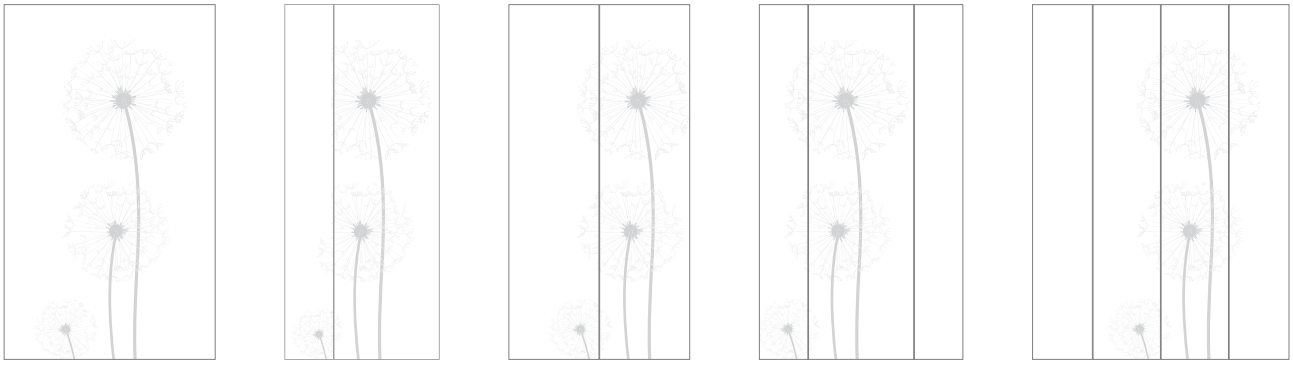

Układ wzoru może ulec zmianie w zależności od rozmiaru szkła. Prosimy pamiętać o każdorazowym sprecyzowaniu strony i umiejscowienia graweru na kabinie prysznicowej. Wygrawerowane wzory najlepiej prezentują się na ciemnym tle.

Cena graweru 480 zł brutto
(dla każdej szerokości szkła)

Termin realizacji zamówienia produktu
z grawerem na szkle wynosi 10 dni roboczych.

GRAWER
CRYSTAL

Układ wzoru na szkle

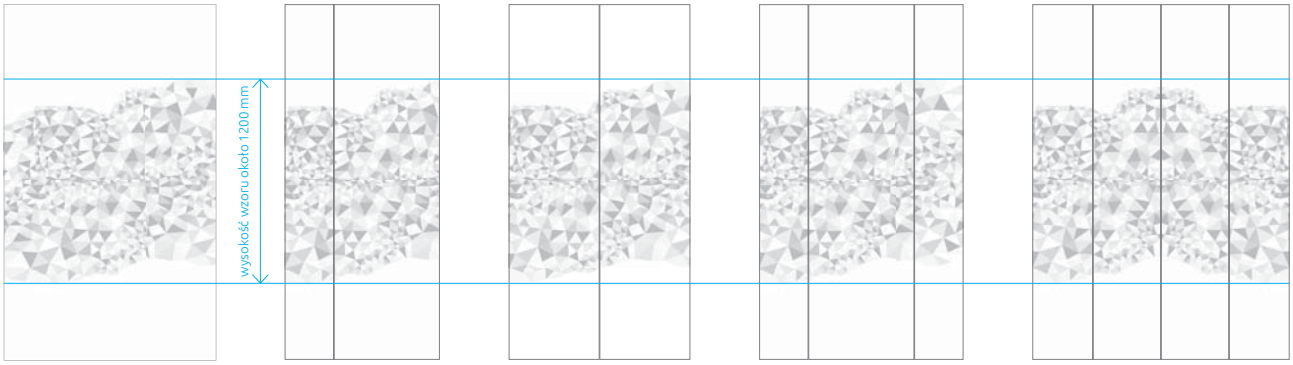

Układ wzoru może ulec zmianie w zależności od rozmiaru szkła. Prosimy pamiętać o każdorazowym sprecyzowaniu strony i umiejscowienia graweru na kabinie prysznicowej. Wygrawerowane wzory najlepiej prezentują się na ciemnym tle.

Wartość dopłaty za grawer

Szerokość grawerowanego wzoru	Dopłata brutto
do 800 mm	360 zł
od 801 mm do 1200 mm	480 zł
powyżej 1200 mm	600 zł

Termin realizacji zamówienia produktu z grawerem na szkle wynosi 10 dni roboczych.

Wzór graweru nagrodzony w konkursie ASPIRUJ, KREUJ, GRAWERUJ organizowanym wśród studentów Akademii Sztuk Pięknych w Łodzi

ASPIRUJ, KREUJ, GRAWERUJ

grawer radawaj

GRAWER

SZRON

Układ wzoru na szkle

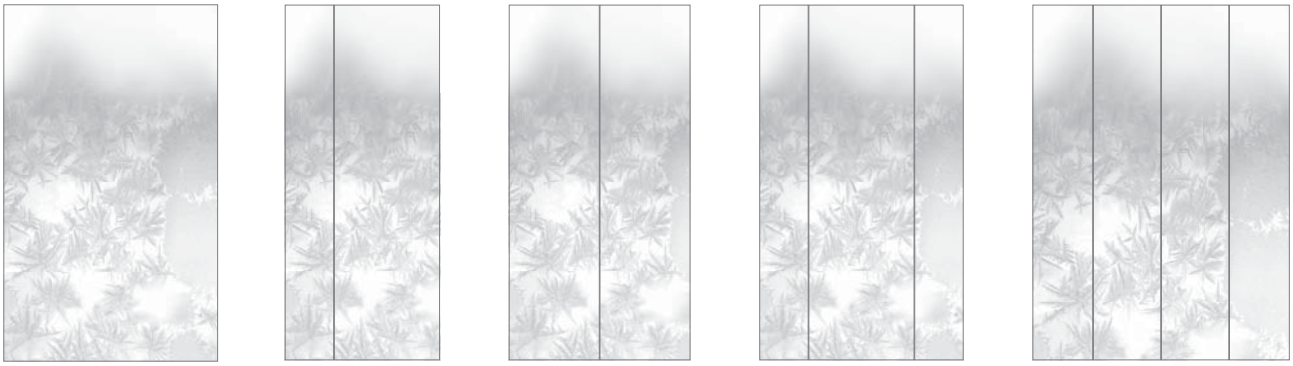

Układ wzoru może ulec zmianie w zależności od rozmiaru szkła. Prosimy pamiętać o każdorazowym sprecyzowaniu strony i umiejscowienia graweru na kabinie prysznicowej. Wygrawerowane wzory najlepiej prezentują się na ciemnym tle.

Wartość dopłaty za grawer

Szerokość grawerowanego wzoru	Dopłata brutto
do 800 mm	360 zł
od 801 mm do 1200 mm	480 zł
powyżej 1200 mm	600 zł

Termin realizacji zamówienia produktu z grawerem na szkle wynosi 10 dni roboczych.

Wzór graweru nagrodzony w konkursie ASPIRUJ, KREUJ, GRAWERUJ organizowanym wśród studentów Akademii Sztuk Pięknych w Łodzi

ASPIRUJ, KREUJ, GRAWERUJ

grawer radaway

GRAWER
TOPOWIDOKI

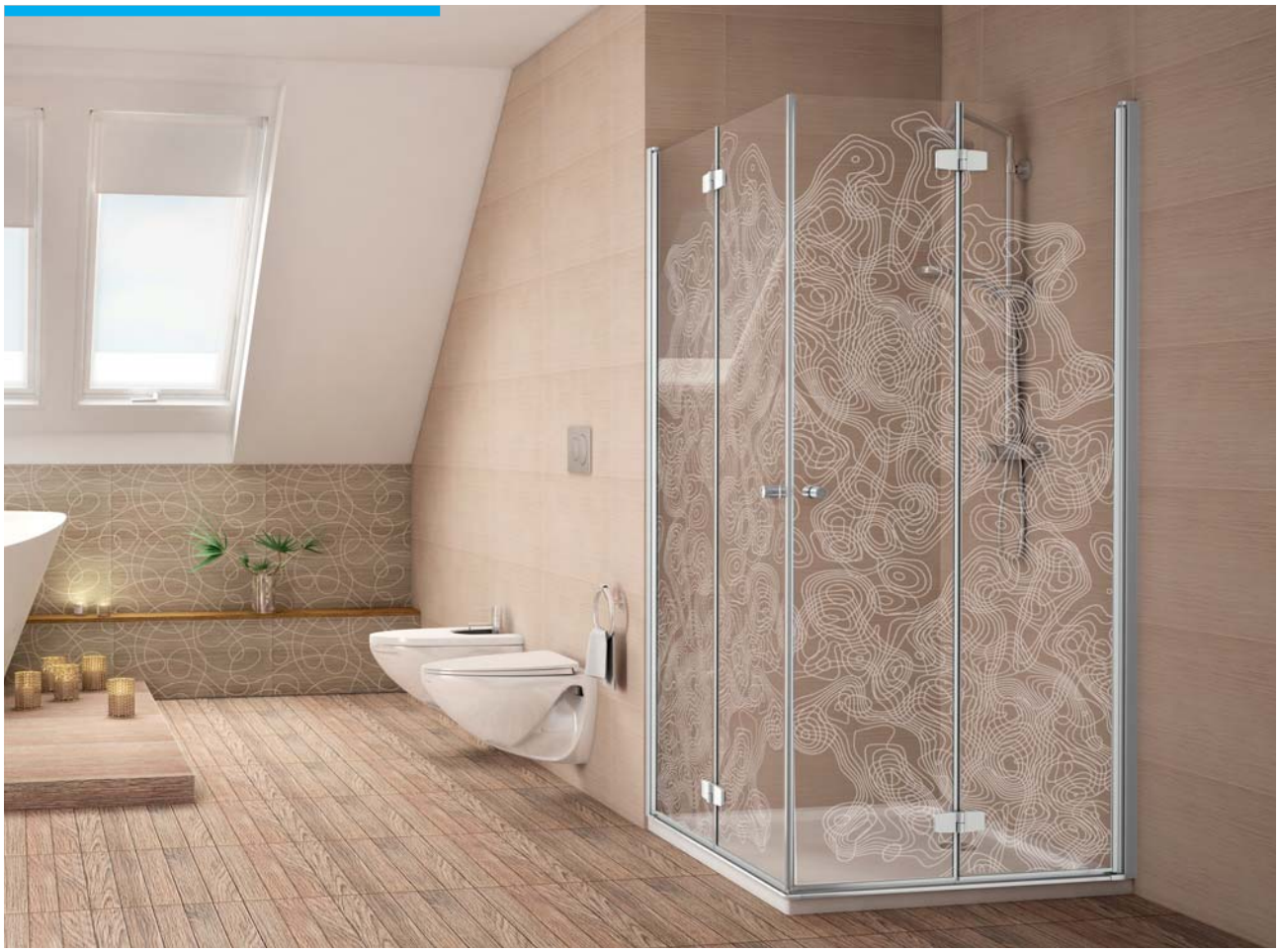

Układ wzoru na szkle

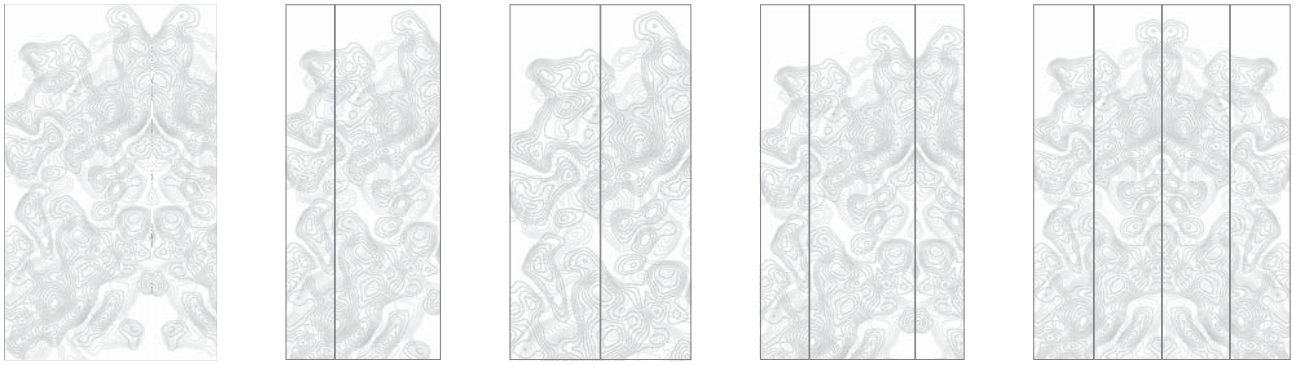

Układ wzoru może ulec zmianie w zależności od rozmiaru szkła. Prosimy pamiętać o każdorazowym sprecyzowaniu strony i umiejscowienia graweru na kabinie prysznicowej. Wygrawerowane wzory najlepiej prezentują się na ciemnym tle.

Wartość dopłaty za grawer

Szerokość grawerowanego wzoru	Dopłata brutto
do 800 mm	360 zł
od 801 mm do 1200 mm	480 zł
powyżej 1200 mm	600 zł

Termin realizacji zamówienia produktu z grawerem na szkle wynosi 10 dni roboczych.

Wzór graweru nagrodzony w konkursie ASPIRUJ, KREUJ, GRAWERUJ organizowanym wśród studentów Akademii Sztuk Pięknych w Łodzi

ASPIRUJ, KREUJ, GRAWERUJ

grawer

GRAWER

MIASTO

Układ wzoru na szkle

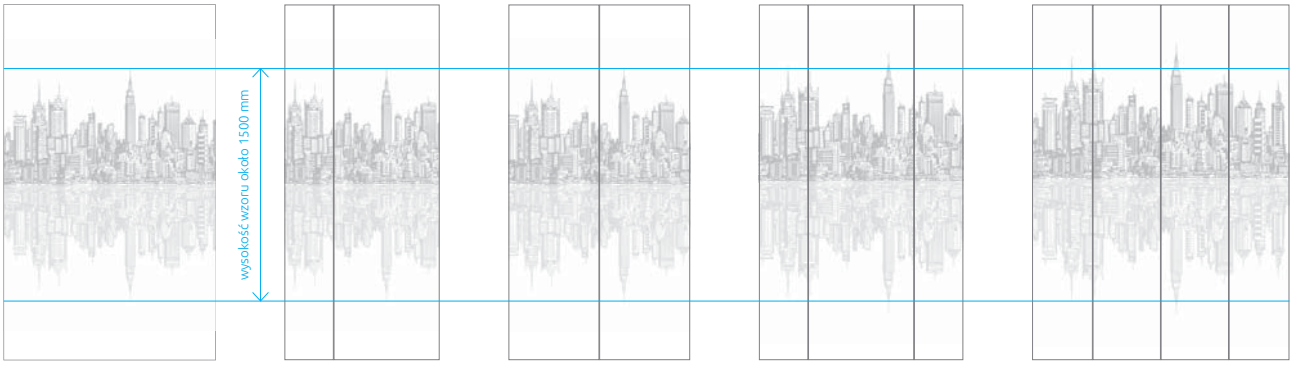

Układ wzoru może ulec zmianie w zależności od rozmiaru szkła. Prosimy pamiętać o każdorazowym sprecyzowaniu strony i umiejscowienia graweru na kabinie prysznicowej. Wygrawerowane wzory najlepiej prezentują się na ciemnym tle.

Wartość dopłaty za grawer

Szerokość grawerowanego wzoru	Dopłata brutto
do 800 mm	360 zł
od 801 mm do 1200 mm	480 zł
powyżej 1200 mm	600 zł

Termin realizacji zamówienia produktu z grawerem na szkle wynosi 10 dni roboczych.

GRAWER
ŻURAWIE

Układ wzoru na szkle

Układ wzoru może ulec zmianie w zależności od rozmiaru szkła. Prosimy pamiętać o każdorazowym sprecyzowaniu strony i umiejscowienia graweru na kabinie prysznicowej. Wygrawerowane wzory najlepiej prezentują się na ciemnym tle.

Cena graweru 400 zł brutto
(dla każdej szerokości szkła)

Termin realizacji zamówienia produktu
z grawerem na szkle wynosi 10 dni roboczych.

Wzór graweru nagrodzony w konkursie
ASPIRUJ, KREUJ, GRAWERUJ organizowanym
wśród studentów Akademii Sztuk Pięknych w Łodzi

ASPIRUJ, KREUJ, GRAWERUJ
grawer

GRAWER

RYBA

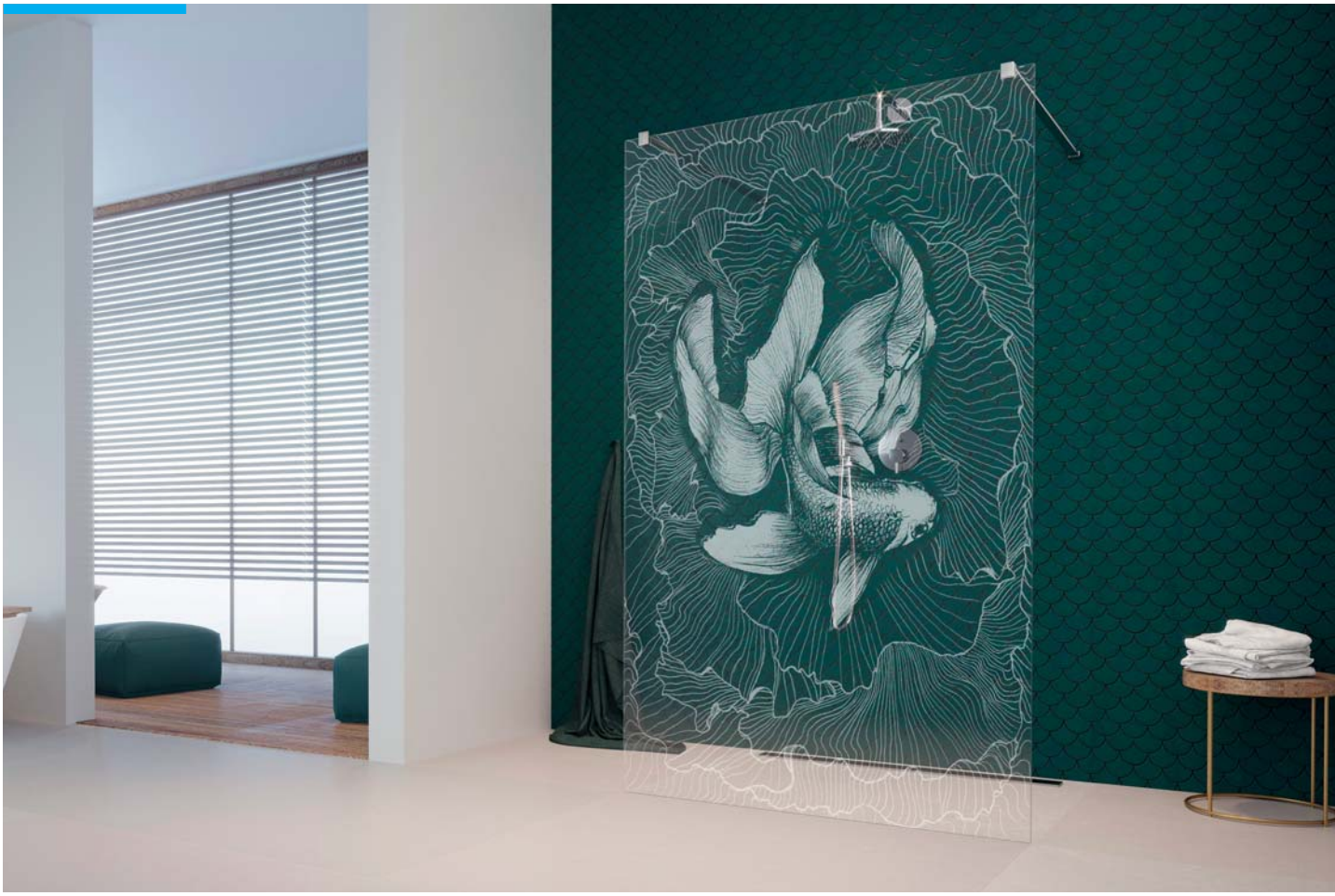

Układ wzoru na szkle

← 800 mm →

← 1000 mm →

← 1100 mm →

← 1300 mm →

← >1400 mm →

Układ wzoru może ulec zmianie w zależności od rozmiaru szkła. Wzór możemy wygrawerować tylko na jednej tafli szkła, np. w kabinach typu Walk-in, w kabinach z serii Arta KDJ I, KDD I, DWJ I lub Eos KDJ, KDD, DWJ. Prosimy pamiętać o każdorazowym sprecyzowaniu strony i umiejscowienia graweru na kabinie prysznicowej. Wygrawerowane wzory najlepiej prezentują się na ciemnym tle.

Cena graweru 600 zł brutto

(dla każdej szerokości szkła)

Termin realizacji zamówienia produktu z grawerem na szkle wynosi 10 dni roboczych.

Wzór graweru nagrodzony w konkursie ASPIRUJ, KREUJ, GRAWERUJ organizowanym wśród studentów Akademii Sztuk Pięknych w Łodzi

ASPIRUJ, KREUJ, GRAWERUJ

grawer radaway

GRAWER

DZIEWCZYNA Z MOTYLAMI

Układ wzoru na szkle

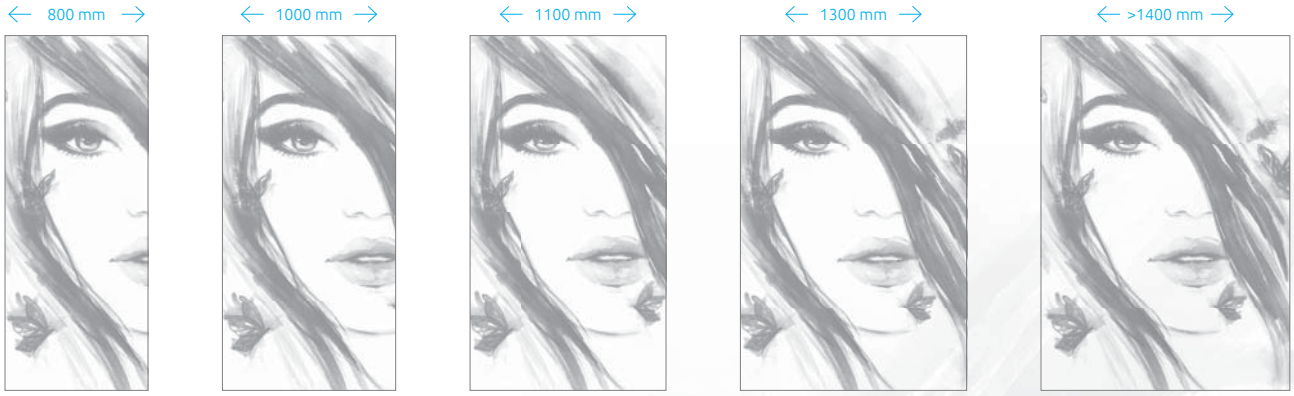

Układ wzoru może ulec zmianie w zależności od rozmiaru szkła. Wzór możemy wygrawerować tylko na jednej tafli szkła, np. w kabinach typu Walk-in, w kabinach z serii Arta KDJ I, KDD I, DWJ I lub Eos KDJ, KDD, DWJ. Prosimy pamiętać o każdorazowym sprecyzowaniu strony i umiejscowienia graweru na kabinie prysznicowej. Wygrawerowane wzory najlepiej prezentują się na ciemnym tle.

Wartość dopłaty za grawer

Szerokość grawerowanego wzoru	Dopłata brutto
do 800 mm	600 zł
od 801 mm do 1200 mm	660 zł
powyżej 1200 mm	720 zł

Termin realizacji zamówienia produktu z grawerem na szkle wynosi 10 dni roboczych.

GRAWER
LIŚĆ

Układ wzoru na szkle

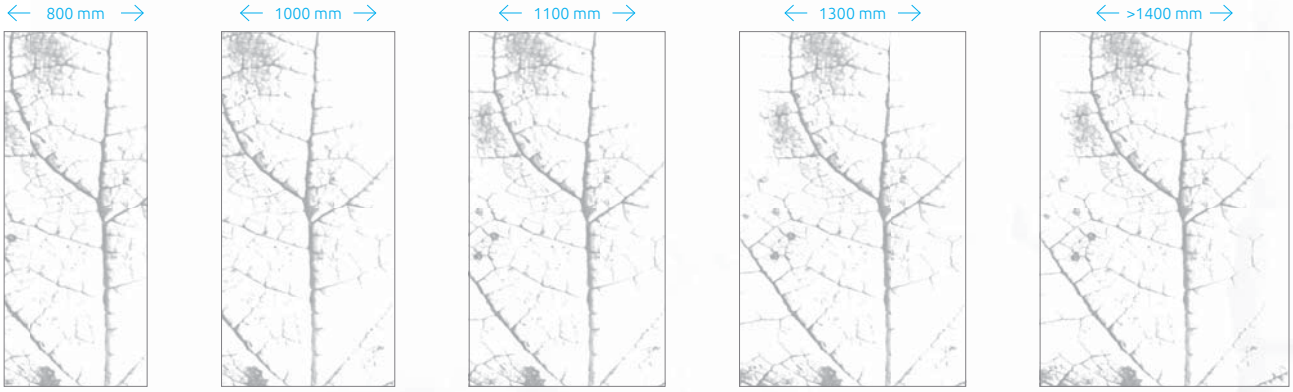

Układ wzoru może ulec zmianie w zależności od rozmiaru szkła. Wzór możemy wygrawerować tylko na jednej tafli szkła, np. w kabinach typu Walk-in, w kabinach z serii Arta KDJ I, KDD I, DWJ I lub Eos KDJ, KDD, DWJ. Prosimy pamiętać o każdorazowym sprecyzowaniu strony i umiejscowienia graweru na kabinie prysznicowej. Wygrawerowane wzory najlepiej prezentują się na ciemnym tle.

Cena graweru 360 zł brutto
(dla każdej szerokości szkła)

Termin realizacji zamówienia produktu
z grawerem na szkle wynosi 10 dni roboczych.

Wzór graweru nagrodzony w konkursie
ASPIRUJ, KREUJ, GRAWERUJ organizowanym
wśród studentów Akademii Sztuk Pięknych w Łodzi

ASPIRUJ, KREUJ, GRAWERUJ
grawer radaway

GRAWER

BLUSZCZ

Układ wzoru na szkle

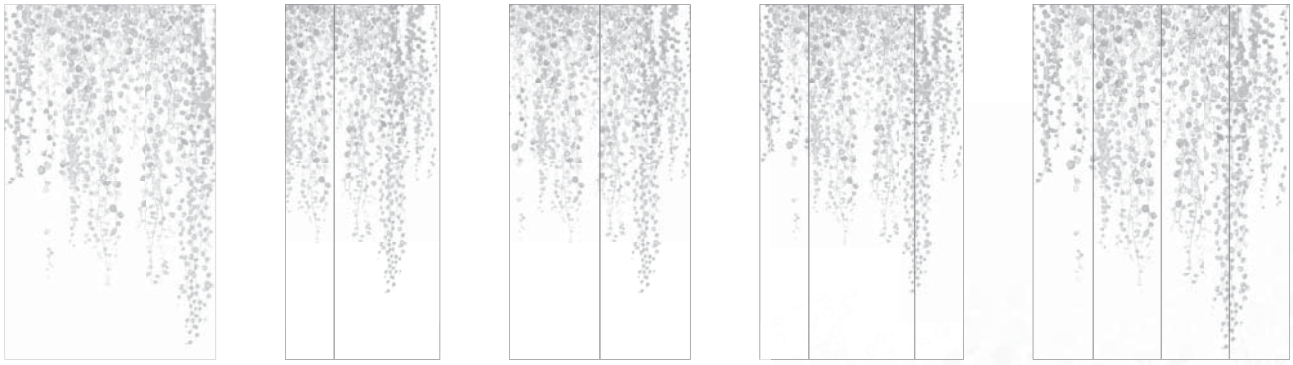

Układ wzoru może ulec zmianie w zależności od rozmiaru szkła. Prosimy pamiętać o każdorazowym sprecyzowaniu strony i umiejscowienia graweru na kabinie prysznicowej. Wygrawerowane wzory najlepiej prezentują się na ciemnym tle.

Wartość dopłaty za grawer

Szerokość grawerowanego wzoru	Dopłata brutto
do 800 mm	360 zł
od 801 mm do 1200 mm	480 zł
powyżej 1200 mm	600 zł

Termin realizacji zamówienia produktu z grawerem na szkle wynosi 10 dni roboczych.

Wzór graweru nagrodzony w konkursie ASPIRUJ, KREUJ, GRAWERUJ organizowanym wśród studentów Akademii Sztuk Pięknych w Łodzi

ASPIRUJ, KREUJ, GRAWERUJ

GRAWER

KEY VISUAL

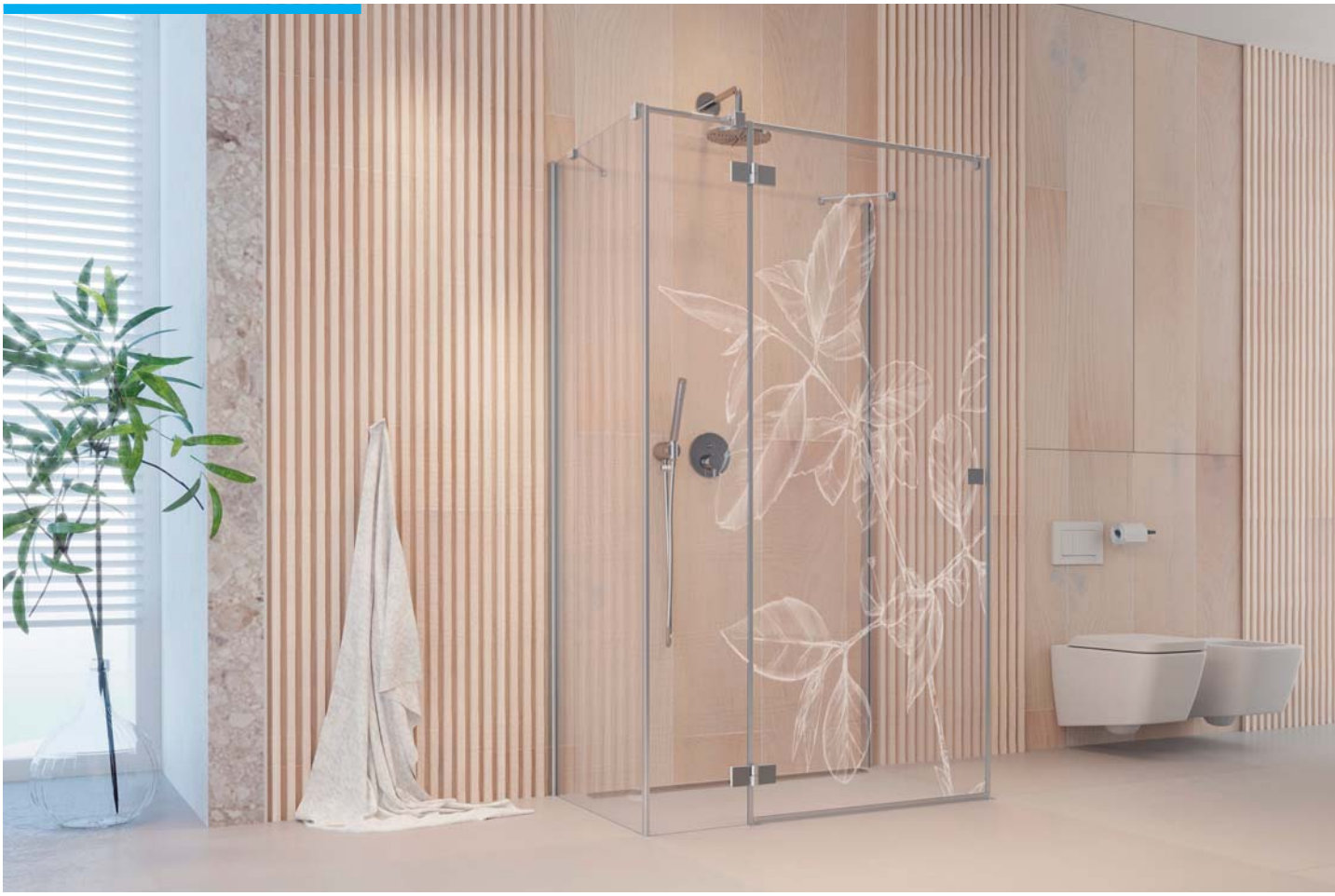

Układ wzoru na szkle

Układ wzoru może ulec zmianie w zależności od rozmiaru szkła. Prosimy pamiętać o każdorazowym sprecyzowaniu strony i umiejscowienia graweru na kabinie prysznicowej. Wygrawerowane wzory najlepiej prezentują się na ciemnym tle.

Wartość dopłaty za grawer

Szerokość grawerowanego wzoru	Dopłata brutto
do 300 mm	60 zł
od 301 mm do 800 mm	180 zł
od 801 mm do 1000 mm	240 zł
od 1001 mm do 1400 mm	300 zł
od 1401 mm do 1800 mm	360 zł
powyżej 1800 mm	420 zł

Termin realizacji zamówienia produktu z grawerem na szkle wynosi 10 dni roboczych.

GRAWER

TRAWY

Układ wzoru na szkle

Układ wzoru może ulec zmianie w zależności od rozmiaru szkła. Prosimy pamiętać o każdorazowym sprecyzowaniu strony i umiejscowienia graweru na kabinie prysznicowej. Wygrawerowane wzory najlepiej prezentują się na ciemnym tle.

Wartość dopłaty za grawer

Szerokość grawerowanego wzoru	Dopłata brutto
do 800 mm	360 zł
od 801 mm do 1200 mm	480 zł
powyżej 1200 mm	600 zł

Termin realizacji zamówienia produktu z grawerem na szkle wynosi 10 dni roboczych.

Wzór graweru nagrodzony w konkursie ASPIRUJ, KREUJ, GRAWERUJ organizowanym wśród studentów Akademii Sztuk Pięknych w Łodzi

ASPIRUJ, KREUJ, GRAWERUJ

grawer

GRAWER

AFRYKA

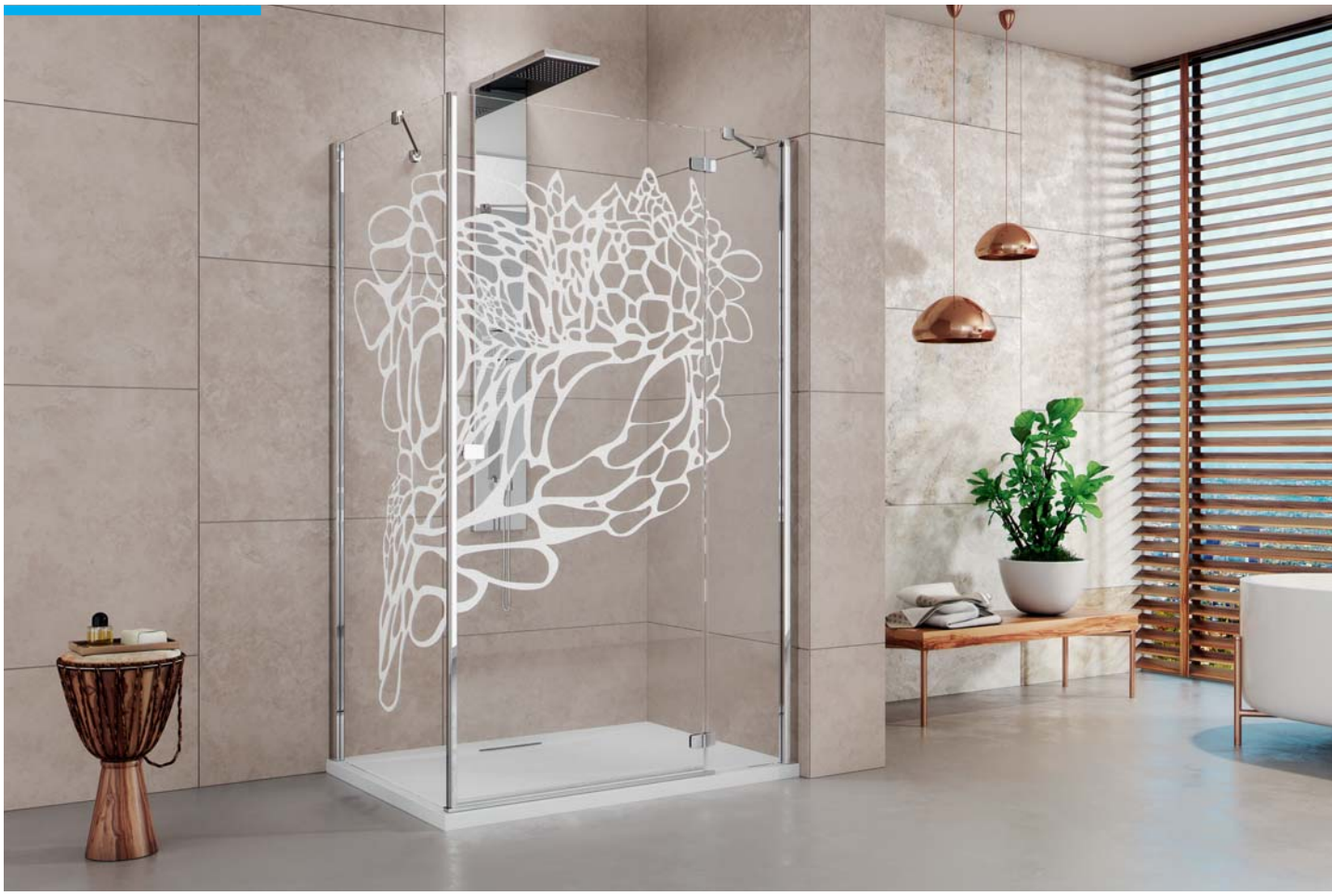

Układ wzoru na szkle

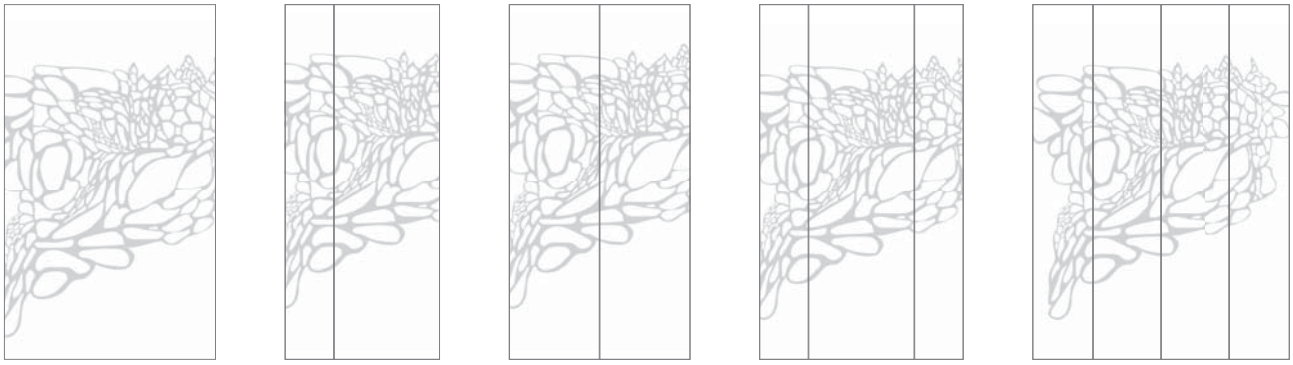

Układ wzoru może ulec zmianie w zależności od rozmiaru szkła. Prosimy pamiętać o każdorazowym sprecyzowaniu strony i umiejscowienia graweru na kabinie prysznicowej. Wygrawerowane wzory najlepiej prezentują się na ciemnym tle.

Wartość dopłaty za grawer

Szerokość grawerowanego wzoru	Dopłata brutto
do 800 mm	360 zł
od 801 mm do 1200 mm	480 zł
powyżej 1200 mm	600 zł

Termin realizacji zamówienia produktu z grawerem na szkle wynosi 10 dni roboczych.

Wzór graweru nagrodzony w konkursie ASPIRUJ, KREUJ, GRAWERUJ organizowanym wśród studentów Akademii Sztuk Pięknych w Łodzi

ASPIRUJ, KREUJ, GRAWERUJ

grawer radaway

CECHY SERII **MODO NEW**

Szkło bezpieczne, hartowane, o grubości 8 mm, zgodne z normą PN:EN 12150:1

System umożliwiający **niwelację krzywizny ściany** do 10 mm

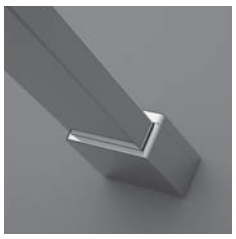

Wsporniki **zapewniające stabilną konstrukcję** kabiny

Bezpieczne szkło o grubości 8 mm

Szkło pokryte powłoką EasyClean®

KOLORY SZKŁA W STANDARDZIE

01 Przejrzyste

KOLOR PROFILI

01 Chrom

54 Czarny

WSPORNIK TELESKOPOWY

Jeżeli sytuacja w łazience nie pozwala na zamontowanie wspornika do ściany, istnieje możliwość zakupu teleskopowego wspornika dosufitowego. Prosimy zwrócić uwagę, że zastosowanie wspornika teleskopowego zwiększa wymiary kabiny. Więcej informacji na str. 62.

CECHY SERII **ARTA**, str. 68

CECHY SERII **EUPHORIA WALK-IN**, str. 108

CECHY SERII **EOS II**, str. 256

OPCJE DODATKOWE

WARIANTY SZKŁA

Produkt dostępny w sześciu wariantach szkła. Szczegóły na str. 7.

DOŻYWOTNIA OCHRONA

Możliwość zamówienia produktów ze szkłem przejrzystym, z dożywotnią ochroną ShowerGuard®. Szczegóły na str. 6.

DOPASUJ KABINĘ DO SWOJEJ ŁAZIENKI

Kabiny oznaczone tym symbolem wykonujemy również jako produkty niestandardowe, np. o nietypowych wymiarach, ze skosami, wycięciami pod siedzisko czy wannę. Więcej informacji na str. 4 oraz na www.radaway.pl

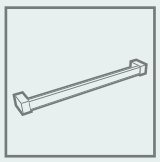

WIESZAK NA RĘCZNIK

Możliwość zamówienia wieszaka relingowego, idealnego do zawieszenia ręcznika. Szczegóły na str. 11.

MOŻLIWOŚĆ ZASTOSOWANIA WSPORNIKA TELESKOPOWEGO

Jeżeli aranżacja łazienki nie pozwala na zamontowanie wspornika do ściany, istnieje możliwość zakupu teleskopowego wspornika dosufitowego. Prosimy zwrócić uwagę, że zastosowanie wspornika teleskopowego zwiększa wymiary kabiny. Szczegóły na str. 62

Na miarę radaway

kabiny Walk-in

Modo New I

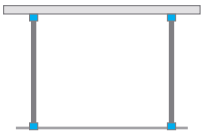

Model	Wymiar nominalny **(X1)**	Wysokość **(H)**	SZKŁO PRZEJRZYSTE	
			Nr artykułu	Cena brutto
Modo New I 120	1180	2000	388124-01-01	1 600
Modo New I 130	1280	2000	388134-01-01	1 700
Modo New I 140	1380	2000	388144-01-01	1 800
Modo New I 150	1480	2000	388154-01-01	1 900
Modo New I 160	1580	2000	388164-01-01	2 000
Modo New I 120-150×150-230	1200-1500	1500-2300	388901-01-01	2 200
Modo New I 150-180×150-230	1501-1800	1500-2300	388902-01-01	2 400

Artykuły oznaczone kolorem szarym – czas realizacji zamówienia 10 dni roboczych.

Ceny detaliczne podano w PLN. Wymiary podane są w mm.

RYSUNKI TECHNICZNE

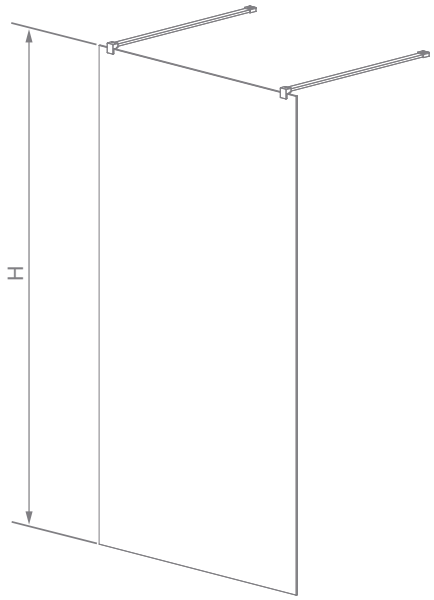

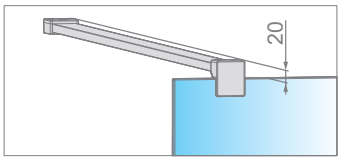

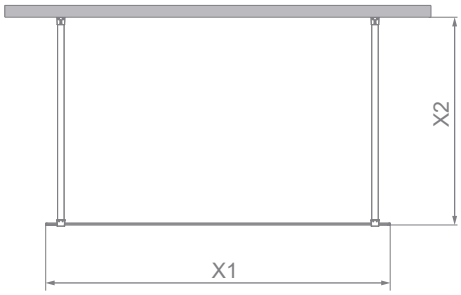

Modo New I	X1	X2	H
Modo New I 120	1180	max 1500	2000
Modo New I 130	1280	max 1500	2000
Modo New I 140	1380	max 1500	2000
Modo New I 150	1480	max 1500	2000
Modo New I 160	1580	max 1500	2000

OPCJE DODATKOWE

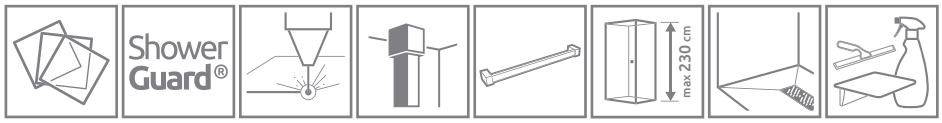

WARIANTY SZKŁA	OCHRONA ShowerGuard®	GRAWER NA SZKLE	WSPORNIK DOSUFITOWY	WIESZAK NA RĘCZNIK	MAKSYMALNA WYSOKOŚĆ	BRODZIKI PODPŁYTKOWE	DOSTĘPNE AKCESORIA
Patrz str. 7/63	Patrz str. 6	Patrz str. 16	Patrz str. 62	Patrz str. 11	Patrz str. 9	Patrz str. 416	Patrz str. 409

Teleskopowy wspornik dosufitowy	Grubość szkła	Wysokość	Nr artykułu	Cena brutto
	8 mm	maks. 3000 mm	WD-008-02	299

ZALECANE BRODZIKI

Giaros D

Doros Plus D

Doros D

Doros D Compact

Argos D

Argos D z obudową

Laros D Compact

RadaDrain z odpływem liniowym

RadaDrain z kratką odpływową

RadaDrain Odpływ liniowy

Więcej na stronie 390

Nowość

Modo New Black I

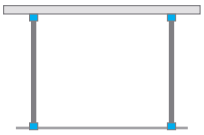

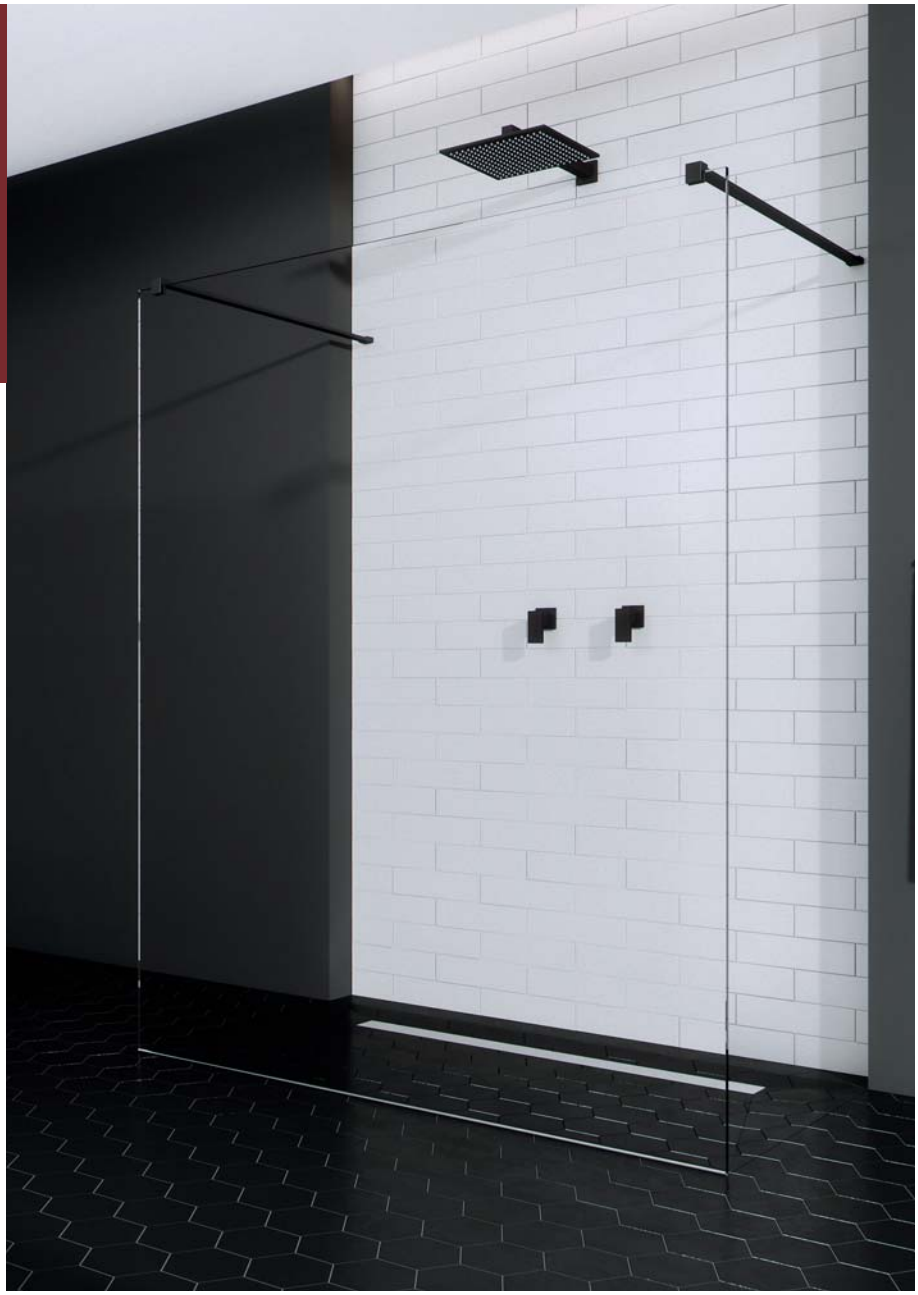

Model	Wymiar nominalny **(X1)**	Wysokość **(H)**	SZKŁO PRZEJRZYSTE	
			Nr artykułu	Cena brutto
Modo New Black I 120	1180	2000	388124-54-01	1 760
Modo New Black I 130	1280	2000	388134-54-01	1 870
Modo New Black I 140	1380	2000	388144-54-01	1 980
Modo New Black I 150	1480	2000	388154-54-01	2 090
Modo New Black I 160	1580	2000	388164-54-01	2 200
Modo New Black I 120-150×150-230	1200-1500	1500-2300	388901-54-01	2 420
Modo New Black I 150-180×150-230	1501-1800	1500-2300	388902-54-01	2 640

Artykuły oznaczone kolorem szarym – czas realizacji zamówienia 10 dni roboczych.

Ceny detaliczne podano w PLN. Wymiary podane są w mm.

RYSUNKI TECHNICZNE

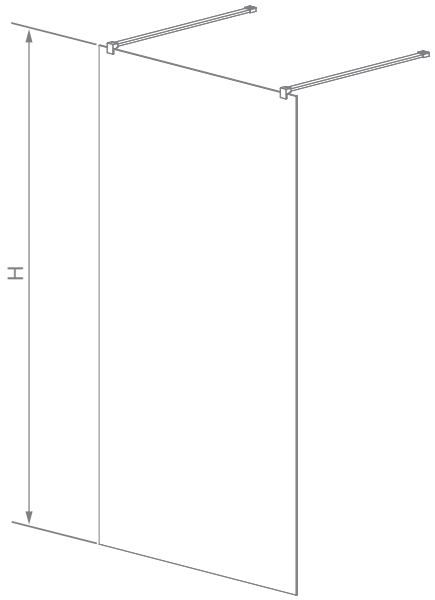

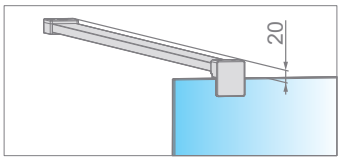

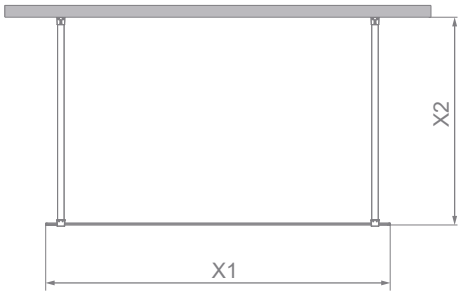

Modo New I	X1	X2	H
Modo New Black I 120	1180	max 1500	2000
Modo New Black I 130	1280	max 1500	2000
Modo New Black I 140	1380	max 1500	2000
Modo New Black I 150	1480	max 1500	2000
Modo New Black I 160	1580	max 1500	2000

OPCJE DODATKOWE

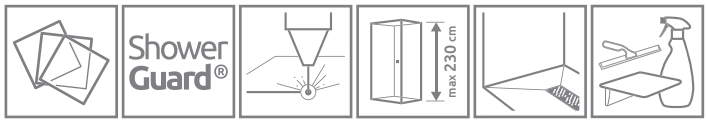

WARIANTY SZKŁA
Patrz str. 7/63

OCHRONA ShowerGuard®
Patrz str. 6

GRAWER NA SZKLE
Patrz str. 16

MAKSYMALNA WYSOKOŚĆ
Patrz str. 9

BRODZIKI PODPŁYTKOWE
Patrz str. 416

DOSTĘPNE AKCESORIA
Patrz str. 409

ZALECANE BRODZIKI

Giaros D

Doros Plus D

Doros D

Doros D Compact

Argos D

Argos D z obudową

Laros D Compact

RadaDrain z odpływem liniowym

RadaDrain z kratką odpływową

RadaDrain Odpływ liniowy

Więcej na stronie 390

Modo New II

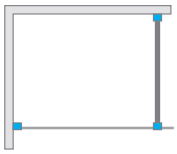

Kabina jest uniwersalna, można zamontować ją zarówno jako wersję lewą, jak i prawą.

Model	Wymiar nominalny **(X1)**	Wysokość **(H)**	SZKŁO PRZEJRZYSTE	
			Nr artykułu	Cena brutto
Modo New II 70	685-695	2000	389074-01-01	1 200
Modo New II 80	785-795	2000	389084-01-01	1 250
Modo New II 90	885-895	2000	389094-01-01	1 300
Modo New II 100	985-995	2000	389104-01-01	1 350
Modo New II 110	1085-1095	2000	389114-01-01	1 550
Modo New II 120	1185-1195	2000	389124-01-01	1 600
Modo New II 130	1285-1295	2000	389134-01-01	1 650
Modo New II 140	1385-1395	2000	389144-01-01	1 700
Modo New II 150	1485-1495	2000	389154-01-01	1 750
Modo New II 160	1585-1595	2000	389164-01-01	1 800
Modo II New 30-100×150-200	300-1000	1500-2000	389903-01-01	1 600
Modo II New 30-100×200-230	300-1000	2001-2300	389904-01-01	1 800
Modo II New 100-140×150-200	1001-1400	1500-2000	389905-01-01	2 100
Modo II New 100-140×200-230	1001-1400	2001-2300	389906-01-01	2 200
Modo II New 140-180×150-200	1401-1800	1500-2000	389907-01-01	2 300
Modo II New 140-180×200-230	1401-1800	2001-2300	389908-01-01	2 400

Artykuły oznaczone kolorem szarym – czas realizacji zamówienia 10 dni roboczych.

Ceny detaliczne podano w PLN. Wymiary podane są w mm.

RYSUNKI TECHNICZNE

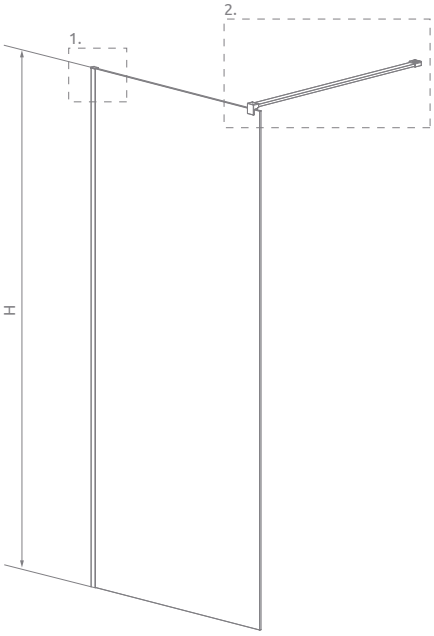

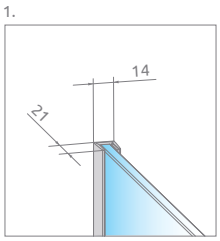

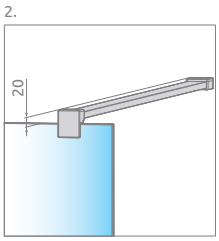

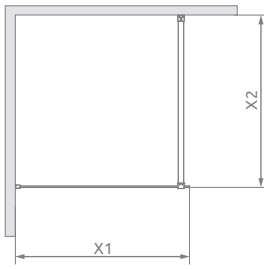

Modo New II	X1	X2	H
Modo New II 70	685-695	max 1500	2000
Modo New II 80	785-795	max 1500	2000
Modo New II 90	885-895	max 1500	2000
Modo New II 100	985-995	max 1500	2000
Modo New II 110	1085-1095	max 1500	2000
Modo New II 120	1185-1195	max 1500	2000
Modo New II 130	1285-1295	max 1500	2000
Modo New II 140	1385-1395	max 1500	2000
Modo New II 150	1485-1495	max 1500	2000
Modo New II 160	1585-1595	max 1500	2000

OPCJE DODATKOWE

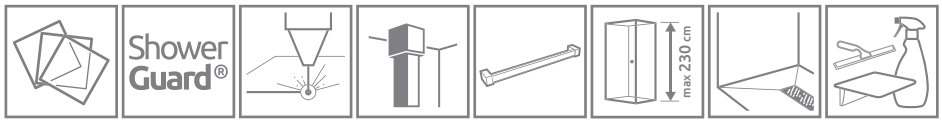

WARIANTY SZKŁA	OCHRONA ShowerGuard®	GRAWER NA SZKLE	WSPORNIK DOSUFITOWY	WIESZAK NA RĘCZNIK	MAKSYMALNA WYSOKOŚĆ	BRODZIKI PODPŁYTKOWE	DOSTĘPNE AKCESORIA
Patrz str. 7/63	Patrz str. 6	Patrz str. 16	Patrz str. 62	Patrz str. 11	Patrz str. 9	Patrz str. 416	Patrz str. 409

Teleskopowy wspornik dosufitowy	Grubość szkła	Wysokość	Nr artykułu	Cena brutto
	8 mm	maks. 3000 mm	WD-008-02	299

ZALECANE BRODZIKI

Więcej na stronie 390

Nowość

Modo New Black II

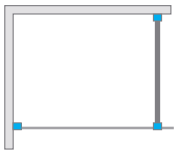

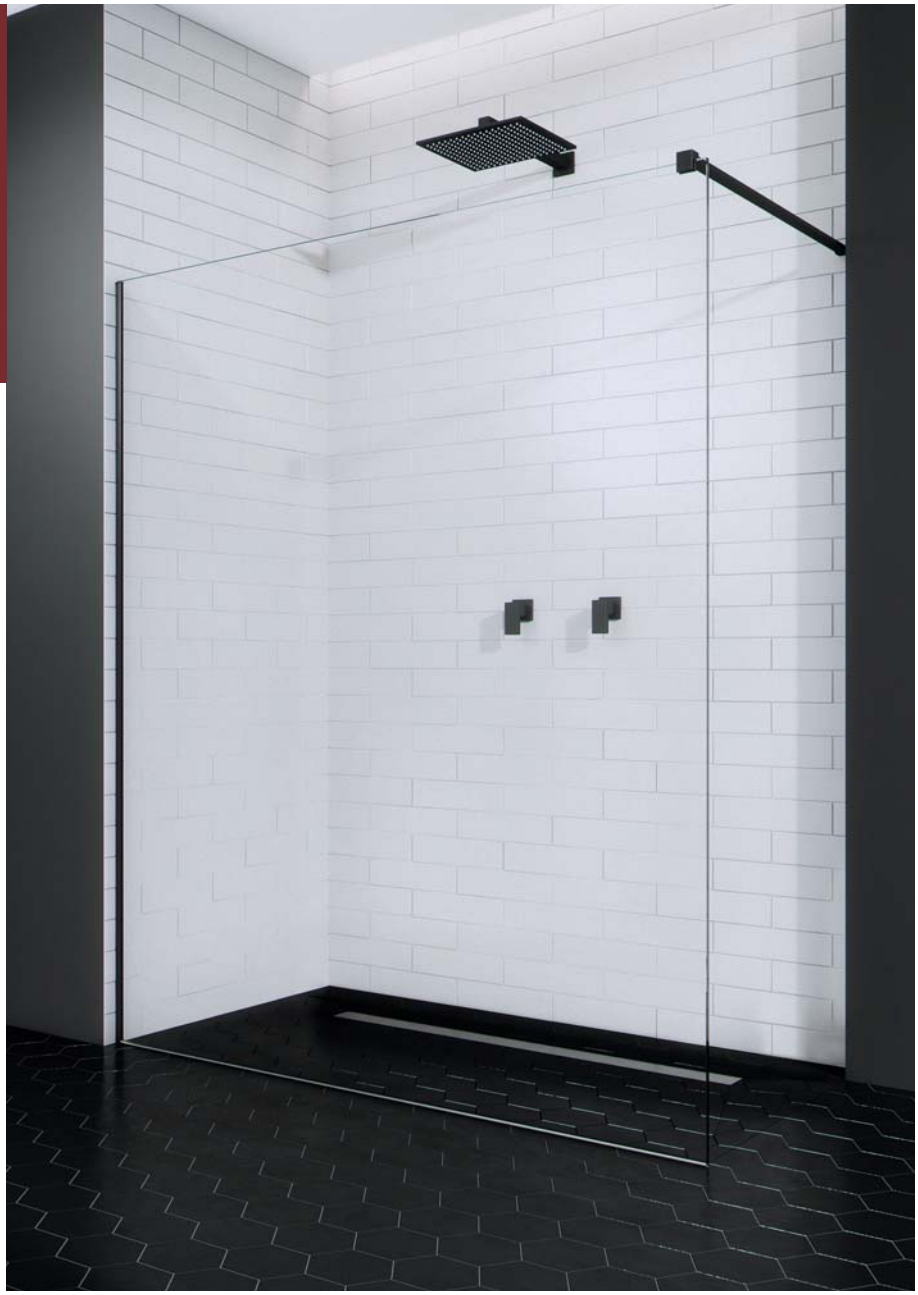

Kabina jest uniwersalna, można zamontować ją zarówno jako wersję lewą, jak i prawą.

Model	Wymiar nominalny **(X1)**	Wysokość **(H)**	SZKŁO PRZEJRZYSTE	
			Nr artykułu	Cena brutto
Modo New Black II 70	685-695	2000	389074-54-01	1 320
Modo New Black II 80	785-795	2000	389084-54-01	1 375
Modo New Black II 90	885-895	2000	389094-54-01	1 430
Modo New Black II 100	985-995	2000	389104-54-01	1 485
Modo New Black II 110	1085-1095	2000	389114-54-01	1 705
Modo New Black II 120	1185-1195	2000	389124-54-01	1 760
Modo New Black II 130	1285-1295	2000	389134-54-01	1 815
Modo New Black II 140	1385-1395	2000	389144-54-01	1 870
Modo New Black II 150	1485-1495	2000	389154-54-01	1 925
Modo New Black II 160	1585-1595	2000	389164-54-01	1 980
Modo New Black II 30-100×150-200	300-1000	1500-2000	389903-54-01	1 760
Modo New Black II 30-100×200-230	300-1000	2001-2300	389904-54-01	1 980
Modo New Black II 100-140×150-200	1001-1400	1500-2000	389905-54-01	2 310
Modo New Black II 100-140×200-230	1001-1400	2001-2300	389906-54-01	2 420
Modo New Black II 140-180×150-200	1401-1800	1500-2000	389907-54-01	2 530
Modo New Black II 140-180×200-230	1401-1800	2001-2300	389908-54-01	2 640

Artykuły oznaczone kolorem szarym – czas realizacji zamówienia 10 dni roboczych.

Ceny detaliczne podano w PLN. Wymiary podane są w mm.

RYSUNKI TECHNICZNE

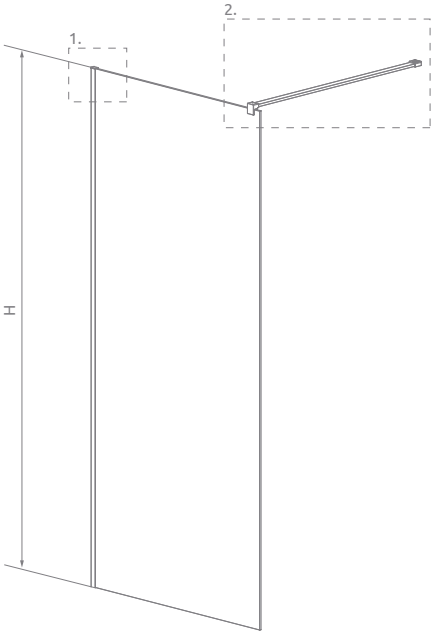

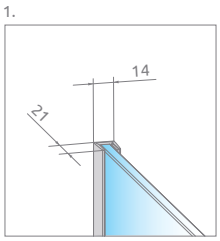

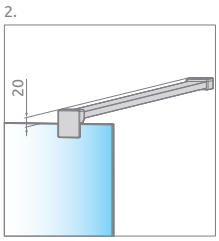

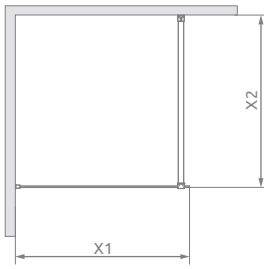

Modo New II	X1	X2	H
Modo New Black II 70	685-695	max 1500	2000
Modo New Black II 80	785-795	max 1500	2000
Modo New Black II 90	885-895	max 1500	2000
Modo New Black II 100	985-995	max 1500	2000
Modo New Black II 110	1085-1095	max 1500	2000
Modo New Black II 120	1185-1195	max 1500	2000
Modo New Black II 130	1285-1295	max 1500	2000
Modo New Black II 140	1385-1395	max 1500	2000
Modo New Black II 150	1485-1495	max 1500	2000
Modo New Black II 160	1585-1595	max 1500	2000

OPCJE DODATKOWE

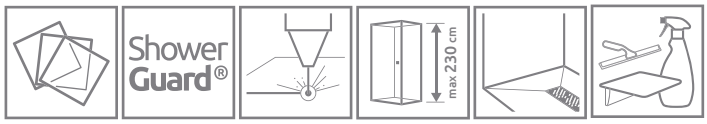

WARIANTY SZKŁA
Patrz str. 7/63

OCHRONA ShowerGuard®
Patrz str. 6

GRAWER NA SZKLE
Patrz str. 16

MAKSYMALNA WYSOKOŚĆ
Patrz str. 9

BRODZIKI PODPŁYTKOWE
Patrz str. 416

DOSTĘPNE AKCESORIA
Patrz str. 409

ZALECANE BRODZIKI

Zantos C | Giaros C | Doros Plus C | Doros C | Doros C Compact | Delos C | Delos C z obudową | Argos C | Argos C z obudową | Rodos C Compact | Siros C | Siros C Compact | Giaros D | Doros Plus D | Doros D | Doros D Compact

Argos D | Argos D z obudową | Delos D | Delos D z obudową | Laros D Compact | Zantos F | Doros Plus F | Doros F | Doros F Compact | RadaDrain z odpływem liniowym | RadaDrain z kratką odpływową | RadaDrain Odpływ liniowy

Więcej na stronie 390

Modo New III

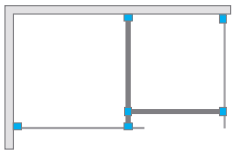

Patrz str. 36

Składając zamówienie, należy podać 3 nr artykułów: dwóch ścianek Modo New II oraz łącznika wsporników.

ŚCIANKI

Model	Wymiar nominalny **(X1)**	Wysokość **(H)**	SZKŁO PRZEJRZYSTE	
			Nr artykułu	Cena brutto
Modo New II 70	685-695	2000	389074-01-01	1 200
Modo New II 80	785-795	2000	389084-01-01	1 250
Modo New II 90	885-895	2000	389094-01-01	1 300
Modo New II 100	985-995	2000	389104-01-01	1 350
Modo New II 110	1085-1095	2000	389114-01-01	1 550
Modo New II 120	1185-1195	2000	389124-01-01	1 600
Modo New II 130	1285-1295	2000	389134-01-01	1 650
Modo New II 140	1385-1395	2000	389144-01-01	1 700
Modo New II 150	1485-1495	2000	389154-01-01	1 750
Modo New II 160	1585-1595	2000	389164-01-01	1 800
Modo II New 30-100×150-200	300-1000	1500-2000	389903-01-01	1 600
Modo II New 30-100×200-230	300-1000	2001-2300	389904-01-01	1 800
Modo II New 100-140×150-200	1001-1400	1500-2000	389905-01-01	2 100
Modo II New 100-140×200-230	1001-1400	2001-2300	389906-01-01	2 200
Modo II New 140-180×150-200	1401-1800	1500-2000	389907-01-01	2 300
Modo II New 140-180×200-230	1401-1800	2001-2300	389908-01-01	2 400

ŁĄCZNIK WSPORNIKÓW

Model	Nr artykułu	Cena brutto
Łącznik wsporników	389000-01	47

Artykuły oznaczone kolorem szarym – czas realizacji zamówienia 10 dni roboczych.

Ceny detaliczne podano w PLN. Wymiary podane są w mm.

RYSUNKI TECHNICZNE

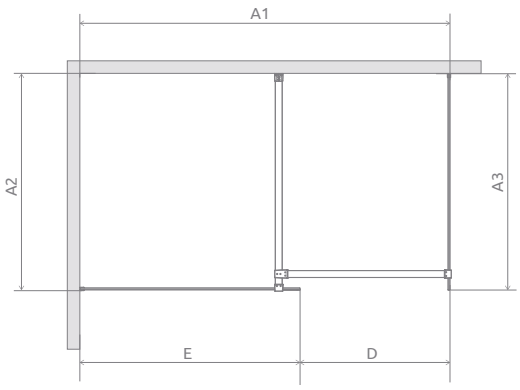

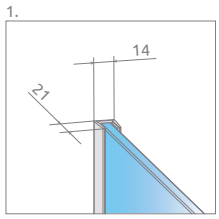

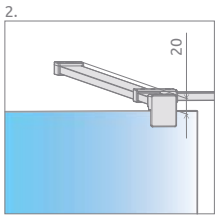

Ścianka 1	A1	A2	E	H
Modo New II 70	maks. 2200	maks. 1500	685-695	2000
Modo New II 80	maks. 2300	maks. 1500	785-795	2000
Modo New II 90	maks. 2400	maks. 1500	885-895	2000
Modo New II 100	maks. 2500	maks. 1500	985-995	2000
Modo New II 110	maks. 2600	maks. 1500	1085-1095	2000
Modo New II 120	maks. 2700	maks. 1500	1185-1195	2000
Modo New II 130	maks. 2800	maks. 1500	1285-1295	2000
Modo New II 140	maks. 2900	maks. 1500	1385-1395	2000
Modo New II 150	maks. 3000	maks. 1500	1485-1495	2000
Modo New II 160	maks. 3100	maks. 1500	1585-1595	2000

Ścianka 2	A3	D
Modo New II 70	685-695	maks. 1500
Modo New II 80	785-795	maks. 1500
Modo New II 90	885-895	maks. 1500
Modo New II 100	985-995	maks. 1500
Modo New II 110	1085-1095	maks. 1500
Modo New II 120	1185-1195	maks. 1500
Modo New II 130	1285-1295	maks. 1500
Modo New II 140	1385-1395	maks. 1500
Modo New II 150	1485-1495	maks. 1500
Modo New II 160	1585-1595	maks. 1500

OPCJE DODATKOWE

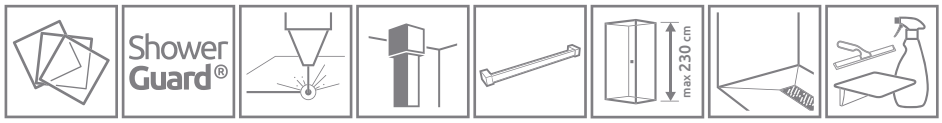

WARIANTY SZKŁA	OCHRONA ShowerGuard®	GRAWER NA SZKLE	WSPORNIK DOSUFITOWY	WIESZAK NA RĘCZNIK	MAKSYMALNA WYSOKOŚĆ	BRODZIKI PODPŁYTKOWE	DOSTĘPNE AKCESORIA
Patrz str. 7/63	Patrz str. 6	Patrz str. 16	Patrz str. 62	Patrz str. 11	Patrz str. 9	Patrz str. 416	Patrz str. 409

Teleskopowy wspornik dosufitowy	Grubość szkła	Wysokość	Nr artykułu	Cena brutto
	8 mm	maks. 3000 mm	WD-008-02	299

ZALECANE BRODZIKI

Giaros D

Doros Plus D

Doros D

Doros D Compact

Argos D

Argos D z obudową

Laros D Compact

Zantos F

Doros Plus F

Doros F

Doros F Compact

RadaDrain z odpływem liniowym

RadaDrain z kratką odpływową

RadaDrain Odpływ liniowy

Więcej na stronie 390

Euphoria Walk-in I

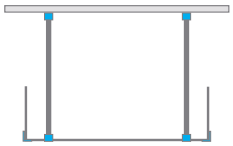

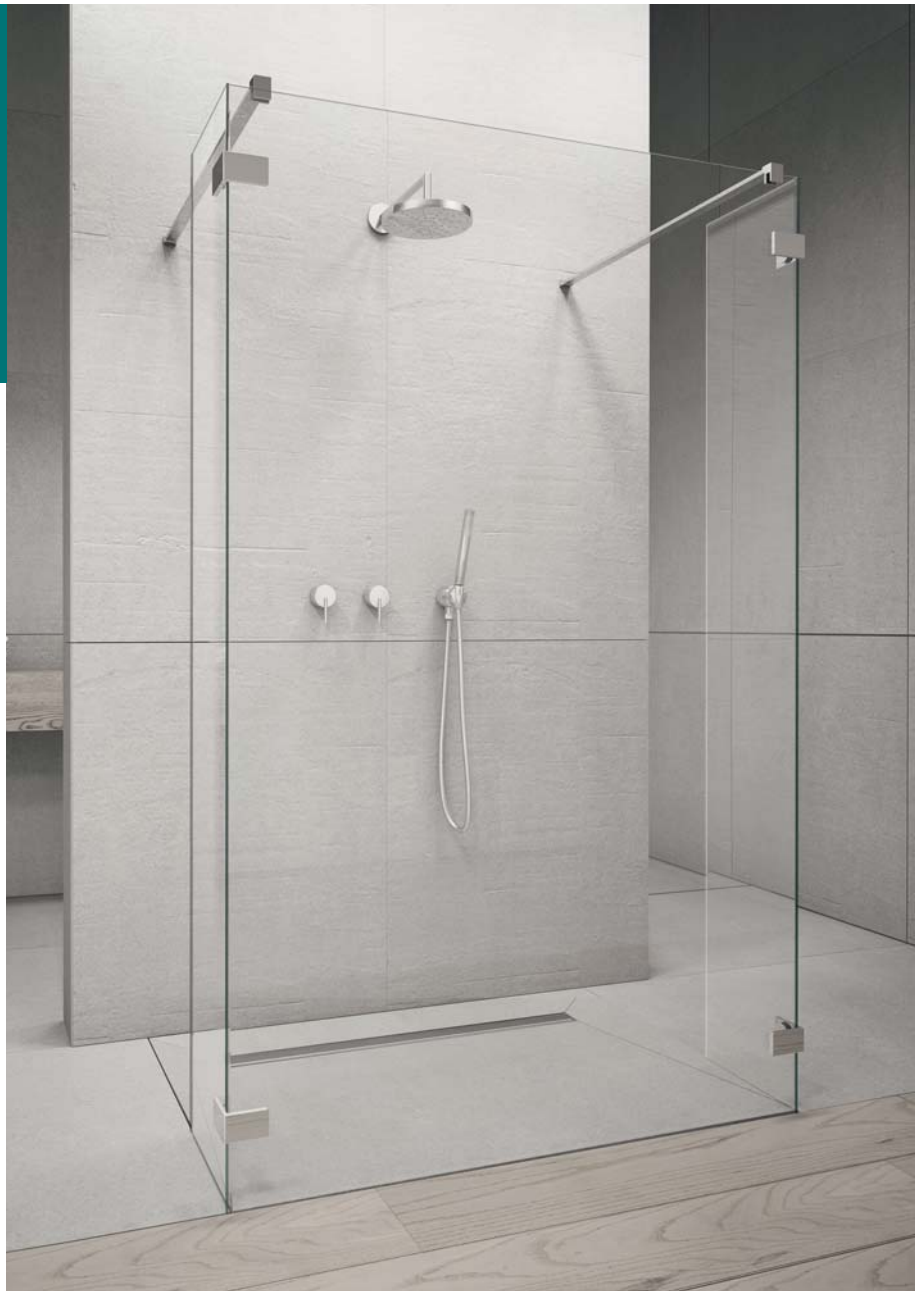

Składając zamówienie, należy podać 3 numery artykułów: front W4 oraz ścianek bocznych SW.

FRONT W4

Model	Wymiar nominalny **(X1)**	Wymiar do osi szyby **(Y1)**	Wysokość **(H)**	SZKŁO PRZEJRZYSTE	
				Nr artykułu	Cena brutto
Walk-in I W4 120	1173	1147	2000	383144-01-01	1 260
Walk-in I W4 130	1273	1247	2000	383145-01-01	1 320
Walk-in I W4 140	1373	1347	2000	383146-01-01	1 400

ŚCIANKA BOCZNA SW

(w opakowaniu znajduje się 1 ścianka boczna, składając zamówienie należy zamówić 2 ścianki boczne)

Model	Szerokość **(C)**	Wysokość **(H)**	SZKŁO PRZEJRZYSTE	
			Nr artykułu	Cena brutto
SW	300	2000	383160-01-01	1 040

■ Artykuły oznaczone kolorem szarym – czas realizacji zamówienia 10 dni roboczych.
Dopłata za opcję **Chrome+** wynosi 340 zł brutto do ceny kabiny.

Ceny detaliczne podano w PLN. Wymiary podane są w mm.

RYSUNKI TECHNICZNE

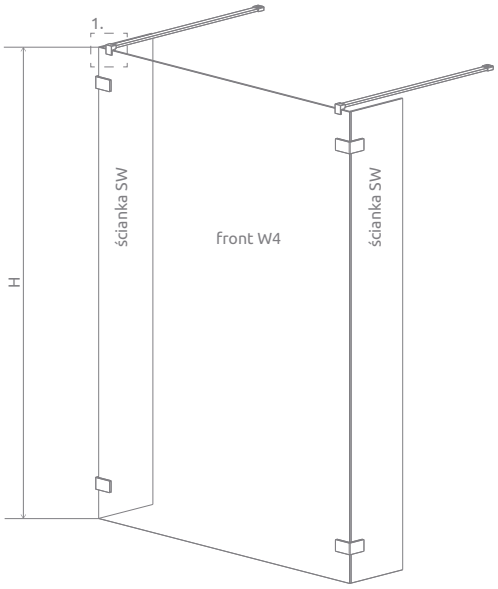

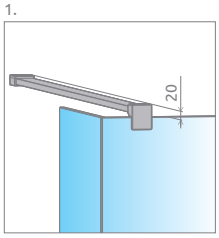

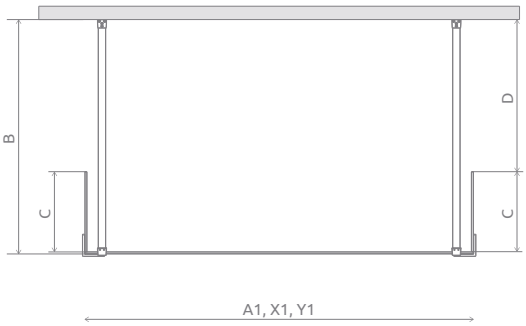

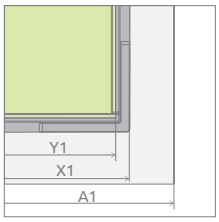

FRONT W4	A1	X1	Y1	B	H
W4 120	1200	1173	1147	maks. 1500	2000
W4 130	1300	1273	1247	maks. 1500	2000
W4 140	1400	1373	1347	maks. 1500	2000

ŚCIANKA SW	C	D
SW	300	maks. 1190

OPCJE DODATKOWE

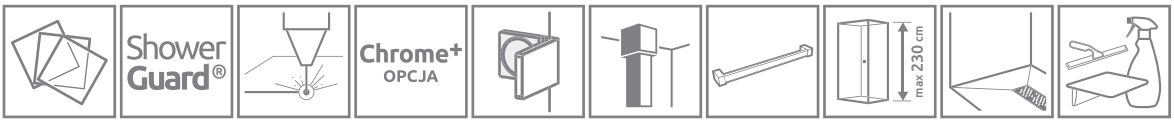

WARIANTY SZKŁA	OCHRONA ShowerGuard®	GRAWER NA SZKLE	PROFILE CHROME+	KLAMRY WEWNĘTRZNE	WSPORNIK DOSUFITOWY	**WIESZAK NA RĘCZNIK**	MAKSYMALNA WYSOKOŚĆ	**BRODZIKI PODPŁYTKOWE**	DOSTĘPNE AKCESORIA
Patrz str. 7/65	Patrz str. 6	Patrz str. 16	Patrz str. 8	Patrz str. 8	Patrz str. 62	Patrz str. 11	Patrz str. 9	Patrz str. 416	Patrz str. 409

Teleskopowy wspornik dosufitowy	Grubość szkła	Wysokość	Nr artykułu	Cena brutto
	8 mm	maks. 3000 mm	WD-008-02	299

ZALECANE BRODZIKI

Giaros D

Doros Plus D

Doros D

Doros D Compact

Argos D

Argos D z obudową

Laros D Compact

RadaDrain z odpływem liniowym

RadaDrain z kratką odpływową

RadaDrain Odpływ liniowy

Więcej na stronie 390

Euphoria Walk-in II

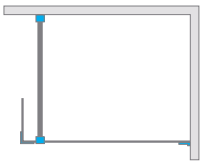

Składając zamówienie, należy podać 2 numery artykułów: frontu W3 oraz ścianki bocznej SW.
Kabina jest uniwersalna, można zamontować ją zarówno jako wersję lewą, jak i prawą.

FRONT W3

Model	Wymiar nominalny **(X1)**	Wymiar do osi szyby **(Y1)**	Wysokość **(H)**	SZKŁO PRZEJRZYSTE	
				Nr artykułu	Cena brutto
Walk-in W3 80	786-796	773-783	2000	383130-01-01	1 300
Walk-in W3 90	886-896	873-883	2000	383131-01-01	1 400
Walk-in W3 100	986-996	973-983	2000	383132-01-01	1 460
Walk-in W3 110	1086-1096	1073-1083	2000	383133-01-01	1 580
Walk-in W3 120	1186-1196	1173-1183	2000	383134-01-01	1 640
Walk-in W3 130	1286-1296	1273-1283	2000	383135-01-01	1 720
Walk-in W3 140	1386-1396	1373-1383	2000	383136-01-01	1 780

ŚCIANKA BOCZNA SW

Model	Szerokość **(C)**	Wysokość **(H)**	SZKŁO PRZEJRZYSTE	
			Nr artykułu	Cena brutto
SW	300	2000	383160-01-01	1 040

Dopłata za opcję **Chrome+** wynosi 300 zł brutto do ceny kabiny.

Ceny detaliczne podano w PLN. Wymiary podane są w mm.

RYSUNKI TECHNICZNE

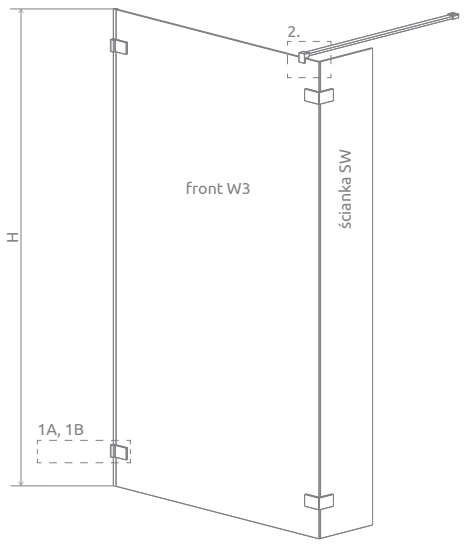

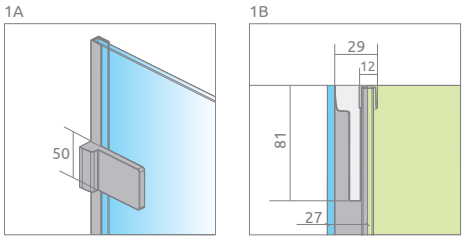

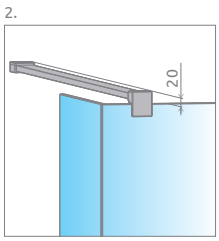

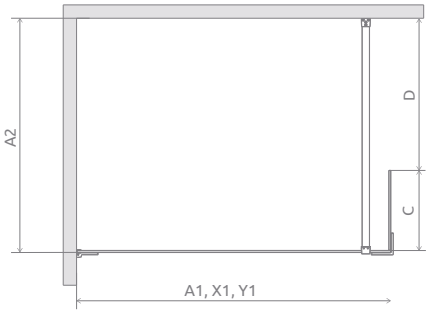

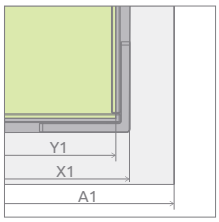

FRONT W3	A1	A2	X1	Y1	H
W3 80	800	maks. 1500	786-796	773-783	2000
W3 90	900	maks. 1500	886-896	873-883	2000
W3 100	1000	maks. 1500	986-996	973-983	2000
W3 110	1100	maks. 1500	1086-1096	1073-1083	2000
W3 120	1200	maks. 1500	1186-1196	1173-1183	2000
W3 130	1300	maks. 1500	1286-1296	1273-1283	2000
W3 140	1400	maks. 1500	1386-1396	1373-1383	2000

ŚCIANKA SW	C	D
SW	300	maks. 1190

OPCJE DODATKOWE

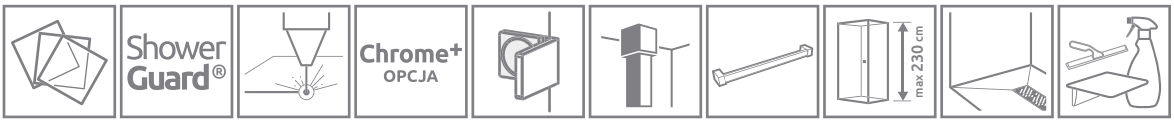

WARIANTY SZKŁA	OCHRONA ShowerGuard®	GRAWER NA SZKLE	PROFILE CHROME+	KLAMRY WEWNĘTRZNE	WSPORNIK DOSUFITOWY	WIESZAK NA RĘCZNIK	MAKSYMALNA WYSOKOŚĆ	BRODZIKI PODPŁYTKOWE	DOSTĘPNE AKCESORIA
Patrz str. 7/65	Patrz str. 6	Patrz str. 16	Patrz str. 8	Patrz str. 8	Patrz str. 62	Patrz str. 11	Patrz str. 9	Patrz str. 416	Patrz str. 409

Teleskopowy wspornik dosufitowy	Grubość szkła	Wysokość	Nr artykułu	Cena brutto
	8 mm	maks. 3000 mm	WD-008-02	299

ZALECANE BRODZIKI

Więcej na stronie 390

Euphoria Walk-in III

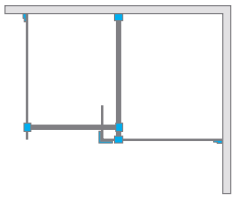

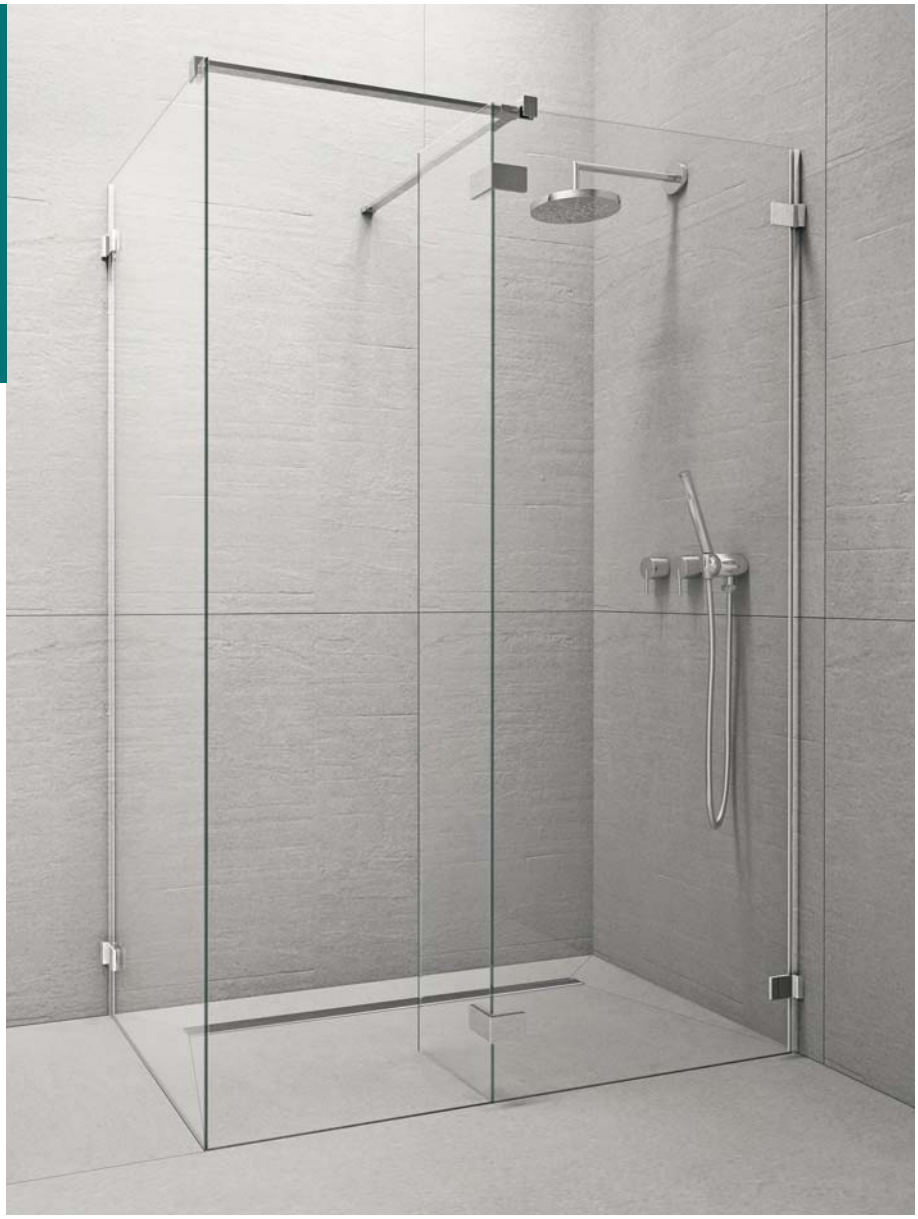

Składając zamówienie, należy podać 3 numery artykułów: frontu W3, ściany bocznej W2 oraz ścianki bocznej SW.
Kabina jest uniwersalna, można zamontować ją zarówno jako wersję lewą, jak i prawą. Zalecamy montaż bezpośrednio na podłodze.

FRONT W3

Model	Wymiar (E)	Wysokość (H)	SZKŁO PRZEJRZYSTE	
			Nr artykułu	Cena brutto
Walk-in W3 80	780-790	2000	383130-01-01	1 300
Walk-in W3 90	880-890	2000	383131-01-01	1 400
Walk-in W3 100	980-990	2000	383132-01-01	1 460
Walk-in W3 110	1080-1090	2000	383133-01-01	1 580
Walk-in W3 120	1180-1190	2000	383134-01-01	1 640
Walk-in W3 130	1280-1290	2000	383135-01-01	1 720
Walk-in W3 140	1380-1390	2000	383136-01-01	1 780

ŚCIANKA BOCZNA W2

Model	Wymiar nominalny (Y3)	Wysokość (H)	SZKŁO PRZEJRZYSTE	
			Nr artykułu	Cena brutto
W2 80	764-774	2000	383120-01-01	1 200
W2 90	864-874	2000	383121-01-01	1 280
W2 100	964-974	2000	383122-01-01	1 340

ŚCIANKA BOCZNA SW

Model	Szerokość (C)	Wysokość (H)	SZKŁO PRZEJRZYSTE	
			Nr artykułu	Cena brutto
SW	300	2000	383160-01-01	1 040

Dopłata za opcję **Chrome+** wynosi 600 zł brutto do ceny kabiny.

Ceny detaliczne podano w PLN. Wymiary podane są w mm.

RYSUNKI TECHNICZNE

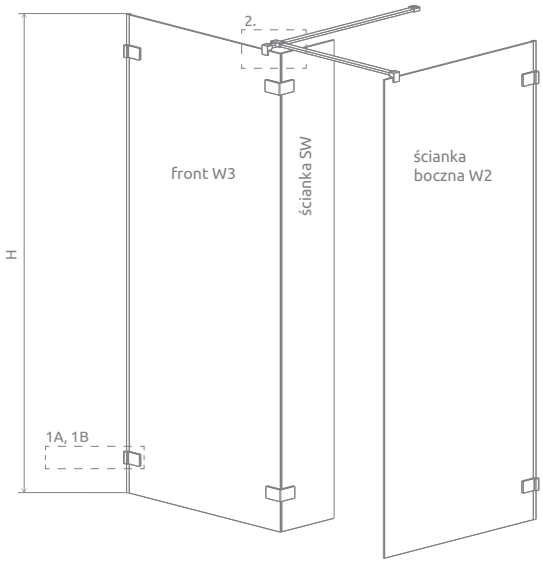

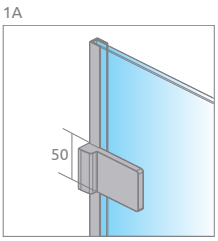

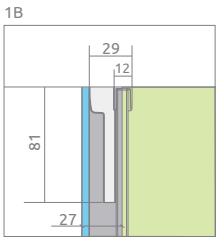

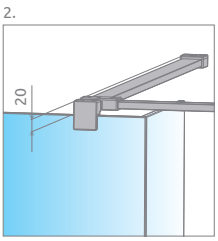

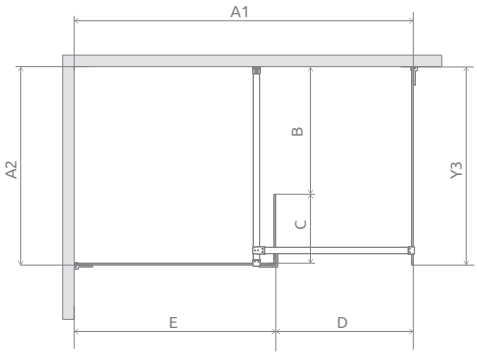

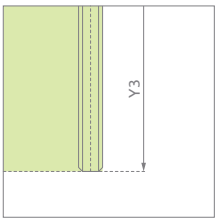

FRONT W3	A1	A2	D	E	H
W3 80	maks. 2265	maks. 1500	maks. 1480	780-790	2000
W3 90	maks. 2365	maks. 1500	maks. 1480	880-890	2000
W3 100	maks. 2465	maks. 1500	maks. 1480	980-990	2000
W3 110	maks. 2565	maks. 1500	maks. 1480	1080-1090	2000
W3 120	maks. 2665	maks. 1500	maks. 1480	1180-1190	2000
W3 130	maks. 2765	maks. 1500	maks. 1480	1280-1290	2000
W3 140	maks. 2865	maks. 1500	maks. 1480	1380-1390	2000

ŚCIANKA W2	Y3
W2 80	764-774
W2 90	864-874
W2 100	964-974

ŚCIANKA SW	B	C
SW	maks. 1190	300

OPCJE DODATKOWE

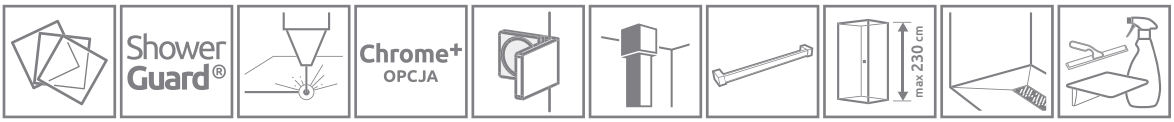

WARIANTY SZKŁA Patrz str. 7/65 | OCHRONA ShowerGuard® Patrz str. 6 | GRAWER NA SZKLE Patrz str. 16 | PROFILE CHROME+ Patrz str. 8 | KLAMRY WEWNĘTRZNE Patrz str. 8 | WSPORNIK DOSUFITOWY Patrz str. 62 | **WIESZAK NA RĘCZNIK** Patrz str. 11 | MAKSYMALNA WYSOKOŚĆ Patrz str. 9 | **BRODZIKI PODPŁYTKOWE** Patrz str. 416 | DOSTĘPNE AKCESORIA Patrz str. 409

Teleskopowy wspornik dosufitowy	Grubość szkła	Wysokość	Nr artykułu	Cena brutto
	8 mm	maks. 3000 mm	WD-008-02	299

ZALECANE BRODZIKI

RadaDrain z odpływem liniowym

RadaDrain z kratką odpływową

RadaDrain Odpływ liniowy

Więcej na stronie 390

Euphoria Walk-in IV

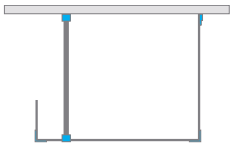

Składając zamówienie, należy podać 3 numery artykułów: frontu W4, ściany bocznej W5 oraz ścianki bocznej SW.
Kabina jest uniwersalna, można zamontować ją zarówno jako wersję lewą, jak i prawą.

FRONT W4

Model	Wymiar nominalny **(X1)**	Wymiar do osi szyby **(Y1)**	Wysokość **(H)**	SZKŁO PRZEJRZYSTE	
				Nr artykułu	Cena brutto
Walk-in W4 80	773	747	2000	383140-01-01	920
Walk-in W4 90	873	847	2000	383141-01-01	1 020
Walk-in W4 100	973	947	2000	383142-01-01	1 080
Walk-in W4 110	1073	1047	2000	383143-01-01	1 200
Walk-in W4 120	1173	1147	2000	383144-01-01	1 260
Walk-in W4 130	1273	1247	2000	383145-01-01	1 320
Walk-in W4 140	1373	1347	2000	383146-01-01	1 400

ŚCIANKA BOCZNA W5

Model	Wymiar nominalny **(X2)**	Wymiar do osi szyby **(Y2)**	Wysokość **(H)**	SZKŁO PRZEJRZYSTE	
				Nr artykułu	Cena brutto
W5 80	786-796	773-783	2000	383150-01-01	1 460
W5 90	886-896	873-883	2000	383151-01-01	1 520
W5 100	986-996	973-983	2000	383152-01-01	1 600

ŚCIANKA BOCZNA SW

Model	Szerokość **(C)**	Wysokość **(H)**	SZKŁO PRZEJRZYSTE	
			Nr artykułu	Cena brutto
SW	300	2000	383160-01-01	1 040

Artykuły oznaczone kolorem szarym – czas realizacji zamówienia 10 dni roboczych.
Dopłata za opcję **Chrome+** wynosi 300 zł brutto do ceny kabiny.

Ceny detaliczne podano w PLN. Wymiary podane są w mm.

RYSUNKI TECHNICZNE

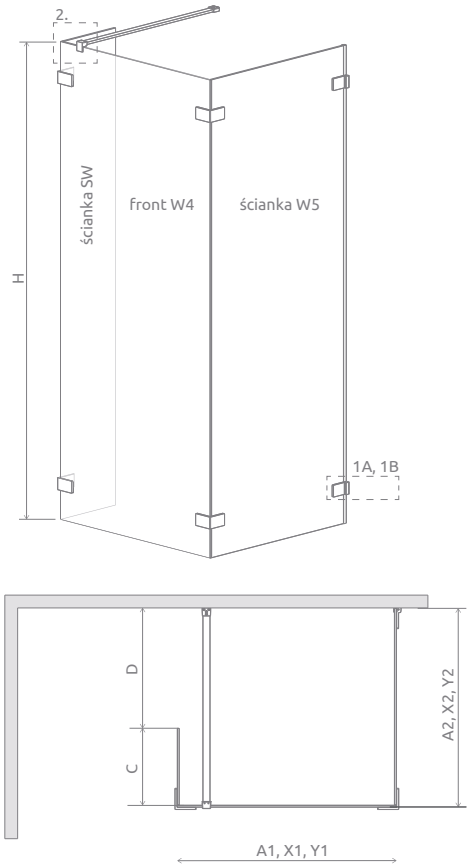

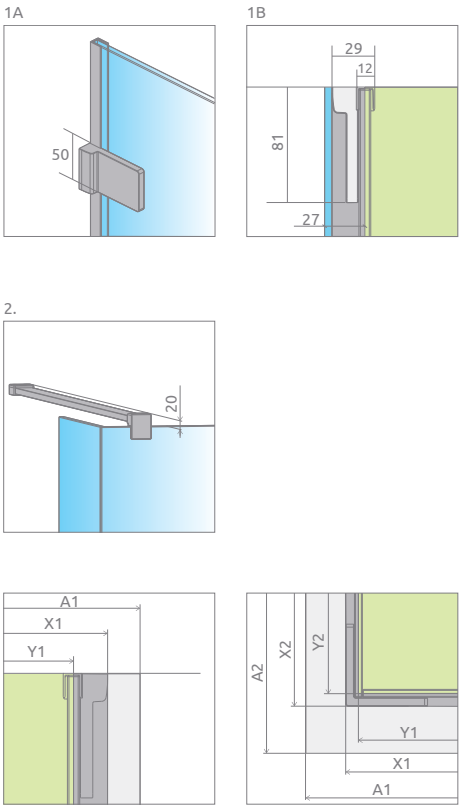

FRONT W4	A1	X1	Y1	H
W4 80	800	773	747	2000
W4 90	900	873	847	2000
W4 100	1000	973	947	2000
W4 110	1100	1073	1047	2000
W4 120	1200	1173	1147	2000
W4 130	1300	1273	1247	2000
W4 140	1400	1373	1347	2000

ŚCIANKA W5	A2	X2	Y2	D
W5 80	800	786-796	773-783	469-479
W5 90	900	886-896	873-883	569-579
W5 100	1000	986-996	973-983	669-679

ŚCIANKA SW	C
SW	300

OPCJE DODATKOWE

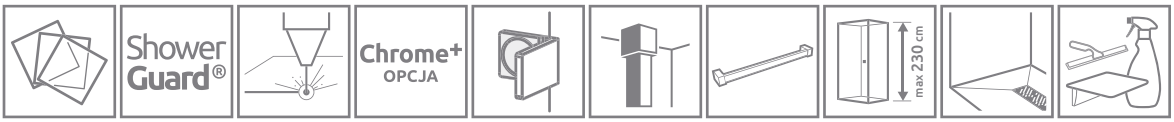

WARIANTY SZKŁA	OCHRONA ShowerGuard®	GRAWER NA SZKLE	PROFILE CHROME+	KLAMRY WEWNĘTRZNE	WSPORNIK DOSUFITOWY	WIESZAK NA RĘCZNIK	MAKSYMALNA WYSOKOŚĆ	BRODZIKI PODPŁYTKOWE	DOSTĘPNE AKCESORIA
Patrz str. 7/65	Patrz str. 6	Patrz str. 16	Patrz str. 8	Patrz str. 8	Patrz str. 62	Patrz str. 11	Patrz str. 9	Patrz str. 416	Patrz str. 409

Teleskopowy wspornik dosufitowy	Grubość szkła	Wysokość	Nr artykułu	Cena brutto
	8 mm	maks. 3000 mm	WD-008-02	299

ZALECANE BRODZIKI

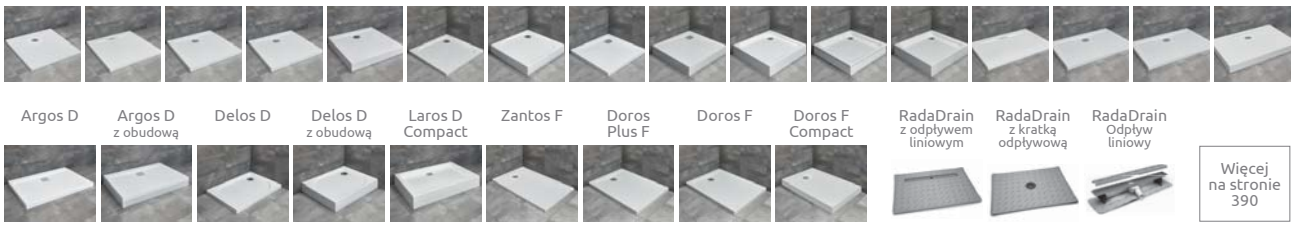

Więcej na stronie 390

Euphoria Walk-in V

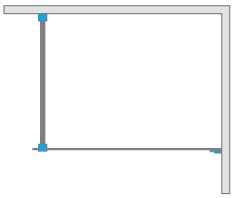

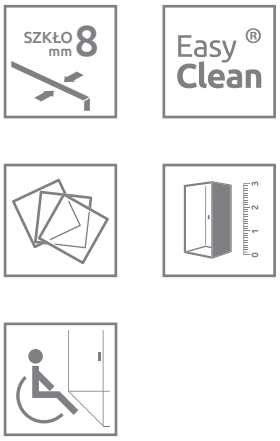

Kabina jest uniwersalna, można zamontować ją zarówno jako wersję lewą, jak i prawą.

Model	Wymiar brodzika **(A1)**	Wymiar nominalny **(Y1)**	Wysokość **(H)**	SZKŁO PRZEJRZYSTE	
				Nr artykułu	Cena brutto
Walk-in W1 70	700	665-675	2000	383117-01-01	1 560
Walk-in W1 80	800	765-775	2000	383110-01-01	1 600
Walk-in W1 90	900	865-875	2000	383111-01-01	1 620
Walk-in W1 100	1000	965-975	2000	383112-01-01	1 700
Walk-in W1 110	1100	1065-1075	2000	383113-01-01	1 820
Walk-in W1 120	1200	1165-1175	2000	383114-01-01	1 900
Walk-in W1 130	1300	1265-1275	2000	383115-01-01	2 140
Walk-in W1 140	1400	1365-1375	2000	383116-01-01	2 220

Dopłata za opcję **Chrome+** wynosi 300 zł brutto do ceny kabiny.

Ceny detaliczne podano w PLN. Wymiary podane są w mm.

RYSUNKI TECHNICZNE

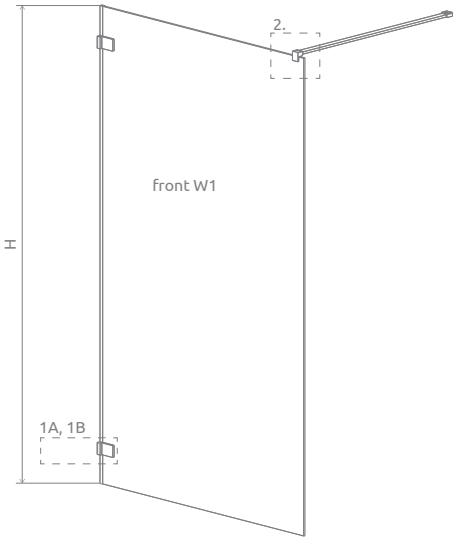

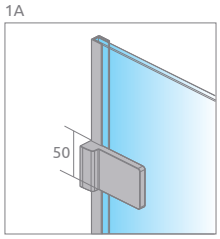

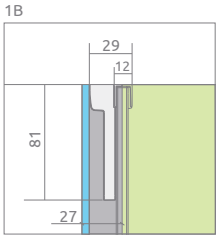

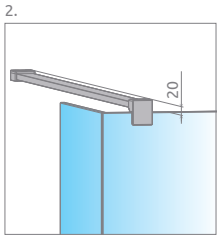

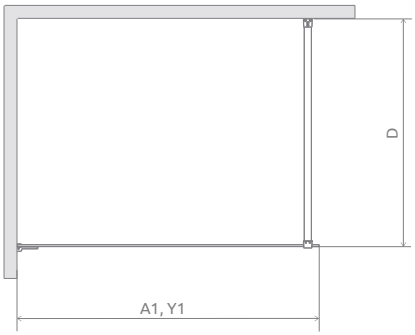

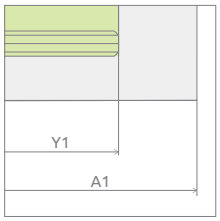

FRONT W1	A1	Y1	D	H
W1 70	700	665-675	maks. 1500	2000
W1 80	800	765-775	maks. 1500	2000
W1 90	900	865-875	maks. 1500	2000
W1 100	1000	965-975	maks. 1500	2000
W1 110	1100	1065-1075	maks. 1500	2000
W1 120	1200	1165-1175	maks. 1500	2000
W1 130	1300	1265-1275	maks. 1500	2000
W1 140	1400	1365-1375	maks. 1500	2000

OPCJE DODATKOWE

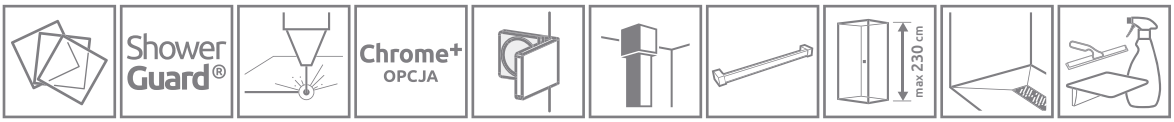

WARIANTY SZKŁA	OCHRONA ShowerGuard®	GRAWER NA SZKLE	PROFILE CHROME+	KLAMRY WEWNĘTRZNE	WSPORNIK DOSUFITOWY	**WIESZAK NA RĘCZNIK**	MAKSYMALNA WYSOKOŚĆ	**BRODZIKI PODPŁYTKOWE**	DOSTĘPNE AKCESORIA
Patrz str. 7/65	Patrz str. 6	Patrz str. 16	Patrz str. 8	Patrz str. 8	Patrz str. 62	Patrz str. 11	Patrz str. 9	Patrz str. 416	Patrz str. 409

Teleskopowy wspornik dosufitowy	Grubość szkła	Wysokość	Nr artykułu	Cena brutto
	8 mm	maks. 3000 mm	WD-008-02	299

ZALECANE BRODZIKI

Zantos C | Giaros C | Doros Plus C | Doros C | Doros C Compact | Delos C | Delos C z obudową | Argos C | Argos C z obudową | Rodos C Compact | Siros C | Siros C Compact | Giaros D | Doros Plus D | Doros D | Doros D Compact

Argos D | Argos D z obudową | Delos D | Delos D z obudową | Laros D Compact | Zantos F | Doros Plus F | Doros F | Doros F Compact | RadaDrain z odpływem liniowym | RadaDrain z kratką odpływową | RadaDrain Odpływ liniowy

Więcej na stronie 390

Ceny detaliczne podano w PLN. Wymiary podane są w mm.

Nowość

Arta Walk-in

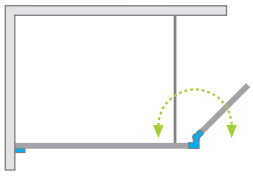

Składając zamówienie, należy podać 2 numery artykułów: frontu oraz skrzydła bocznego.

FRONT

Model	Wymiar nominalny **(X1)**	Wymiar do osi szyby **(Y1)**	Wysokość **(H)**	SZKŁO PRZEJRZYSTE	
				Nr artykułu	Cena brutto
Walk-in front 80	786-796	773-783	2000	386280-03-01	1 250
Walk-in front 90	886-896	873-883	2000	386290-03-01	1 300
Walk-in front 100	986-996	973-983	2000	386210-03-01	1 350
Walk-in front 110	1086-1096	1073-1083	2000	386211-03-01	1 400
Walk-in front 120	1186-1196	1173-1183	2000	386212-03-01	1 450
Walk-in front 130	1286-1296	1273-1283	2000	386213-03-01	1 500
Walk-in front 140	1386-1396	1373-1383	2000	386214-03-01	1 550

SKRZYDŁO BOCZNE

Model	Szerokość **(C)**	Wysokość **(H)**	SZKŁO PRZEJRZYSTE	
			Nr artykułu	Cena brutto
Skrzydło boczne 40 lewe	400	2000	386010-03-01L	1 500
Skrzydło boczne 40 prawe	400	2000	386010-03-01R	1 500

Artykuły oznaczone kolorem szarym – czas realizacji zamówienia 10 dni roboczych.

Ceny detaliczne podano w PLN. Wymiary podane są w mm.

RYSUNKI TECHNICZNE

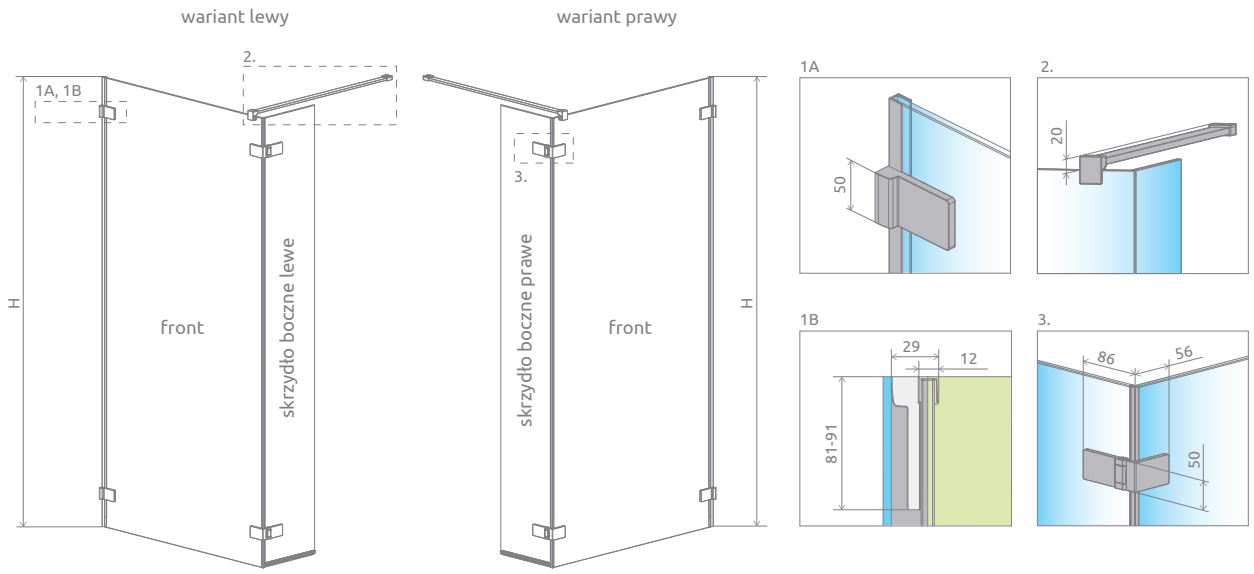

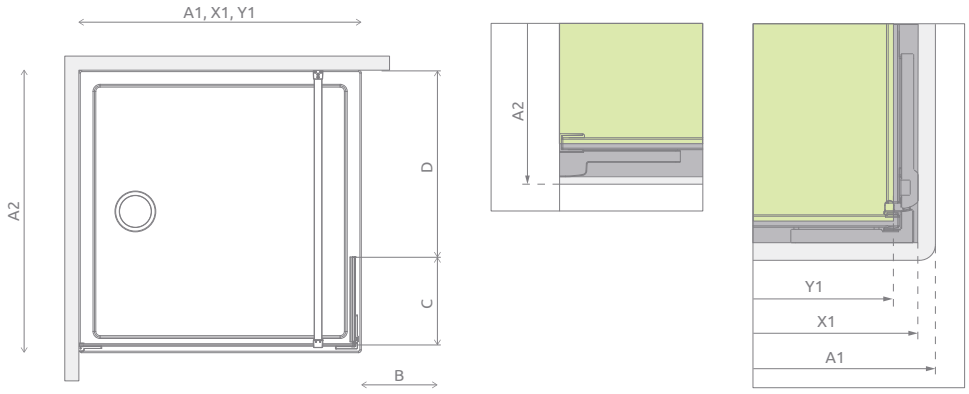

FRONT

Model	A1	A2	X1	Y1	H
Front 80	800	maks. 1500	786-796	773-783	2000
Front 90	900	maks. 1500	886-896	873-883	2000
Front 100	1000	maks. 1500	986-996	973-983	2000
Front 110	1100	maks. 1500	1086-1096	1073-1083	2000
Front 120	1200	maks. 1500	1186-1196	1173-1183	2000
Front 130	1300	maks. 1500	1286-1296	1273-1283	2000
Front 140	1400	maks. 1500	1386-1396	1373-1383	2000

SKRZYDŁO BOCZNE

Model	B	C	D
Skrzydło boczne	391	400	maks. 1090

OPCJE DODATKOWE

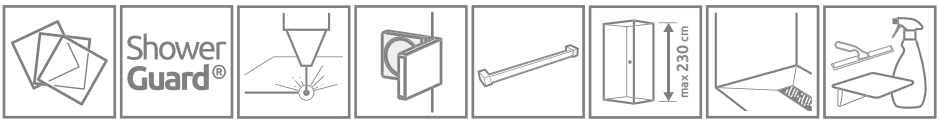

WARIANTY SZKŁA	OCHRONA ShowerGuard®	GRAWER NA SZKLE	KLAMRY WEWNĘTRZNE	WIESZAK NA RĘCZNIK	MAKSYMALNA WYSOKOŚĆ	BRODZIKI PODPŁYTKOWE	DOSTĘPNE AKCESORIA
Patrz str. 7/66	Patrz str. 6	Patrz str. 16	Patrz str. 8	Patrz str. 11	Patrz str. 9	Patrz str. 416	Patrz str. 409

ZALECANE BRODZIKI

Więcej na stronie 390

Ceny detaliczne podano w PLN. Wymiary podane są w mm.

Eos II Walk-in

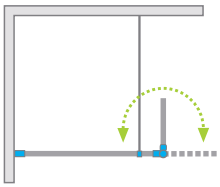

1)

Model	Wymiar nominalny **(X1)**	Wymiar do osi szyby **(Y1)**	Wysokość **(H)**	SZKŁO PRZEJRZYSTE	
				Nr artykułu	Cena brutto
Walk-in 80 lewy	785-795	772-782	1970	3799500-01L	1 751
Walk-in 80 prawy	785-795	772-782	1970	3799500-01R	1 751
Walk-in 90 lewy	885-895	872-882	1970	3799501-01L	1 793
Walk-in 90 prawy	885-895	872-882	1970	3799501-01R	1 793
Walk-in 100 lewy	985-995	972-982	1970	3799502-01L	1 834
Walk-in 100 prawy	985-995	972-982	1970	3799502-01R	1 834

1) Tego modelu nie możemy wykonać w szkle Pixarena.

Ceny detaliczne podano w PLN. Wymiary podane są w mm.

RYSUNKI TECHNICZNE

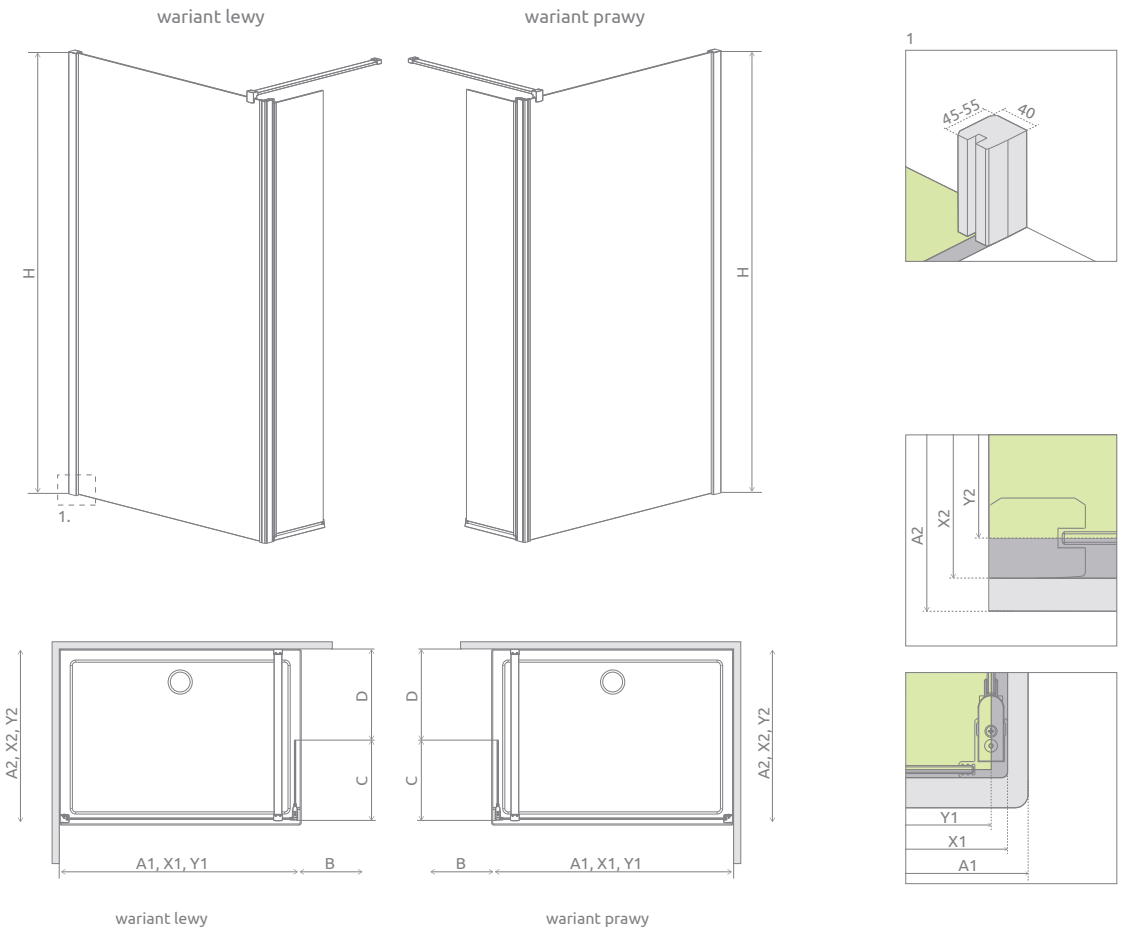

Model	A1	A2	X1	X2	Y1	Y2	B	C	D	H
Walk-in 80	800	max 1030	785-795	max 1020	772-782	max 1001	300	363-373	max 650	1970
Walk-in 90	900	max 1030	885-895	max 1020	872-882	max 1001	300	363-373	max 650	1970
Walk-in 100	1000	max 1030	985-995	max 1020	972-982	max 1001	300	363-373	max 650	1970

OPCJE DODATKOWE

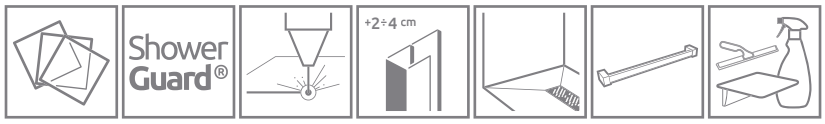

WARIANTY SZKŁA Patrz str. 7/66
OCHRONA ShowerGuard® Patrz str. 6
GRAWER NA SZKLE Patrz str. 16
PROFILE POSZERZAJĄCE Patrz str. 12
BRODZIKI PODPŁYTKOWE Patrz str. 380
WIESZAK NA RĘCZNIK Patrz str. 11
DOSTĘPNE AKCESORIA Patrz str. 409

Profile poszerzające		Nr art.	Cena brutto
	Profil U +2 cm	P01-110197001	140
	Profil U +4 cm	P01-111197001	179

ZALECANE BRODZIKI

Zantos C | Giaros C | Doros Plus C | Doros C | Doros C Compact | Delos C | Delos C z obudową | Argos C | Argos C z obudową | Rodos C Compact | Siros C | Siros C Compact | Giaros D | Doros Plus D | Doros D | Doros D Compact

Argos D | Argos D z obudową | Delos D | Delos D z obudową | Laros D Compact | Zantos F | Doros Plus F | Doros F | Doros F Compact | RadaDrain z odpływem liniowym | RadaDrain z kratką odpływową | RadaDrain Odpływ liniowy

Więcej na stronie 390

Wspornik dosufitowy

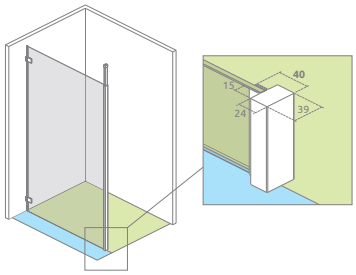

Kabiny z serii Modo New oraz Euphoria Walk-in posiadają w standardzie stabilizator montowany do ściany. Jeżeli sytuacja w łazience nie pozwala na zamontowanie takiego stabilizatora istnieje możliwość zakupu stabilizatora teleskopowego montowanego do sufitu.

Planując montaż kabin z serii Modo New z teleskopowym wspornikiem dosufitowym na brodziku musimy zamówić kabinę o wymiarach niestandardowych, ponieważ wspornik dosufitowy zwiększa wymiary kabiny o 24 mm. Montaż kabin z teleskopowym wspornikiem dosufitowym na brodziku jest możliwy, jeżeli rant brodzika, na którym stoi wspornik ma szerokość co najmniej 45 mm.

Montaż kabin z serii Euphoria Walk-in z teleskopowym wspornikiem dosufitowym na brodziku jest możliwy, jeżeli rant brodzika, na którym stoi wspornik ma szerokość co najmniej 45 mm. Wyjątek stanowi model Euphoria Walk-in III, którego nie zalecamy montować na brodziku. Planując montaż bezpośrednio na podłodze należy pamiętać, że teleskopowy wspornik dosufitowy powiększa gabaryty kabiny o 24 mm.

Teleskopowy wspornik dosufitowy	Grubość szkła	Wysokość	Nr art.	Cena brutto
	8 mm	max 3000	WD-008-02	299

Montaż kabiny Walk-in Modo New

z wspornikiem dosufitowym na brodziku

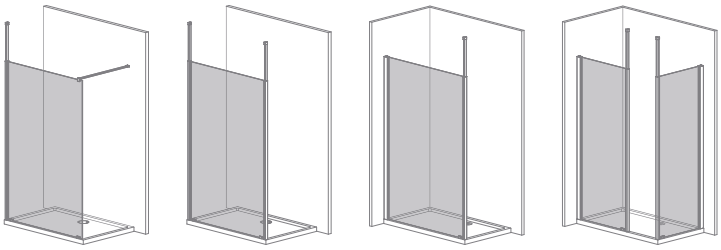

z wspornikiem dosufitowym bez brodzika (bezpośrednio na podłodze)

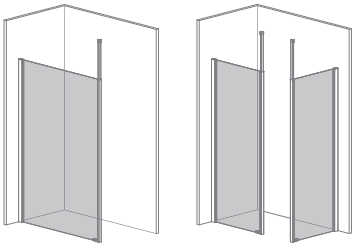

W przypadku montażu na brodziku należy zamówić kabinę o wymiarach niestandardowych.

Montaż kabiny Euphoria Walk-in

z wspornikiem dosufitowym na brodziku

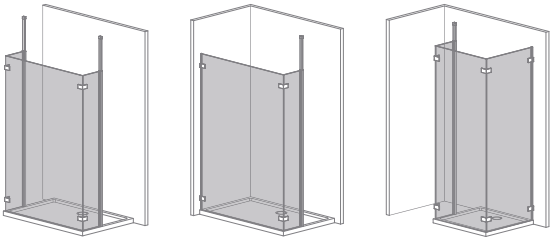

z wspornikiem dosufitowym bez brodzika (bezpośrednio na podłodze)

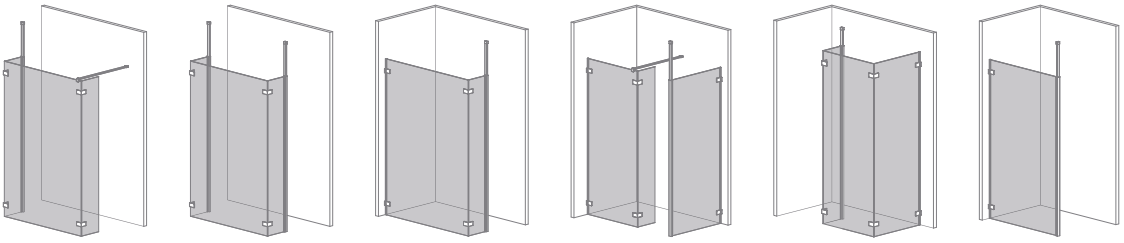

Cennik produktów w wariantach szkła i z ochroną ShowerGuard®

Modo New I

Model	Wymiar nominalny (X1)	Wysokość (H)	Nr artykułu	Brązowe Grafitowe Pixarena	Satynowe	UltraClear	ShowerGuard® Mirror
				Cena brutto			
Modo New I 120	1180	2000	388124-01-01	1 780	1 930	1 990	2 350
Modo New I 130	1280	2000	388134-01-01	1 880	2 030	2 090	2 450
Modo New I 140	1380	2000	388144-01-01	1 980	2 130	2 190	2 550
Modo New I 150	1480	2000	388154-01-01	2 080	2 230	2 290	2 650
Modo New I 160	1580	2000	388164-01-01	2 240	2 440	2 520	3 000

Modo New II

Kabina jest uniwersalna, można zamontować ją zarówno jako wersję lewą, jak i prawą.

Model	Wymiar nominalny (X1)	Wysokość (H)	Nr artykułu	Brązowe Grafitowe Pixarena	Satynowe	UltraClear	ShowerGuard® Mirror
				Cena brutto			
Modo New II 70	685-695	2000	389074-01-01	1 320	1 420	1 460	1 700
Modo New II 80	785-795	2000	389084-01-01	1 370	1 470	1 510	1 750
Modo New II 90	885-895	2000	389094-01-01	1 420	1 520	1 560	1 800
Modo New II 100	985-995	2000	389104-01-01	1 470	1 570	1 610	1 850
Modo New II 110	1085-1095	2000	389114-01-01	1 730	1 880	1 940	2 300
Modo New II 120	1185-1195	2000	389124-01-01	1 780	1 930	1 990	2 350
Modo New II 130	1285-1295	2000	389134-01-01	1 830	1 980	2 040	2 400
Modo New II 140	1385-1395	2000	389144-01-01	1 880	2 030	2 090	2 450
Modo New II 150	1485-1495	2000	389154-01-01	1 930	2 080	2 140	2 500
Modo New II 160	1585-1595	2000	389164-01-01	2 040	2 240	2 320	2 800

Modo New III

Cena modelu Modo III to zsumowane ceny odpowiednich rozmiarów ścianek Modo II.

Modo New Black I

Model	Wymiar nominalny (X1)	Wysokość (H)	Nr artykułu	Brązowe Grafitowe Pixarena	Satynowe	UltraClear	ShowerGuard® Mirror
				Cena brutto			
Modo New Black I 120	1180	2000	388124-54-01	1 940	2 090	2 150	2 510
Modo New Black I 130	1280	2000	388134-54-01	2 050	2 200	2 260	2 620
Modo New Black I 140	1380	2000	388144-54-01	2 160	2 310	2 370	2 730
Modo New Black I 150	1480	2000	388154-54-01	2 270	2 420	2 480	2 840
Modo New Black I 160	1580	2000	388164-54-01	2 440	2 640	2 720	3 200

Modo New Black II

Kabina jest uniwersalna, można zamontować ją zarówno jako wersję lewą, jak i prawą.

Model	Wymiar nominalny (X1)	Wysokość (H)	Nr artykułu	Brązowe Grafitowe Pixarena	Satynowe	UltraClear	ShowerGuard® Mirror
				Cena brutto			
Modo New Black II 70	685-695	2000	389074-54-01	1440	1540	1580	1820
Modo New Black II 80	785-795	2000	389084-54-01	1495	1595	1635	1875
Modo New Black II 90	885-895	2000	389094-54-01	1550	1650	1690	1930
Modo New Black II 100	985-995	2000	389104-54-01	1605	1705	1745	1985
Modo New Black II 110	1085-1095	2000	389114-54-01	1885	2035	2095	2455
Modo New Black II 120	1185-1195	2000	389124-54-01	1940	2090	2150	2510
Modo New Black II 130	1285-1295	2000	389134-54-01	1995	2145	2205	2565
Modo New Black II 140	1385-1395	2000	389144-54-01	2050	2200	2260	2620
Modo New Black II 150	1485-1495	2000	389154-54-01	2105	2255	2315	2675
Modo New Black II 160	1585-1595	2000	389164-54-01	2220	2420	2500	2980

Cennik produktów w wariantach szkła i z ochroną ShowerGuard®

Euphoria Walk-in I

Składając zamówienie, należy podać 3 numery artykułów: frontu W4 oraz ścianek bocznych SW.

FRONT W4

Model	Wymiar brodzika (A1)	Wysokość (H)	Nr artykułu	Brązowe Grafitowe Pixarena	Satynowe	UltraClear	ShowerGuard® Mirror
				Cena brutto			
Walk-in I W4 120	1200	2000	383144-01-01	1 440	1 590	1 650	2 010
Walk-in I W4 130	1300	2000	383145-01-01	1 500	1 650	1 710	2 070
Walk-in I W4 140	1400	2000	383146-01-01	1 580	1 730	1 790	2 150

ŚCIANKA BOCZNA SW (w opakowaniu znajduje się 1 ścianka boczna, składając zamówienie należy zamówić 2 ścianki boczne)

Model	Szerokość (C)	Wysokość (H)	Nr artykułu	Brązowe Grafitowe Pixarena	Satynowe	UltraClear	ShowerGuard® Mirror
				Cena brutto			
SW	300	2000	383160-01-01	1 100	1 150	1 170	1 290

Euphoria Walk-in II

Składając zamówienie, należy podać 2 numery artykułów: frontu W3 oraz ścianki bocznej SW.
Kabina jest uniwersalna, można zamontować ją zarówno jako wersję lewą, jak i prawą. Zalecamy montaż bezpośrednio na podłodze.

FRONT W3

Model	Wymiar brodzika (A1)	Wysokość (H)	Nr artykułu	Brązowe Grafitowe Pixarena	Satynowe	UltraClear	ShowerGuard® Mirror
				Cena brutto			
Walk-in W3 80	800	2000	383130-01-01	1 420	1 520	1 560	1 800
Walk-in W3 90	900	2000	383131-01-01	1 520	1 620	1 660	1 900
Walk-in W3 100	1000	2000	383132-01-01	1 580	1 680	1 720	1 960
Walk-in W3 110	1100	2000	383133-01-01	1 760	1 910	1 970	2 330
Walk-in W3 120	1200	2000	383134-01-01	1 820	1 970	2 030	2 390
Walk-in W3 130	1300	2000	383135-01-01	1 900	2 050	2 110	2 470
Walk-in W3 140	1400	2000	383136-01-01	1 960	2 100	2 170	2 530

ŚCIANKA BOCZNA SW

Model	Szerokość (C)	Wysokość (H)	Nr artykułu	Brązowe Grafitowe Pixarena	Satynowe	UltraClear	ShowerGuard® Mirror
				Cena brutto			
SW	300	2000	383160-01-01	1 100	1 150	1 170	1 290

Czas realizacji zamówień produktów w wybranym wariancie szkła i z ochroną ShowerGuard® wynosi 10 dni roboczych.

Euphoria Walk-in III

Składając zamówienie, należy podać 3 numery artykułów: frontu W3, ściany bocznej W2 oraz ścianki bocznej SW.
Kabina jest uniwersalna, można zamontować ją zarówno jako wersję lewą, jak i prawą. Zalecamy montaż bezpośrednio na podłodze.

FRONT W3

Model	Wymiar (E)	Wysokość (H)	Nr artykułu	Brązowe Grafitowe Pixarena	Satynowe	UltraClear	ShowerGuard® Mirror
				Cena brutto			
Walk-in W3 80	780-790	2000	383130-01-01	1 420	1 520	1 560	1 800
Walk-in W3 90	880-890	2000	383131-01-01	1 520	1 620	1 660	1 900
Walk-in W3 100	980-990	2000	383132-01-01	1 580	1 680	1 720	1 960
Walk-in W3 110	1080-1090	2000	383133-01-01	1 760	1 910	1 970	2 330
Walk-in W3 120	1180-1190	2000	383134-01-01	1 820	1 970	2 030	2 390
Walk-in W3 130	1280-1290	2000	383135-01-01	1 900	2 050	2 110	2 470
Walk-in W3 140	1380-1390	2000	383136-01-01	1 960	2 110	2 170	2 530

ŚCIANKA BOCZNA W2

Model	Wymiar nominalny (Y3)	Wysokość (H)	Nr artykułu	Brązowe Grafitowe Pixarena	Satynowe	UltraClear	ShowerGuard® Mirror
				Cena brutto			
W2 80	775-785	2000	383120-01-01	1 320	1 420	1 460	1 700
W2 90	875-885	2000	383121-01-01	1 400	1 500	1 540	1 780
W2 100	975-985	2000	383122-01-01	1 460	1 560	1 600	1 840

ŚCIANKA BOCZNA SW

Model	Szerokość (C)	Wysokość (H)	Nr artykułu	Brązowe Grafitowe Pixarena	Satynowe	UltraClear	ShowerGuard® Mirror
				Cena brutto			
SW	300	2000	383160-01-01	1 100	1 150	1 170	1 290

Euphoria Walk-in IV

Składając zamówienie, należy podać 3 numery artykułów: frontu W4, ściany bocznej W5 oraz ścianki bocznej SW.
Kabina jest uniwersalna, można zamontować ją zarówno jako wersję lewą, jak i prawą. Zalecamy montaż bezpośrednio na podłodze.

FRONT W4

Model	Szerokość (A1)	Wysokość (H)	Nr artykułu	Brązowe Grafitowe Pixarena	Satynowe	UltraClear	ShowerGuard® Mirror
				Cena brutto			
Walk-in W4 80	755	2000	383140-01-01	1 040	1 140	1 180	1 420
Walk-in W4 90	855	2000	383141-01-01	1 140	1 240	1 280	1 520
Walk-in W4 100	955	2000	383142-01-01	1 200	1 300	1 340	1 580
Walk-in W4 110	1055	2000	383143-01-01	1 380	1 530	1 590	1 950
Walk-in W4 120	1155	2000	383144-01-01	1 440	1 590	1 650	2 010
Walk-in W4 130	1255	2000	383145-01-01	1 500	1 650	1 710	2 070
Walk-in W4 140	1355	2000	383146-01-01	1 580	1 730	1 790	2 150

ŚCIANKA BOCZNA W5

Model	Szerokość (A1)	Wysokość (H)	Nr artykułu	Brązowe Grafitowe Pixarena	Satynowe	UltraClear	ShowerGuard® Mirror
				Cena brutto			
W5 80	775-785	2000	383150-01-01	1 580	1 680	1 720	1 960
W5 90	875-885	2000	383151-01-01	1 640	1 740	1 780	2 020
W5 100	975-985	2000	383152-01-01	1 720	1 820	1 860	2 100

ŚCIANKA BOCZNA SW

Model	Szerokość brodzika (A1)	Wysokość	Nr artykułu	Brązowe Grafitowe Pixarena	Satynowe	UltraClear	ShowerGuard® Mirror
				Cena brutto			
SW	300	2000	383160-01-01	1 100	1 150	1 170	1 290

Euphoria Walk-in V

Model	Wymiar brodzika (A1)	Wysokość (H)	Nr artykułu	Brązowe Grafitowe Pixarena	Satynowe	UltraClear	ShowerGuard® Mirror
				Cena brutto			
Walk-in W1 70	700	2000	383117-01-01	1 680	1 780	1 820	2 060
Walk-in W1 80	800	2000	383110-01-01	1 720	1 820	1 860	2 100
Walk-in W1 90	900	2000	383111-01-01	1 740	1 840	1 880	2 120
Walk-in W1 100	1000	2000	383112-01-01	1 820	1 920	1 960	2 200
Walk-in W1 110	1100	2000	383113-01-01	2 000	2 150	2 210	2 570
Walk-in W1 120	1200	2000	383114-01-01	2 080	2 230	2 290	2 650
Walk-in W1 130	1300	2000	383115-01-01	2 320	2 470	2 530	2 890
Walk-in W1 140	1400	2000	383116-01-01	2 400	2 550	2 610	2 970

Arta Walk-in

Składając zamówienie, należy podać 2 numery artykułów: frontu oraz skrzydła bocznego.

FRONT

Model	Wymiar brodzika (A1)	Wysokość (H)	Nr artykułu	Brązowe Grafitowe Pixarena	Satynowe	UltraClear	ShowerGuard® Mirror
				Cena brutto			
Walk-in front 80	800	2000	386280-03-01	1 370	1 590	1 630	1 870
Walk-in front 90	900	2000	386290-03-01	1 420	1 640	1 680	1 920
Walk-in front 100	1000	2000	386210-03-01	1 470	1 690	1 730	1 970
Walk-in front 110	1100	2000	386211-03-01	1 580	1 910	1 970	2 330
Walk-in front 120	1200	2000	386212-03-01	1 630	1 960	2 020	2 380
Walk-in front 130	1300	2000	386213-03-01	1 680	2 010	2 070	2 430
Walk-in front 140	1400	2000	386214-03-01	1 730	2 060	2 120	2 480

SKRZYDŁO BOCZNE

Model	Szerokość (C)	Wysokość (H)	Nr artykułu	Brązowe Grafitowe Pixarena	Satynowe	UltraClear	ShowerGuard® Mirror
				Cena brutto			
Skrzydło boczne 40 lewe	400	2000	386010-03-01L	1 560	1 670	1 690	1 810
Skrzydło boczne 40 prawe	400	2000	386010-03-01R	1 560	1 670	1 690	1 810

Eos II Walk-in

Model	Wymiar nominalny (A1)	Wysokość (H)	Nr artykułu	Brązowe Grafitowe	Satynowe	UltraClear	ShowerGuard® Mirror
				Cena brutto			
Walk-in 80 lewy	785-795	1970	3799500-01L	1 851	1 951	1 991	2 231
Walk-in 80 prawy	785-795	1970	3799500-01R	1 851	1 951	1 991	2 231
Walk-in 90 lewy	885-895	1970	3799501-01L	1 893	1 993	2 033	2 273
Walk-in 90 prawy	885-895	1970	3799501-01R	1 893	1 993	2 033	2 273
Walk-in 100 lewy	985-995	1970	3799502-01L	1 934	2 034	2 074	2 314
Walk-in 100 prawy	985-995	1970	3799502-01R	1 934	2 034	2 074	2 314

Czas realizacji zamówień produktów w wybranym wariancie szkła i z ochroną ShowerGuard® wynosi 10 dni roboczych.

Kabina Modo New II zamontowana przy pomocy teleskopowego wspornika dosufitowego.

CECHY SERII **ARTA**

Szkło bezpieczne, hartowane, o grubości 8 mm, zgodne z normą PN:EN 12150:1

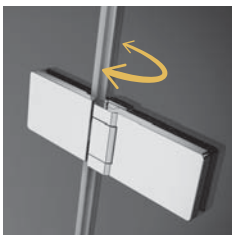

Zawiasy wahadłowe z mechanizmem unoszenia i opuszczania drzwi

Zawias zlicowany z taflą szkła, ułatwiający czyszczenie

Zawias przyścienny – zlicowany z taflą szkła, możliwość regulacji do 6 mm

Szkło pokryte powłoką **EasyClean**®

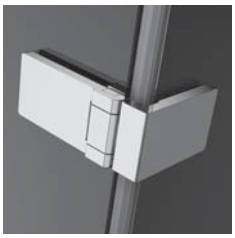

Zawias narożny zlicowany z taflą szkła, ułatwiający czyszczenie

Dla elementów stałych możliwość montażu z profilem uszczelniającym, umożliwiającym **niwelację krzywizny** ściany do ok. 10 mm

Dla elementów stałych możliwość montażu **bez użycia profilu** uszczelniającego tylko w przypadku idealnie prostych ścian

KOLORY SZKŁA W STANDARDZIE

01 Przejrzyste

MOŻLIWOŚĆ MONTAŻU BEZ LISTWY PROGOWEJ

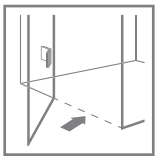

W standardzie w opakowaniu znajdują się uszczelki poziome w dwóch wysokościach: wyższa i niższa. W przypadku montażu bez listwy progowej należy zastosować wyższą uszczelkę poziomą.

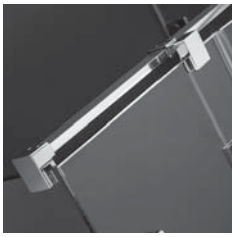

Wsporniki **zapewniające stabilną konstrukcję** kabiny

KOLOR PROFILI

03 Chrome+

Chrome **Chrome+**

Chrome+

Profile pionowe oraz profil wspornika wykonane w technologii **Chrome+**, zapewniającej większy połysk.

OPCJE DODATKOWE

WARIANTY SZKŁA

Produkt dostępny w sześciu wariantach szkła. Szczegóły na str. 7.

DOŻYWOTNIA OCHRONA

Możliwość zamówienia produktów ze szkłem przejrzystym, z dożywotnią ochroną ShowerGuard®. Szczegóły na str. 6.

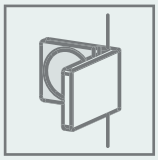

MOŻLIWOŚĆ ZASTOSOWANIA KLAMER WEWNĘTRZNYCH

Więcej informacji na str. 8.

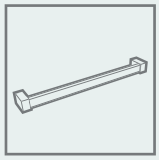

WIESZAK NA RĘCZNIK

Możliwość zamówienia wieszaka relingowego, idealnego do zawieszenia ręcznika. Szczegóły na str. 11.

DOPASUJ KABINĘ DO SWOJEJ ŁAZIENKI

Kabiny oznaczone tym symbolem wykonujemy również jako produkty niestandardowe, np. o nietypowych wymiarach, ze skosami, wycięciami pod siedzisko czy wannę.
Więcej informacji na str. 4 oraz na www.radaway.pl

Na miarę
radaway

seria Arta

Arta
KDJ I

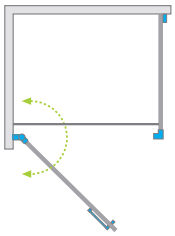

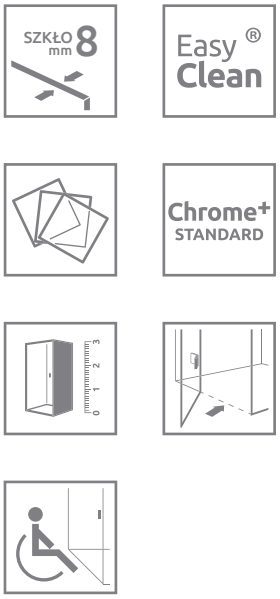

Składając zamówienie, należy podać 2 numery artykułów: drzwi i ścianki bocznej S1.

DRZWI

Model	Wymiar brodzika **(A1)**	Wymiar do osi szyby **(Y1)**	Wysokość **(H)**	SZKŁO PRZEJRZYSTE	
				Nr artykułu	Cena brutto
KDJ I drzwi 80 lewe	800	773-779	2000	386081-03-01L	2 550
KDJ I drzwi 80 prawe	800	773-779	2000	386081-03-01R	2 550
KDJ I drzwi 90 lewe	900	873-879	2000	386082-03-01L	2 600
KDJ I drzwi 90 prawe	900	873-879	2000	386082-03-01R	2 600
KDJ I drzwi 100 lewe	1000	973-979	2000	386083-03-01L	2 650
KDJ I drzwi 100 prawe	1000	973-979	2000	386083-03-01R	2 650

ŚCIANKA BOCZNA S1

Model	Wymiar **brodzika (A2)**	**Wymiar do osi szyby (Y2)**	Wysokość **(H)**	SZKŁO PRZEJRZYSTE	
				Nr artykułu	Cena brutto
S1 70 Nowość	700	673-683	2000	386019-03-01	1 450
S1 80	800	773-783	2000	386020-03-01	1 500
S1 90	900	873-883	2000	386021-03-01	1 550
S1 100	1000	973-983	2000	386022-03-01	1 600
S1 110	1100	1073-1083	2000	386023-03-01	1 900
S1 120	1200	1173-1183	2000	386024-03-01	1 950

Artykuły oznaczone kolorem szarym – czas realizacji zamówienia 10 dni roboczych.

Ceny detaliczne podano w PLN. Wymiary podane są w mm.

RYSUNKI TECHNICZNE

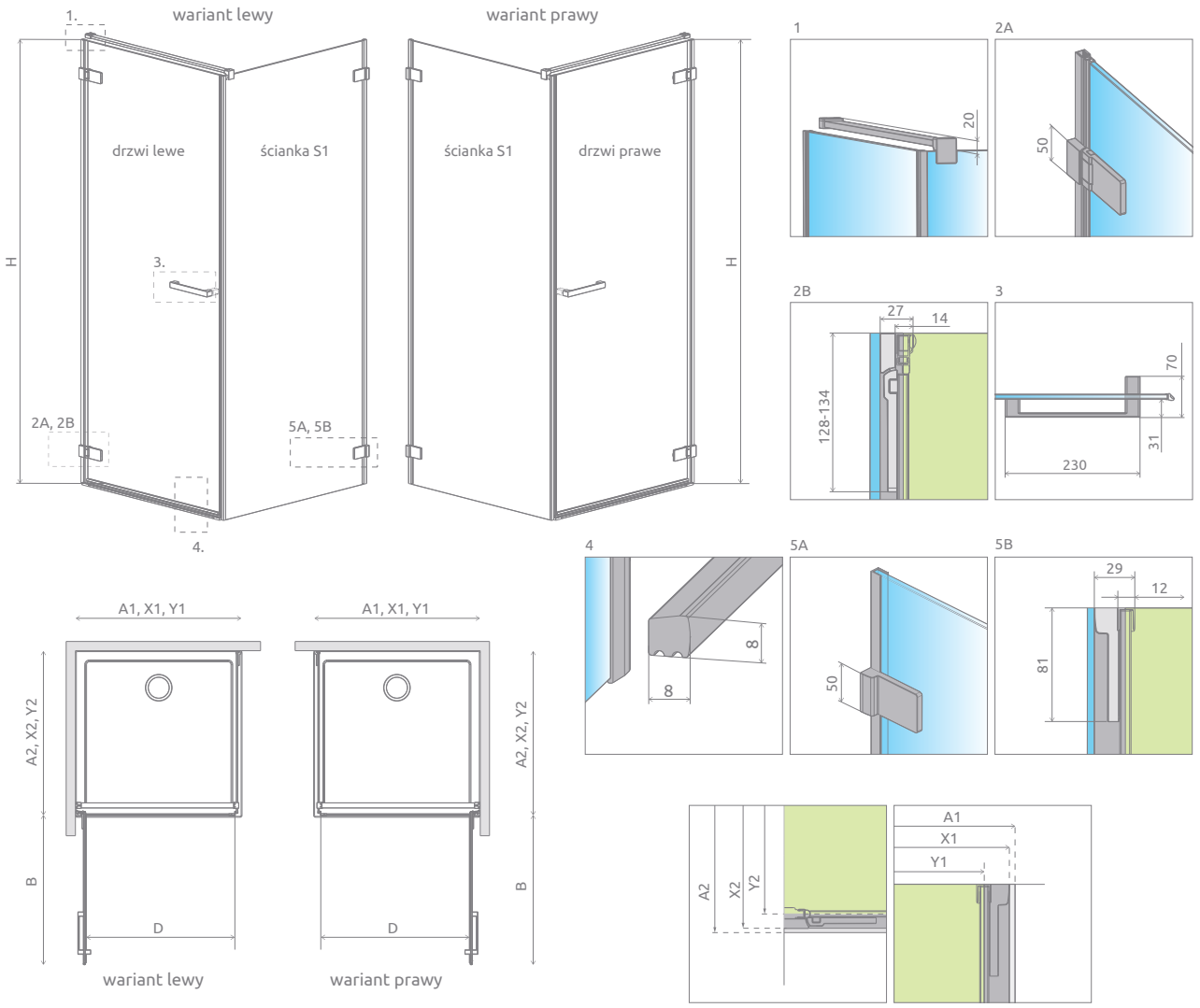

Drzwi	A1	X1	Y1	B	D	H
KDJ I Drzwi 80	800	795-801	773-779	720	708	2000
KDJ I Drzwi 90	900	895-901	873-879	820	808	2000
KDJ I Drzwi 100	1000	995-1001	973-979	920	908	2000

Ścianka	A2	X2	Y2
S1 70	700	692-702	673-683
S1 80	800	792-802	773-783
S1 90	900	892-902	873-883
S1 100	1000	992-1002	973-983
S1 110	1100	1092-1102	1073-1083
S1 120	1200	1192-1202	1173-1183

OPCJE DODATKOWE

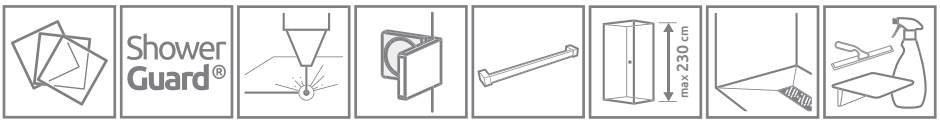

WARIANTY SZKŁA Patrz str. 7/100
OCHRONA ShowerGuard® Patrz str. 6
GRAWER NA SZKLE Patrz str. 16
KLAMRY WEWNĘTRZNE Patrz str. 8
WIESZAK NA RĘCZNIK Patrz str. 11
MAKSYMALNA WYSOKOŚĆ Patrz str. 9
BRODZIKI PODPŁYTKOWE Patrz str. 416
DOSTĘPNE AKCESORIA Patrz str. 409

ZALECANE BRODZIKI

Więcej na stronie 390

Ceny detaliczne podano w PLN. Wymiary podane są w mm.

Arta
KDJ II

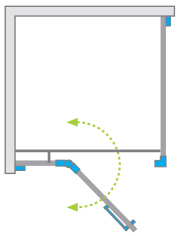

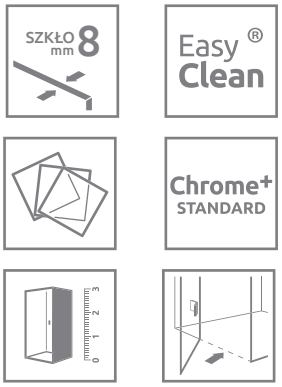

Składając zamówienie, należy podać 3 numery artykułów: frontu kabiny (dwa elementy) i ścianki bocznej S1.

FRONT KABINY (składa się z dwóch elementów, każdy posiada swój nr artykułu)

Model	Wymiar brodzika **(A1)**	Wymiar do osi szyby **(Y1)**	Wysokość **(H)**	Nazwa elementu	SZKŁO PRZEJRZYSTE		
					Nr artykułu	Cena brutto	
KDJ II front 80 lewy	800	773-779	2000	Drzwi G 520 L	386420-03-01L	1 400	3 050
				KDJ II Ścianka 223 L	386040-03-01L	1 650	
KDJ II front 80 prawy	800	773-779	2000	Drzwi G 520 R	386420-03-01R	1 400	3 050
				KDJ II Ścianka 223 R	386040-03-01R	1 650	
KDJ II front 90 lewy	900	873-879	2000	Drzwi G 620 L	386455-03-01L	1 450	3 100
				KDJ II Ścianka 223 L	386040-03-01L	1 650	
KDJ II front 90 prawy	900	873-879	2000	Drzwi G 620 R	386455-03-01R	1 450	3 100
				KDJ II Ścianka 223 R	386040-03-01R	1 650	
KDJ II front 100 lewy	1000	973-979	2000	Drzwi G 620 L	386455-03-01L	1 450	3 150
				KDJ II Ścianka 323 L	386042-03-01L	1 700	
KDJ II front 100 prawy	1000	973-979	2000	Drzwi G 620 R	386455-03-01R	1 450	3 150
				KDJ II Ścianka 323 R	386042-03-01R	1 700	
KDJ II front 110 lewy	1100	1073-1079	2000	Drzwi G 820 L	386457-03-01L	1 550	3 200
				KDJ II Ścianka 223 L	386040-03-01L	1 650	
KDJ II front 110 prawy	1100	1073-1079	2000	Drzwi G 820 R	386457-03-01R	1 550	3 200
				KDJ II Ścianka 223 R	386040-03-01R	1 650	
KDJ II front 120 lewy	1200	1173-1179	2000	Drzwi G 820 L	386457-03-01L	1 550	3 250
				KDJ II Ścianka 323 L	386042-03-01L	1 700	
KDJ II front 120 prawy	1200	1173-1179	2000	Drzwi G 820 R	386457-03-01R	1 550	3 250
				KDJ II Ścianka 323 R	386042-03-01R	1 700	
KDJ II front 130 lewy	1300	1273-1279	2000	Drzwi G 820 L	386457-03-01L	1 550	3 300
				KDJ II Ścianka 423 L	386045-03-01L	1 750	
KDJ II front 130 prawy	1300	1273-1279	2000	Drzwi G 820 R	386457-03-01R	1 550	3 300
				KDJ II Ścianka 423 R	386045-03-01R	1 750	
KDJ II front 140 lewy	1400	1373-1379	2000	Drzwi G 820 L	386457-03-01L	1 550	3 350
				KDJ II Ścianka 523 L	386046-03-01L	1 800	
KDJ II front 140 prawy	1400	1373-1379	2000	Drzwi G 820 R	386457-03-01R	1 550	3 350
				KDJ II Ścianka 523 R	386046-03-01R	1 800	

ŚCIANKA BOCZNA S1

Model	Wymiar brodzika **(A2)**	Wymiar do osi szyby **(Y2)**	Wysokość **(H)**	SZKŁO PRZEJRZYSTE	
				Nr artykułu	Cena brutto
S1 70 Nowość	700	673-683	2000	386019-03-01	1 450
S1 80	800	773-783	2000	386020-03-01	1 500
S1 90	900	873-883	2000	386021-03-01	1 550
S1 100	1000	973-983	2000	386022-03-01	1 600
S1 110	1100	1073-1083	2000	386023-03-01	1 900
S1 120	1200	1173-1183	2000	386024-03-01	1 950

Artykuły oznaczone kolorem szarym – czas realizacji zamówienia 10 dni roboczych.

Ceny detaliczne podano w PLN. Wymiary podane są w mm.

RYSUNKI TECHNICZNE

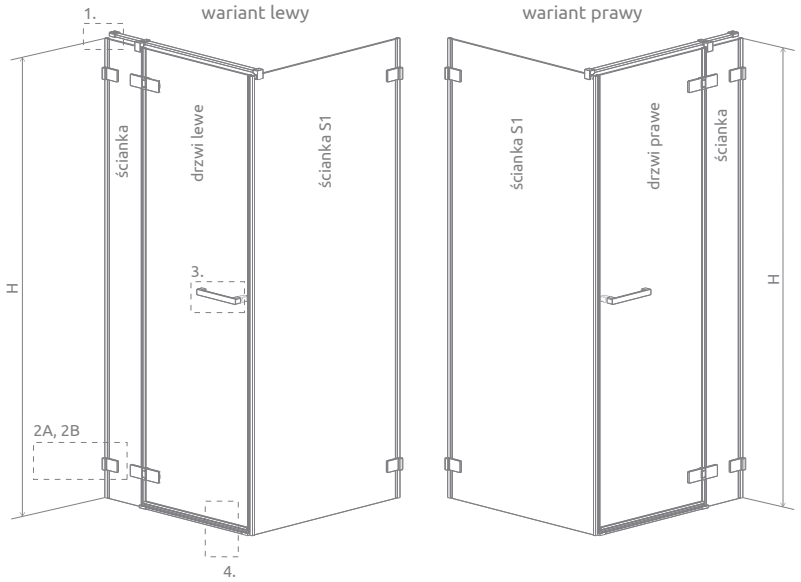

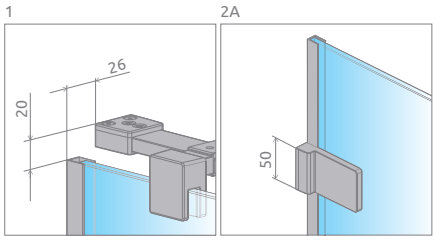

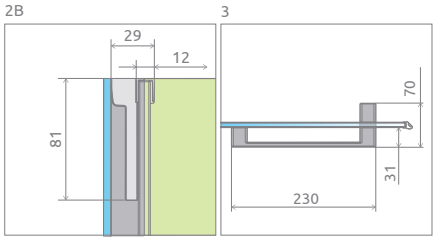

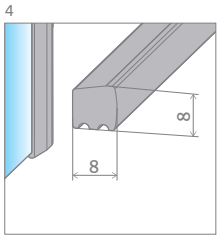

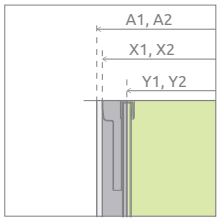

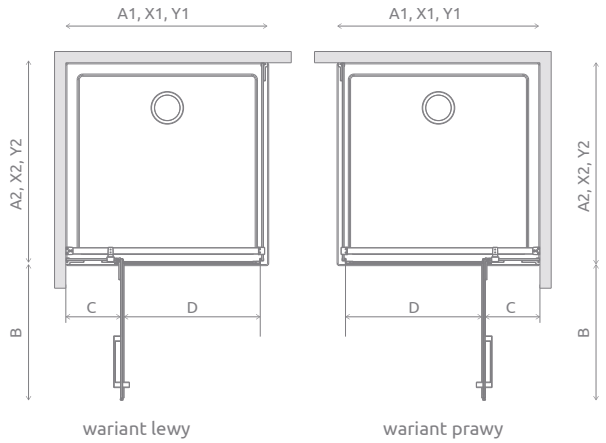

Front	A1	X1	Y1	B	C	D	H
KDJ II Front 80	800	795-805	773-779	520	244-254	510	2000
KDJ II Front 90	900	895-905	873-879	620	244-254	610	2000
KDJ II Front 100	1000	995-1005	973-979	620	344-354	610	2000
KDJ II Front 110	1100	1095-1105	1073-1079	820	244-254	810	2000
KDJ II Front 120	1200	1195-1205	1173-1179	820	344-354	810	2000
KDJ II Front 130	1300	1295-1305	1273-1279	820	444-454	810	2000
KDJ II Front 140	1400	1395-1405	1373-1379	820	544-554	810	2000

Ścianka	A2	X2	Y2
S1 70	700	692-702	673-683
S1 80	800	795-805	773-783
S1 90	900	895-905	873-883
S1 100	1000	995-1005	973-983
S1 110	1100	1095-1105	1073-1083
S1 120	1200	1195-1205	1173-1183

OPCJE DODATKOWE

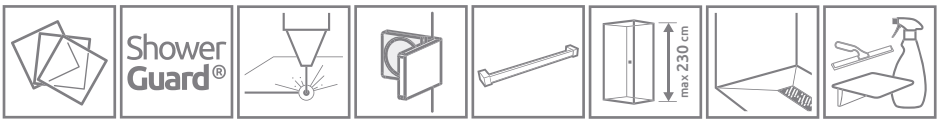

WARIANTY SZKŁA Patrz str. 7/100
OCHRONA ShowerGuard® Patrz str. 6
GRAWER NA SZKLE Patrz str. 16
KLAMRY WEWNĘTRZNE Patrz str. 8
WIESZAK NA RĘCZNIK Patrz str. 11
MAKSYMALNA WYSOKOŚĆ Patrz str. 9
BRODZIKI PODPŁYTKOWE Patrz str. 416
DOSTĘPNE AKCESORIA Patrz str. 409

ZALECANE BRODZIKI

Więcej na stronie 390

Ceny detaliczne podano w PLN. Wymiary podane są w mm.

Arta
KDD I

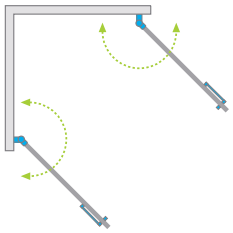

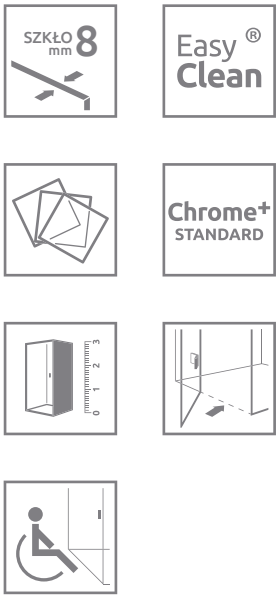

Składając zamówienie, należy podać 2 numery artykułów: części lewej i części prawej kabiny.

CZĘŚĆ LEWA

Model	Wymiar brodzika **(A1)**	Wymiar do osi szyby **(Y1)**	Wysokość **(H)**	SZKŁO PRZEJRZYSTE	
				Nr artykułu	Cena brutto
KDD I 80 lewa	800	769-775	2000	386060-03-01L	2 250
KDD I 90 lewa	900	869-875	2000	386061-03-01L	2 300
KDD I 100 lewa	1000	969-975	2000	386062-03-01L	2 350

CZĘŚĆ PRAWA

Model	Wymiar brodzika **(A2)**	Wymiar do osi szyby **(Y2)**	Wysokość **(H)**	SZKŁO PRZEJRZYSTE	
				Nr artykułu	Cena brutto
KDD I 80 prawa	800	769-775	2000	386060-03-01R	2 250
KDD I 90 prawa	900	869-875	2000	386061-03-01R	2 300
KDD I 100 prawa	1000	969-975	2000	386062-03-01R	2 350

■ Artykuły oznaczone kolorem szarym – czas realizacji zamówienia 10 dni roboczych.

Ceny detaliczne podano w PLN. Wymiary podane są w mm.

RYSUNKI TECHNICZNE

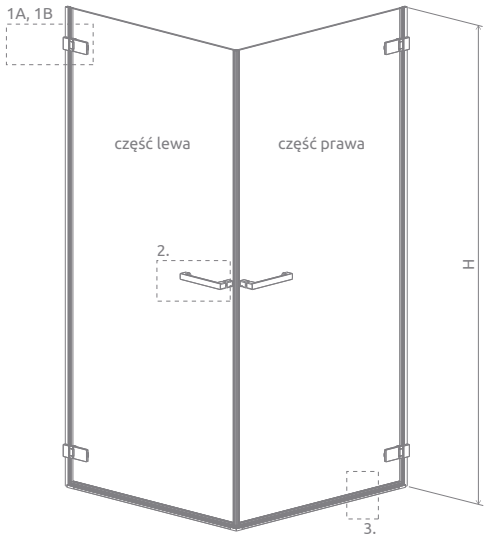

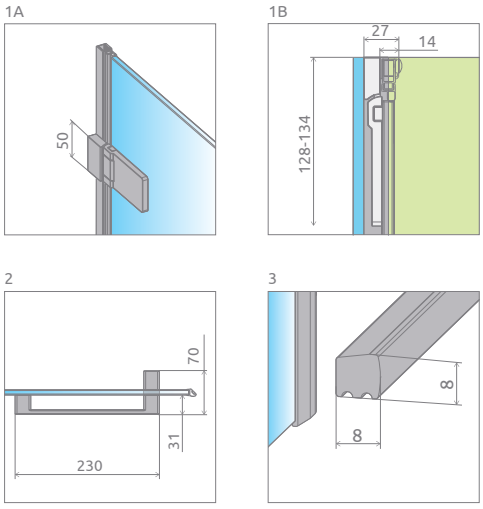

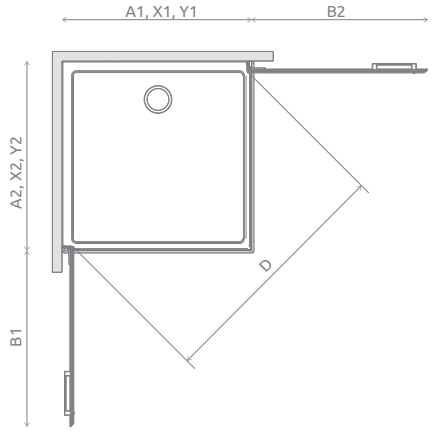

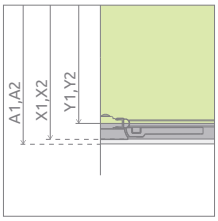

Model	A1	A2	X1	X2	Y1	Y2	B1	B2	D	H
KDD I 80Lx80P	800	800	788-794	788-794	769-775	769-775	718	718	1117	2000
KDD I 80Lx90P	800	900	788-794	888-894	769-775	869-875	718	818	1190	2000
KDD I 80Lx100P	800	1000	788-794	988-994	769-775	969-975	718	918	1266	2000
KDD I 90Lx80P	900	800	888-894	788-794	869-875	769-775	818	718	1190	2000
KDD I 90Lx90P	900	900	888-894	888-894	869-875	869-875	818	818	1258	2000
KDD I 90Lx100P	900	1000	888-894	988-994	869-875	969-975	818	918	1331	2000
KDD I 100Lx80P	1000	800	988-994	788-794	969-975	769-775	918	718	1266	2000
KDD I 100Lx90P	1000	900	988-994	888-894	969-975	869-875	918	818	1331	2000
KDD I 100Lx100P	1000	1000	988-994	988-994	969-975	969-975	918	918	1400	2000

OPCJE DODATKOWE

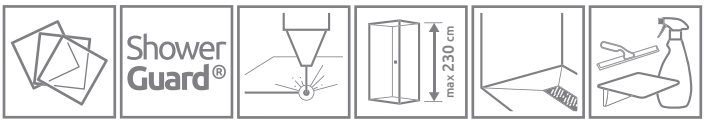

WARIANTY SZKŁA Patrz str. 7/100
OCHRONA ShowerGuard® Patrz str. 6
GRAWER NA SZKLE Patrz str. 16
MAKSYMALNA WYSOKOŚĆ Patrz str. 9
BRODZIKI PODPŁYTKOWE Patrz str. 416
DOSTĘPNE AKCESORIA Patrz str. 409

ZALECANE BRODZIKI

Więcej na stronie 390

Ceny detaliczne podano w PLN. Wymiary podane są w mm.

Arta
KDD II

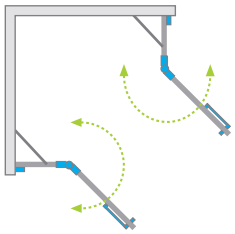

Składając zamówienie, należy podać 4 numery artykułów: części lewej (dwa elementy) i części prawej (dwa elementy) kabiny.

CZĘŚĆ LEWA

Model	Wymiar brodzika (A1)	Wymiar do osi szyby (Y1)	Wysokość (H)	Nazwa elementu	SZKŁO PRZEJRZYSTE		
					Nr artykułu	Cena brutto	
KDD II 80 lewa	800	773-783	2000	Drzwi G 520 L	386420-03-01L	1 400	2 750
				KDD II Ścianka 235 L	386170-03-01L	1 350	
KDD II 90 lewa	900	873-883	2000	Drzwi G 620 L	386455-03-01L	1 450	2 800
				KDD II Ścianka 235 L	386170-03-01L	1 350	
KDD II 100 lewa	1000	973-983	2000	Drzwi G 620 L	386455-03-01L	1 450	2 850
				KDD II Ścianka 335 L	386172-03-01L	1 400	

CZĘŚĆ PRAWA

Model	Wymiar brodzika (A2)	Wymiar do osi szyby (Y2)	Wysokość (H)	Nazwa elementu	SZKŁO PRZEJRZYSTE		
					Nr artykułu	Cena brutto	
KDD II 80 prawa	800	773-783	2000	Drzwi G 520 R	386420-03-01R	1 400	2 750
				KDD II Ścianka 235 R	386170-03-01R	1 350	
KDD II 90 prawa	900	873-883	2000	Drzwi G 620 R	386455-03-01R	1 450	2 800
				KDD II Ścianka 235 R	386170-03-01R	1 350	
KDD II 100 prawa	1000	973-983	2000	Drzwi G 620 R	386455-03-01R	1 450	2 850
				KDD II Ścianka 335 R	386172-03-01R	1 400	

■ Artykuły oznaczone kolorem szarym – czas realizacji zamówienia 10 dni roboczych.

Ceny detaliczne podano w PLN. Wymiary podane są w mm.

RYSUNKI TECHNICZNE

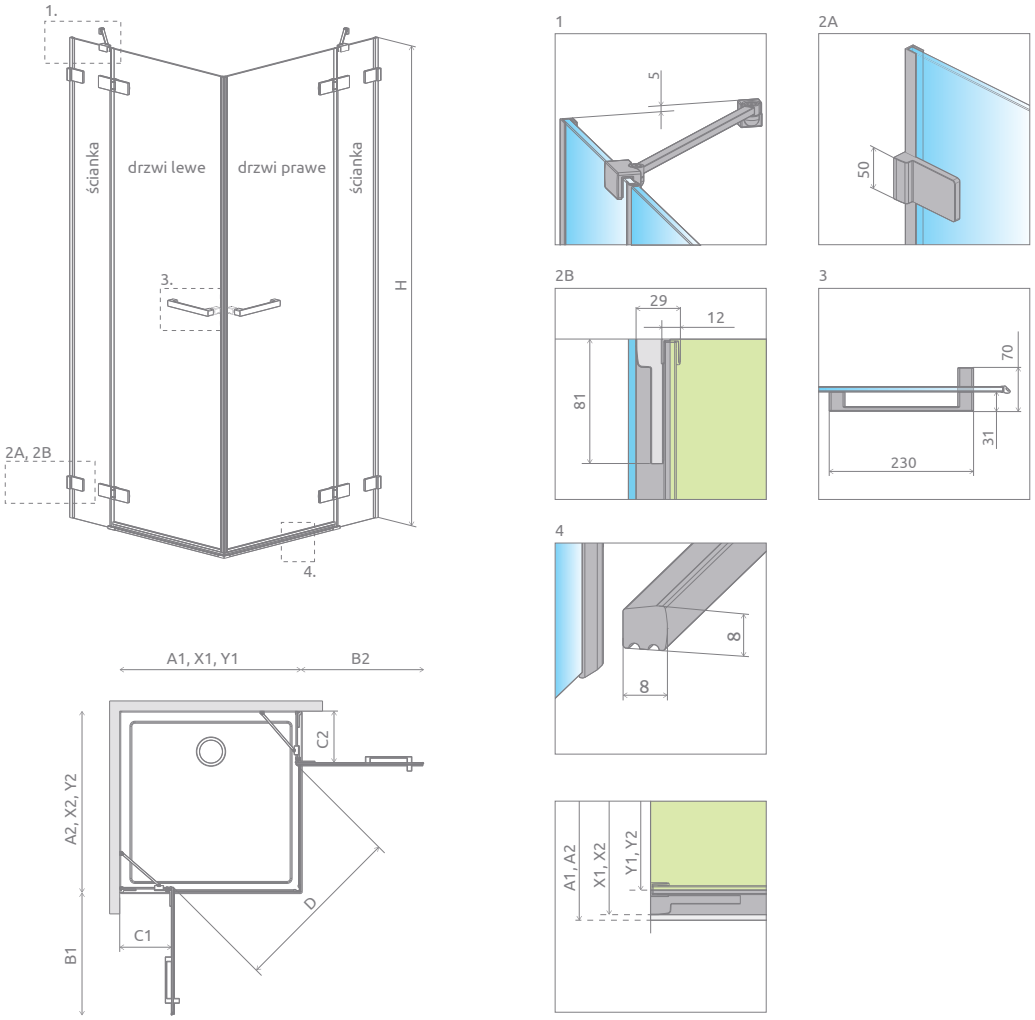

Model	A1	A2	X1	X2	Y1	Y2	B1	B2	C1	C2	D	H
KDD II 80Lx80P	800	800	795-805	795-805	773-783	773-783	520	520	256-266	256-266	715	2000
KDD II 80Lx90P	800	900	795-805	895-905	773-783	873-883	520	620	256-266	256-266	790	2000
KDD II 80Lx100P	800	1000	795-805	995-1005	773-783	973-983	520	620	256-266	356-366	790	2000
KDD II 90Lx80P	900	800	895-905	795-805	873-883	773-783	620	520	256-266	256-266	790	2000
KDD II 90Lx90P	900	900	895-905	895-905	873-883	873-883	620	620	256-266	256-266	855	2000
KDD II 90Lx100P	900	1000	895-905	995-1005	873-883	973-983	620	620	256-266	356-366	855	2000
KDD II 100Lx80P	1000	800	995-1005	795-805	973-983	773-783	620	520	356-366	256-266	790	2000
KDD II 100Lx90P	1000	900	995-1005	895-905	973-983	873-883	620	620	356-366	256-266	855	2000
KDD II 100Lx100P	1000	1000	995-1005	995-1005	973-983	973-983	620	620	356-366	356-366	855	2000

OPCJE DODATKOWE

WARIANTY SZKŁA	OCHRONA ShowerGuard®	GRAWER NA SZKLE	KLAMRY WEWNĘTRZNE	MAKSYMALNA WYSOKOŚĆ	BRODZIKI PODPŁYTKOWE	DOSTĘPNE AKCESORIA
Patrz str. 7/100	Patrz str. 6	Patrz str. 16	Patrz str. 8	Patrz str. 9	Patrz str. 416	Patrz str. 409

ZALECANE BRODZIKI

Zantos C | Giaros C | Doros Plus C | Doros C | Doros C Compact | Delos C | Delos C z obudową | Argos C | Argos C z obudową | Rodos C Compact | Siros C | Siros C Compact | Giaros D

Doros Plus D | Doros D | Doros D Compact | Argos D | Argos D z obudową | Laros D Compact | Zantos F | Doros Plus F | Doros F | Doros F Compact | RadaDrain z odpływem liniowym | RadaDrain z kratką odpływową | RadaDrain Odpływ liniowy

Więcej na stronie 390

Ceny detaliczne podano w PLN. Wymiary podane są w mm.

Arta
KDD B

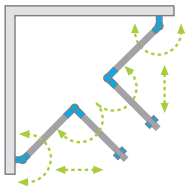

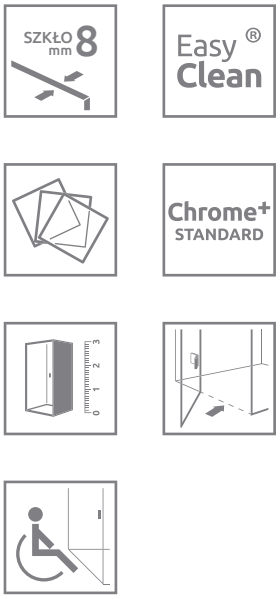

Składając zamówienie, należy podać 2 numery artykułów: części lewej i części prawej kabiny.

CZĘŚĆ LEWA

Model	Wymiar brodzika (A1)	Wymiar do osi szyby (Y1)	Wysokość (H)	SZKŁO PRZEJRZYSTE	
				Nr artykułu	Cena brutto
KDD B 80 lewa	800	773-779	2000	386160-03-01L	2 850
KDD B 90 lewa	900	873-879	2000	386161-03-01L	2 900
KDD B 100 lewa	1000	973-979	2000	386162-03-01L	2 950

CZĘŚĆ PRAWA

Model	Wymiar brodzika (A2)	Wymiar do osi szyby (Y2)	Wysokość (H)	SZKŁO PRZEJRZYSTE	
				Nr artykułu	Cena brutto
KDD B 80 prawa	800	773-779	2000	386160-03-01R	2 850
KDD B 90 prawa	900	873-879	2000	386161-03-01R	2 900
KDD B 100 prawa	1000	973-979	2000	386162-03-01R	2 950

■ Artykuły oznaczone kolorem szarym – czas realizacji zamówienia 10 dni roboczych.

OPCJE UCHWYTÓW

szczegóły na str. 9

TPE w kolorze czarnym

TPE w kolorze grafitowym

DODATKOWY UCHWYT

szczegóły na str. 10

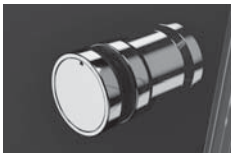

Ceny detaliczne podano w PLN. Wymiary podane są w mm.

RYSUNKI TECHNICZNE

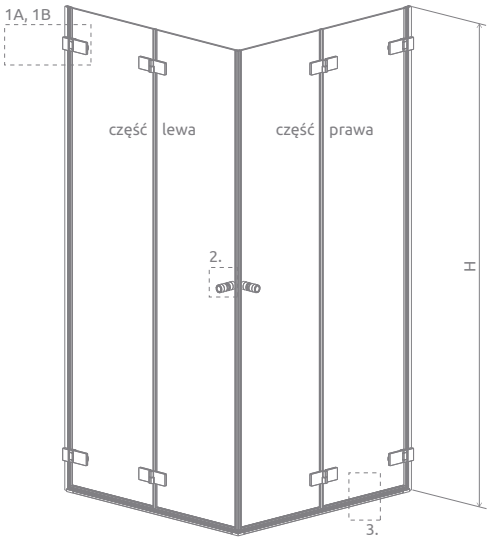

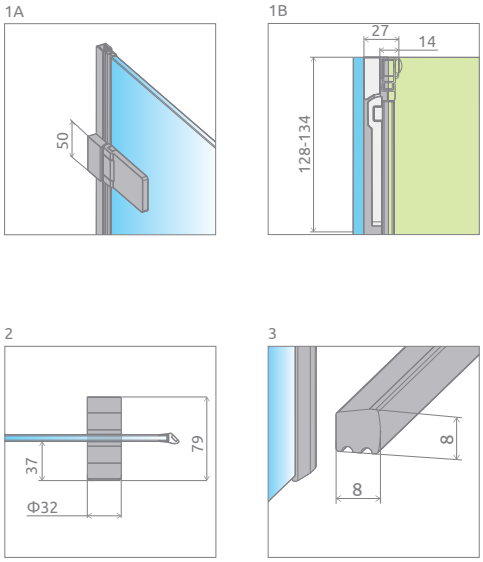

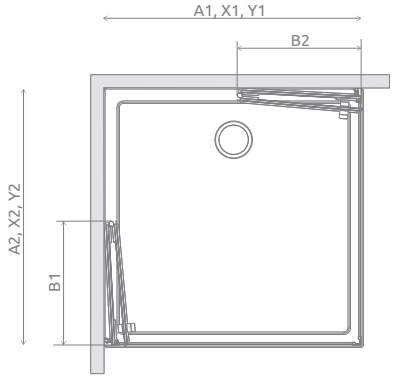

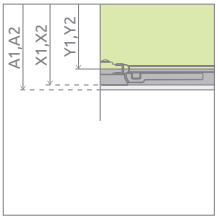

Model	A1	A2	X1	X2	Y1	Y2	B1	B2	H
KDD B 80Lx80P	800	800	792-798	792-798	773-779	773-779	380	380	2000
KDD B 80Lx90P	800	900	792-798	892-898	773-779	873-879	380	430	2000
KDD B 80Lx100P	800	1000	792-798	992-998	773-779	973-979	380	480	2000
KDD B 90Lx80P	900	800	892-898	792-798	873-879	773-779	430	380	2000
KDD B 90Lx90P	900	900	892-898	892-898	873-879	873-879	430	430	2000
KDD B 90Lx100P	900	1000	892-898	992-998	873-879	973-979	430	480	2000
KDD B 100Lx80P	1000	800	992-998	792-798	973-979	773-779	480	380	2000
KDD B 100Lx90P	1000	900	992-998	892-898	973-979	873-879	480	430	2000
KDD B 100Lx100P	1000	1000	992-998	992-998	973-979	973-979	480	480	2000

OPCJE DODATKOWE

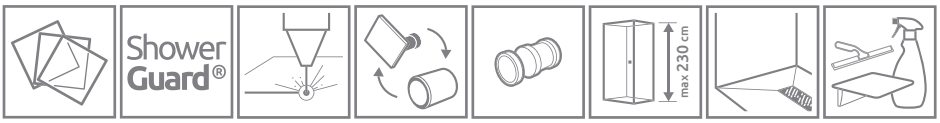

WARIANTY SZKŁA Patrz str. 7/100
OCHRONA ShowerGuard® Patrz str. 6
GRAWER NA SZKLE Patrz str. 16
OPCJA WYMIANY UCHWYTÓW Patrz str. 9
DODATKOWY UCHWYT Patrz str. 10
MAKSYMALNA WYSOKOŚĆ Patrz str. 9
BRODZIKI PODPŁYTKOWE Patrz str. 416
DOSTĘPNE AKCESORIA Patrz str. 409

ZALECANE BRODZIKI

Zantos C | Giaros C | Doros Plus C | Doros C | Doros C Compact | Delos C | Delos C z obudową | Argos C | Argos C z obudową | Rodos C Compact | Siros C | Siros C Compact | Giaros D

Doros Plus D | Doros D | Doros D Compact | Argos D | Argos D z obudową | Laros D Compact | Zantos F | Doros Plus F | Doros F | Doros F Compact | RadaDrain z odpływem liniowym | RadaDrain z kratką odpływową | RadaDrain Odpływ liniowy

Więcej na stronie 390

Ceny detaliczne podano w PLN. Wymiary podane są w mm.

Arta
KDS I

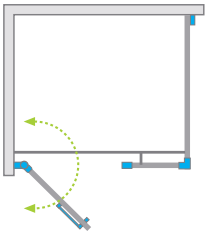

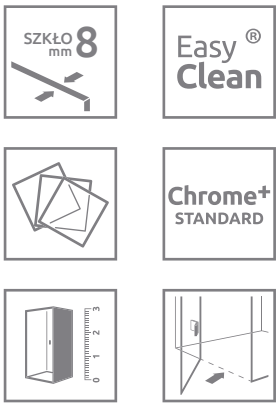

Składając zamówienie, należy podać 3 numery artykułów: frontu kabiny (dwa elementy) i ścianki bocznej S2.

FRONT KABINY (składa się z dwóch elementów, każdy posiada swój nr artykułu)

Model	Wymiar brodzika **(A1)**	Wymiar do osi szyby **(Y1)**	Wysokość **(H)**	Nazwa elementu	SZKŁO PRZEJRZYSTE		
					Nr artykułu	Cena brutto	
KDS I front 90 prawy	900	873-879	2000	Drzwi W 520 R	386520-03-01R	1 400	3750
				KDS I Ścianka 310 R	386100-03-01R	2 350	
KDS I front 90 lewy	900	873-879	2000	Drzwi W 520 L	386520-03-01L	1 400	3750
				KDS I Ścianka 310 L	386100-03-01L	2 350	
KDS I front 100 prawy	1000	973-979	2000	Drzwi W 620 R	386620-03-01R	1 450	3 800
				KDS I Ścianka 310 R	386100-03-01R	2 350	
KDS I front 100 lewy	1000	973-979	2000	Drzwi W 620 L	386620-03-01L	1 450	3 800
				KDS I Ścianka 310 L	386100-03-01L	2 350	
KDS I front 110 prawy	1100	1073-1079	2000	Drzwi W 620 R	386620-03-01R	1 450	3 850
				KDS I Ścianka 410 R	386102-03-01R	2 400	
KDS I front 110 lewy	1100	1073-1079	2000	Drzwi W 620 L	386620-03-01L	1 450	3 850
				KDS I Ścianka 410 L	386102-03-01L	2 400	
KDS I front 120 prawy	1200	1173-1179	2000	Drzwi W 820 R	386820-03-01R	1 550	3 900
				KDS I Ścianka 310 R	386100-03-01R	2 350	
KDS I front 120 lewy	1200	1173-1179	2000	Drzwi W 820 L	386820-03-01L	1 550	3 900
				KDS I Ścianka 310 L	386100-03-01L	2 350	
KDS I front 130 prawy	1300	1273-1279	2000	Drzwi W 820 R	386820-03-01R	1 550	3 950
				KDS I Ścianka 410 R	386102-03-01R	2 400	
KDS I front 130 lewy	1300	1273-1279	2000	Drzwi W 820 L	386820-03-01L	1 550	3 950
				KDS I Ścianka 410 L	386102-03-01L	2 400	
KDS I front 140 prawy	1400	1373-1379	2000	Drzwi W 820 R	386820-03-01R	1 550	4 000
				KDS I Ścianka 510 R	386105-03-01R	2 450	
KDS I front 140 lewy	1400	1373-1379	2000	Drzwi W 820 L	386820-03-01L	1 550	4 000
				KDS I Ścianka 510 L	386105-03-01L	2 450	

ŚCIANKA BOCZNA S2

Model	Wymiar brodzika **(A2)**	Wymiar do osi szyby **(Y2)**	Wysokość **(H)**	SZKŁO PRZEJRZYSTE	
				Nr artykułu	Cena brutto
S2 70 Nowość	700	673-683	2000	386109-03-01	1 350
S2 80	800	773-783	2000	386110-03-01	1 400
S2 90	900	873-883	2000	386111-03-01	1 450
S2 100	1000	973-983	2000	386112-03-01	1 500

Artykuły oznaczone kolorem szarym – czas realizacji zamówienia 10 dni roboczych.

Ceny detaliczne podano w PLN. Wymiary podane są w mm.

RYSUNKI TECHNICZNE

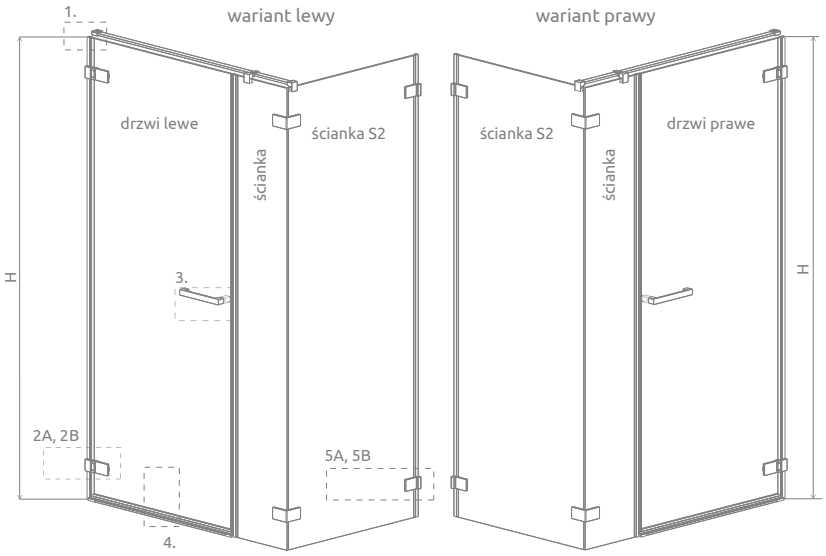

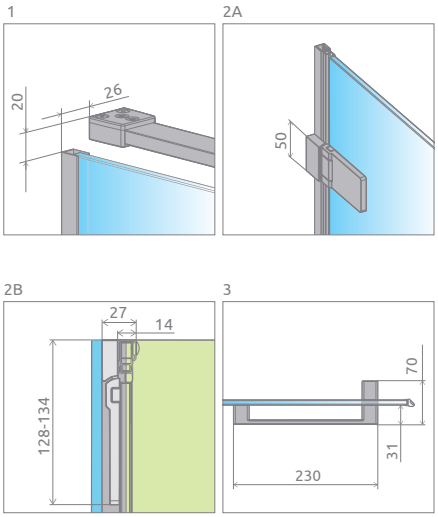

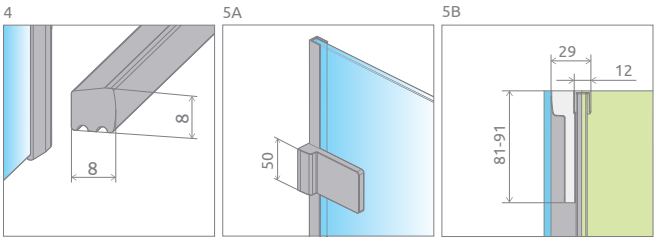

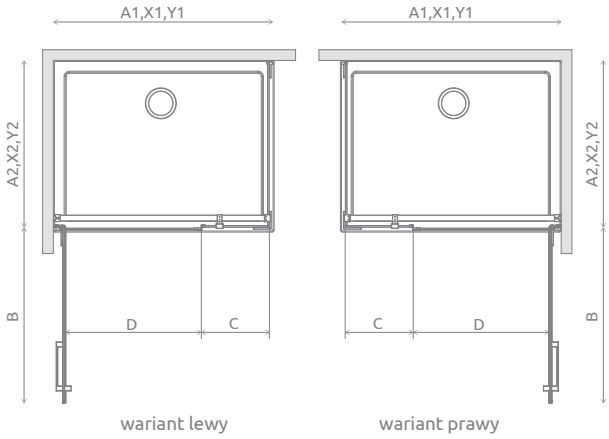

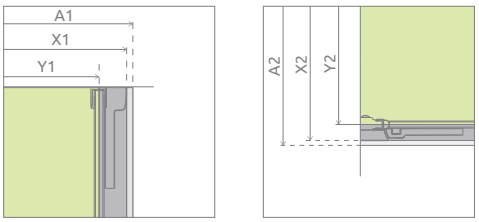

Front	A1	X1	Y	B	C	D	H
KDS I 90	900	895-901	873-879	520	320	510	2000
KDS I 100	1000	995-1001	973-979	620	320	610	2000
KDS I 110	1100	1095-1101	1073-1079	620	420	610	2000
KDS I 120	1200	1195-1201	1173-1179	820	320	810	2000
KDS I 130	1300	1295-1301	1273-1279	820	420	810	2000
KDS I 140	1400	1395-1401	1373-1379	820	520	810	2000

Ścianka	A2	X2	Y2
S2 70	700	692-702	673-683
S2 80	800	792-802	773-783
S2 90	900	892-902	873-883
S2 100	1000	992-1002	973-983

OPCJE DODATKOWE

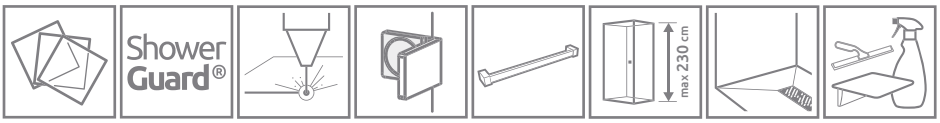

WARIANTY SZKŁA Patrz str. 7/100 | OCHRONA ShowerGuard® Patrz str. 6 | GRAWER NA SZKLE Patrz str. 16 | KLAMRY WEWNĘTRZNE Patrz str. 8 | WIESZAK NA RĘCZNIK Patrz str. 11 | MAKSYMALNA WYSOKOŚĆ Patrz str. 9 | BRODZIKI PODPŁYTKOWE Patrz str. 416 | DOSTĘPNE AKCESORIA Patrz str. 409

ZALECANE BRODZIKI

Zantos C | Giaros C | Doros Plus C | Doros C | Doros C Compact | Delos C | Delos C z obudową | Argos C | Argos C z obudową | Rodos C Compact | Siros C | Siros C Compact | Giaros D

Doros Plus D | Doros D | Doros D Compact | Argos D | Argos D z obudową | Laros D Compact | Zantos F | Doros Plus F | Doros F | Doros F Compact | RadaDrain z odpływem liniowym | RadaDrain z kratką odpływową | RadaDrain Odpływ liniowy

Więcej na stronie 390

Nowość

Arta KDS II

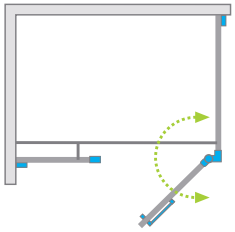

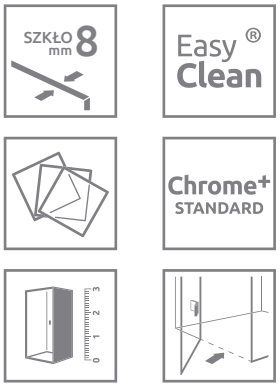

Składając zamówienie, należy podać 3 numery artykułów: frontu kabiny (dwa elementy) i ścianki bocznej S2.

FRONT KABINY (składa się z dwóch elementów, każdy posiada swój nr artykułu)

Model	Wymiar brodzika **(A1)**	Wymiar do osi szyby **(Y1)**	Wysokość **(H)**	Nazwa elementu	SZKŁO PRZEJRZYSTE		
					Nr artykułu	Cena brutto	
KDS II front 90 lewy	900	873-879	2000	Drzwi C 528 R	386521-03-01R	1 550	3 330
				KDS II Front Ścianka 315	386101-03-01	1 780	
KDS II front 90 prawy	900	873-879	2000	Drzwi C 528 L	386521-03-01L	1 550	3 330
				KDS II Front Ścianka 315	386101-03-01	1 780	
KDS II front 100 lewy	1000	973-979	2000	Drzwi C 528 R	386521-03-01R	1 550	3 400
				KDS II Front Ścianka 415	386103-03-01	1 850	
KDS II front 100 prawy	1000	973-979	2000	Drzwi C 528 L	386521-03-01L	1 550	3 400
				KDS II Front Ścianka 415	386103-03-01	1 850	
KDS II front 110 lewy	1100	1073-1079	2000	Drzwi C 528 R	386521-03-01R	1 550	3 470
				KDS II Front Ścianka 515	386104-03-01	1 920	
KDS II front 110 prawy	1100	1073-1079	2000	Drzwi C 528 L	386521-03-01L	1 550	3 470
				KDS II Front Ścianka 515	386104-03-01	1 920	
KDS II front 120 lewy	1200	1173-1179	2000	Drzwi C 528 R	386521-03-01R	1 550	3 540
				KDS II Front Ścianka 615	386106-03-01	1 990	
KDS II front 120 prawy	1200	1173-1179	2000	Drzwi C 528 L	386521-03-01L	1 550	3 540
				KDS II Front Ścianka 615	386106-03-01	1 990	
KDS II front 130 lewy	1300	1273-1279	2000	Drzwi C 628 R	386522-03-01R	1 600	3 590
				KDS II Front Ścianka 615	386106-03-01	1 990	
KDS II front 130 prawy	1300	1273-1279	2000	Drzwi C 628 L	386522-03-01L	1 600	3 590
				KDS II Front Ścianka 615	386106-03-01	1 990	
KDS II front 140 lewy	1400	1373-1379	2000	Drzwi C 628 R	386522-03-01R	1 600	3 660
				KDS II Front Ścianka 715	386107-03-01	2 060	
KDS II front 140 prawy	1400	1373-1379	2000	Drzwi C 628 L	386522-03-01L	1 600	3 660
				KDS II Front Ścianka 715	386107-03-01	2 060	

ŚCIANKA BOCZNA S2

Model	Wymiar brodzika **(A2)**	Wymiar do osi szyby **(Y2)**	Wysokość **(H)**	SZKŁO PRZEJRZYSTE	
				Nr artykułu	Cena brutto
S2 70	700	673-683	2000	386109-03-01	1 350
S2 80	800	773-783	2000	386110-03-01	1 400
S2 90	900	873-883	2000	386111-03-01	1 450
S2 100	1000	973-983	2000	386112-03-01	1 500

Artykuły oznaczone kolorem – czas realizacji zamówienia 10 dni roboczych.

Ceny detaliczne podano w PLN. Wymiary podane są w mm.

RYSUNKI TECHNICZNE

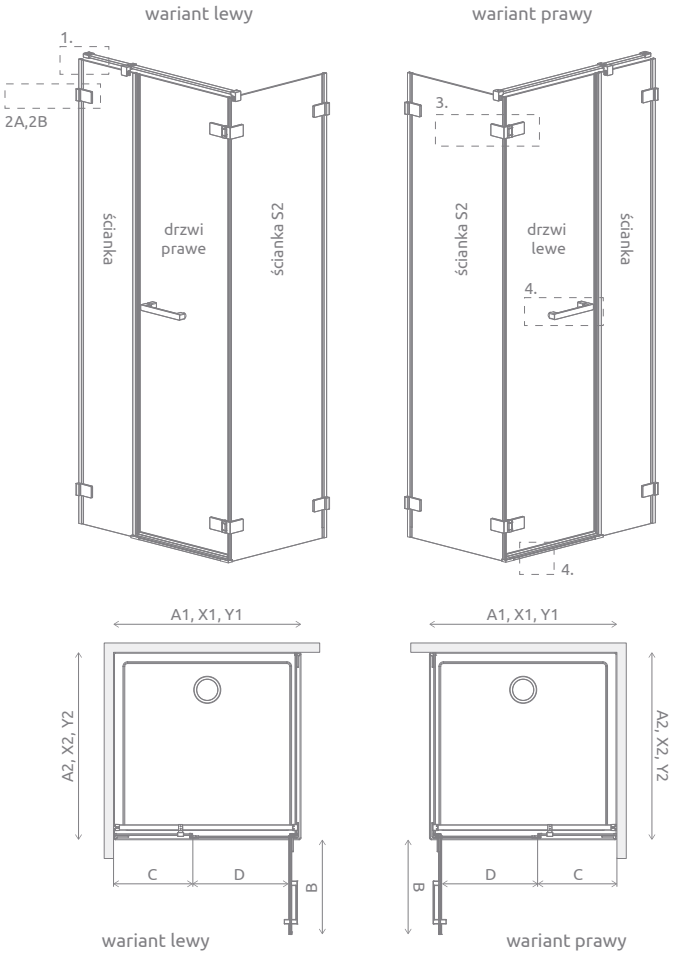

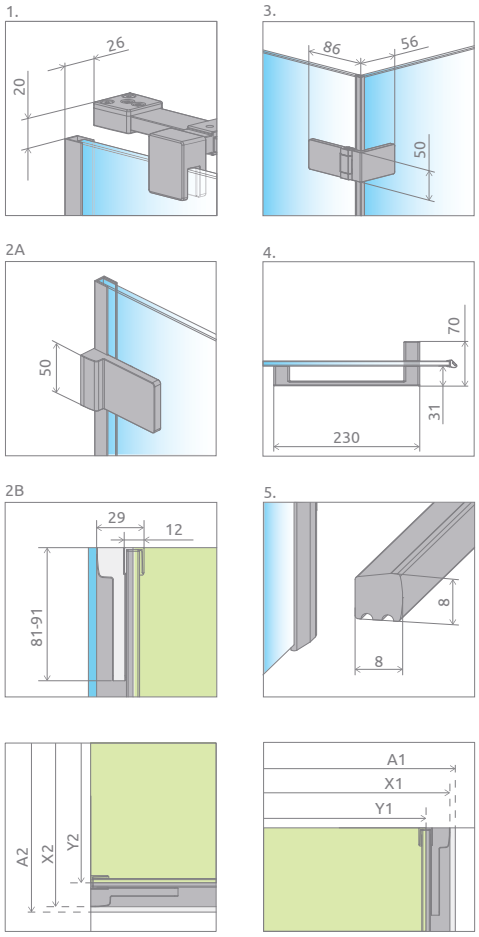

Front	A1	X1	Y1	B	C	D	H
KDS II 90	900	895-901	873-879	527	322	520	2000
KDS II 100	1000	995-1001	973-979	527	422	520	2000
KDS II 110	1100	1095-1101	1073-1079	527	522	520	2000
KDS II 120	1200	1195-1201	1173-1179	527	622	520	2000
KDS II 130	1300	1295-1301	1273-1279	627	622	620	2000
KDS II 140	1400	1395-1401	1373-1379	627	722	620	2000

Ścianka	A2	X2	Y2
S2 70	700	695-705	673-683
S2 80	800	792-805	773-783
S2 90	900	892-905	873-883
S2 100	1000	992-1005	973-983

OPCJE DODATKOWE

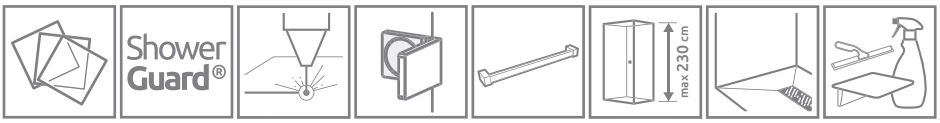

WARIANTY SZKŁA Patrz str. 7/100 | OCHRONA ShowerGuard® Patrz str. 6 | GRAWER NA SZKLE Patrz str. 16 | KLAMRY WEWNĘTRZNE Patrz str. 8 | WIESZAK NA RĘCZNIK Patrz str. 11 | MAKSYMALNA WYSOKOŚĆ Patrz str. 9 | BRODZIKI PODPŁYTKOWE Patrz str. 416 | DOSTĘPNE AKCESORIA Patrz str. 409

ZALECANE BRODZIKI

Więcej na stronie 390

Nowość

Arta DWD+S

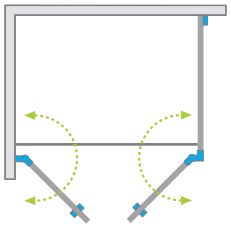

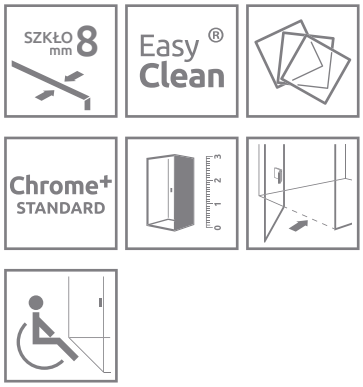

Składając zamówienie, należy podać 3 numery artykułów: drzwi W (z zawiasem przyściennym), drzwi C (z zawiasem narożnym) oraz ścianki bocznej S2.

DRZWI W (Z ZAWIASEM PRZYŚCIENNYM)

Model	Wysokość (H)	SZKŁO PRZEJRZYSTE	
		Nr artykułu	Cena brutto
Drzwi W DWD+S 40 lewe	2000	386180-03-01L	2 400
Drzwi W DWD+S 40 prawe	2000	386180-03-01R	2 400
Drzwi W DWD+S 45 lewe	2000	386181-03-01L	2 460
Drzwi W DWD+S 45 prawe	2000	386181-03-01R	2 460
Drzwi W DWD+S 50 lewe	2000	386182-03-01L	2 490
Drzwi W DWD+S 50 prawe	2000	386182-03-01R	2 490
Drzwi W DWD+S 55 lewe	2000	386183-03-01L	2 520
Drzwi W DWD+S 55 prawe	2000	386183-03-01R	2 520
Drzwi W DWD+S 60 lewe	2000	386184-03-01L	2 550
Drzwi W DWD+S 60 prawe	2000	386184-03-01R	2 550

DRZWI C (Z ZAWIASEM NAROŻNYM)

Model	Wysokość (H)	SZKŁO PRZEJRZYSTE	
		Nr artykułu	Cena brutto
Drzwi C DWD+S 40 lewe	2000	386055-03-01L	1 430
Drzwi C DWD+S/2S 40 prawe	2000	386050-03-01R	1 430
Drzwi C DWD+S 45 lewe	2000	386056-03-01L	1 460
Drzwi C DWD+S/2S 45 prawe	2000	386051-03-01R	1 460
Drzwi C DWD+S 50 lewe	2000	386057-03-01L	1 490
Drzwi C DWD+S/2S 50 prawe	2000	386052-03-01R	1 490
Drzwi C DWD+S 55 lewe	2000	386058-03-01L	1 520
Drzwi C DWD+S/2S 55 prawe	2000	386053-03-01R	1 520
Drzwi C DWD+S 60 lewe	2000	386059-03-01L	1 550
Drzwi C DWD+S/2S 60 prawe	2000	386054-03-01R	1 550

ŚCIANKA BOCZNA S2

Model	Wymiar brodzika (A2)	Wymiar do osi szyby (Y2)	Wysokość (H)	SZKŁO PRZEJRZYSTE	
				Nr artykułu	Cena brutto
S2 70	700	673-683	2000	386109-03-01	1 350
S2 80	800	773-783	2000	386110-03-01	1 400
S2 90	900	873-883	2000	386111-03-01	1 450
S2 100	1000	973-983	2000	386112-03-02	1 500

Artykuły oznaczone kolorem – czas realizacji zamówienia 10 dni roboczych.

Ceny detaliczne podano w PLN. Wymiary podane są w mm.

RYSUNKI TECHNICZNE

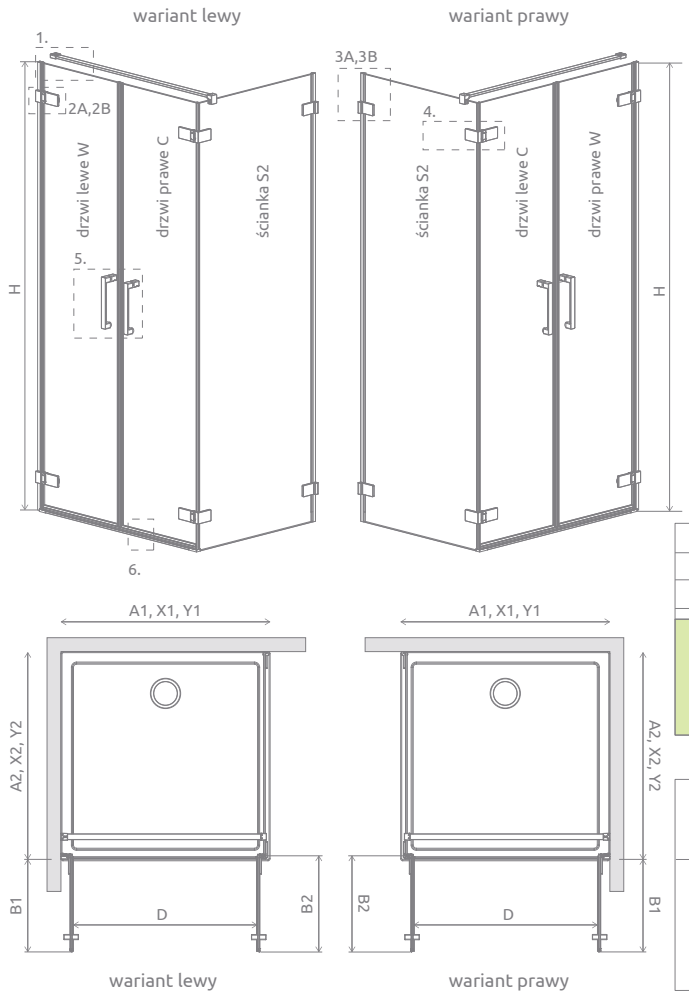

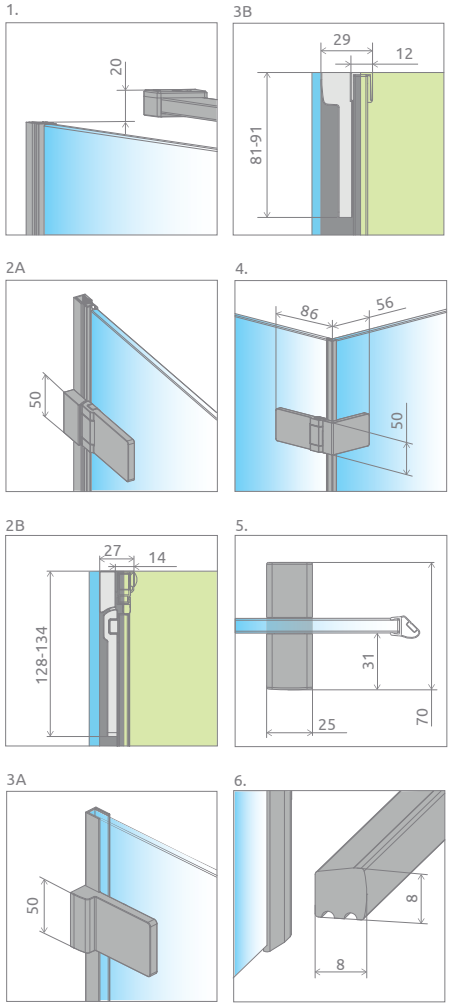

SYMETRYCZNE

Model	A1	X1	Y1	B1	B2	D	H
DWD+S 40L+40R	800	795-801	773-779	355	355	690	2000
DWD+S 45L+45R	900	895-901	873-879	405	405	790	2000
DWD+S 50L+50R	1000	995-1001	973-979	455	455	890	2000
DWD+S 55L+55R	1100	1095-1101	1073-1079	505	505	990	2000
DWD+S 60L+60R	1200	1195-1201	1173-1179	555	555	1090	2000

ŚCIANKA S2

Model	A2	X2	Y2
S2 70	700	692-702	673-683
S2 80	800	792-802	773-783
S2 90	900	892-902	873-883
S2 100	1000	992-1002	973-983

NIESYMETRYCZNE

Model	A1	X1	Y1	B1	B2	D	H
DWD+S 40L+45R	850	845-851	823-829	355	405	740	2000
DWD+S 40L+50R	900	895-901	873-879	355	455	790	2000
DWD+S 40L+55R	950	945-951	923-929	355	505	840	2000
DWD+S 40L+60R	1000	995-1001	973-979	355	555	890	2000
DWD+S 45L+40R	850	845-851	823-829	405	355	740	2000
DWD+S 45L+50R	950	945-951	923-929	405	455	840	2000
DWD+S 45L+55R	1000	995-1001	973-979	405	505	890	2000
DWD+S 45L+60R	1050	1045-1051	1023-1029	405	555	940	2000
DWD+S 50L+40R	900	895-901	873-879	455	355	790	2000
DWD+S 50L+45R	950	945-951	923-929	455	405	840	2000
DWD+S 50L+55R	1050	1045-1051	1023-1029	455	505	940	2000
DWD+S 50L+60R	1100	1095-1101	1073-1079	455	555	990	2000
DWD+S 55L+40R	950	945-901	923-929	505	355	840	2000
DWD+S 55L+45R	1000	995-1001	973-979	505	405	890	2000
DWD+S 55L+50R	1050	1045-1051	1023-1029	505	455	940	2000
DWD+S 55L+60R	1150	1145-1151	1123-1129	505	555	1040	2000
DWD+S 60L+40R	1000	995-1001	973-979	555	355	890	2000
DWD+S 60L+45R	1050	1045-1051	1023-1029	555	405	940	2000
DWD+S 60L+50R	1100	1095-1101	1073-1079	555	455	990	2000
DWD+S 60L+55R	1150	1145-1151	1123-1129	555	505	1040	2000

OPCJE DODATKOWE

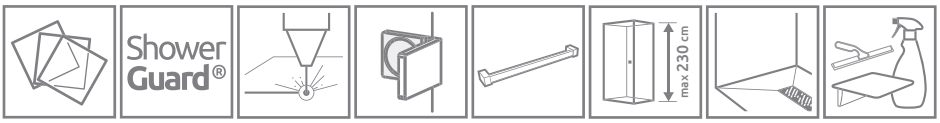

WARIANTY SZKŁA	OCHRONA ShowerGuard®	GRAWER NA SZKLE	KLAMRY WEWNĘTRZNE	WIESZAK NA RĘCZNIK	MAKSYMALNA WYSOKOŚĆ	BRODZIKI PODPŁYTKOWE	DOSTĘPNE AKCESORIA
Patrz str. 7/100	Patrz str. 6	Patrz str. 16	Patrz str. 8	Patrz str. 11	Patrz str. 9	Patrz str. 416	Patrz str. 409

ZALECANE BRODZIKI

Zantos C	Giaros C	Doros Plus C	Doros C	Doros C Compact	Delos C	Delos C z obudową	Argos C	Argos C z obudową	Rodos C Compact	Siros C	Siros C Compact	Giaros D

Doros Plus D	Doros D	Doros D Compact	Argos D	Argos D z obudową	Laros D Compact	Zantos F	Doros Plus F	Doros F	Doros F Compact	RadaDrain z odpływem liniowym	RadaDrain z kratką odpływową	RadaDrain Odpływ liniowy

Więcej na stronie 390

Ceny detaliczne podano w PLN. Wymiary podane są w mm.

Nowość

Arta DWD+2S

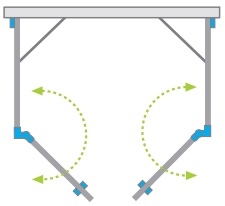

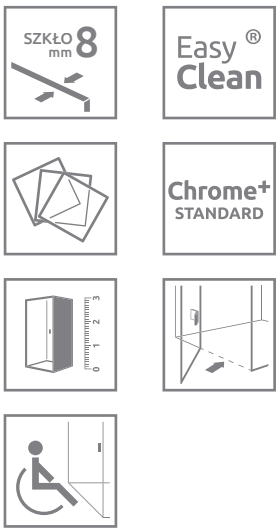

Składając zamówienie należy podać 4 nr artykułów: drzwi kabiny (dwa numery artykułów) oraz ścianek bocznych S2 (dwa numery artykułów).

DRZWI LEWE

Model	Wysokość (H)	SZKŁO PRZEJRZYSTE	
		Nr artykułu	Cena brutto
Drzwi DWD+2S 40 lewe	2000	386050-03-01L	2 270
Drzwi DWD+2S 45 lewe	2000	386051-03-01L	2 300
Drzwi DWD+2S 50 lewe	2000	386052-03-01L	2 330
Drzwi DWD+2S 55 lewe	2000	386053-03-01L	2 360
Drzwi DWD+2S 60 lewe	2000	386054-03-01L	2 390

DRZWI PRAWE

Model	Wysokość (H)	SZKŁO PRZEJRZYSTE	
		Nr artykułu	Cena brutto
Drzwi DWD+S/2S 40 prawe	2000	386050-03-01R	1 430
Drzwi DWD+S/2S 45 prawe	2000	386051-03-01R	1 460
Drzwi DWD+S/2S 50 prawe	2000	386052-03-01R	1 490
Drzwi DWD+S/2S 55 prawe	2000	386053-03-01R	1 520
Drzwi DWD+S/2S 60 prawe	2000	386054-03-01R	1 550

ŚCIANKA BOCZNA S2 (w opakowaniu znajduje się jedna ścianka boczna, składając zamówienie należy zamówić dwie ścianki boczne)

Model	Wymiar brodzika (A2)	Wymiar do osi szyby (Y2)	Wysokość (H)	SZKŁO PRZEJRZYSTE	
				Nr artykułu	Cena brutto
S2 70	700	673-683	2000	386109-03-01	1 350
S2 80	800	773-783	2000	386110-03-01	1 400
S2 90	900	873-883	2000	386111-03-01	1 450
S2 100	1000	973-983	2000	386112-03-02	1 500

Artykuły oznaczone kolorem – czas realizacji zamówienia 10 dni roboczych.

Ceny detaliczne podano w PLN. Wymiary podane są w mm.

RYSUNKI TECHNICZNE

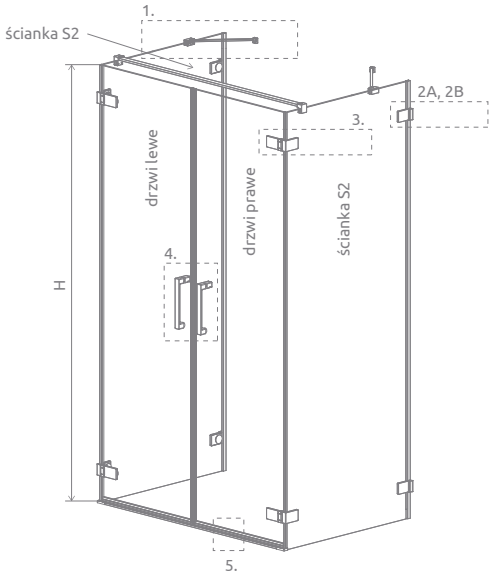

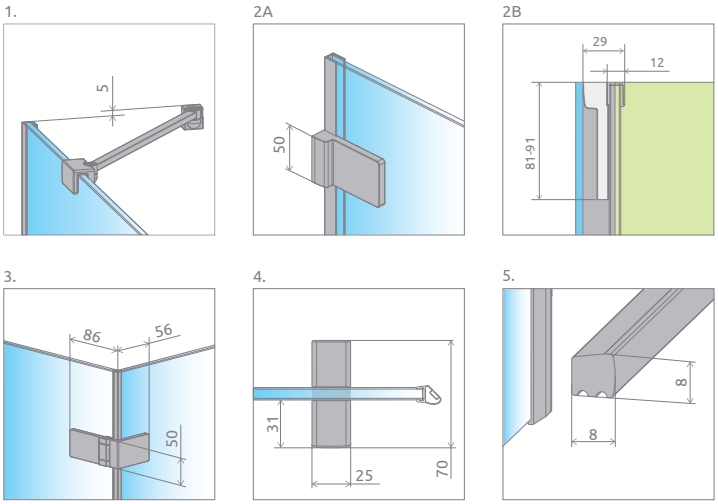

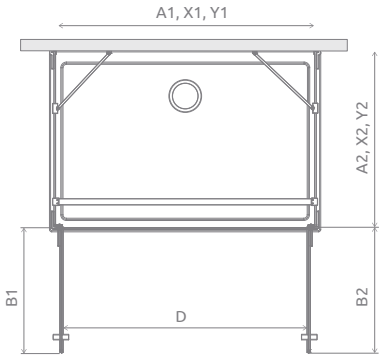

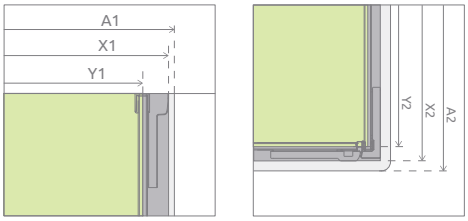

SYMETRYCZNE

Model	A1	X1	Y1	B1	B2	D	H
DWD+2S 40L+40R	800	796	752	355	355	690	2000
DWD+2S 45L+45R	900	896	852	405	405	790	2000
DWD+2S 50L+50R	1000	996	952	455	455	890	2000
DWD+2S 55L+55R	1100	1096	1052	505	505	990	2000
DWD+2S 60L+60R	1200	1196	1152	555	555	1090	2000

ŚCIANKA S2

Model	A2	X2	Y2
S2 70	700	689-699	673-683
S2 80	800	789-799	773-783
S2 90	900	889-899	873-883
S2 100	1000	989-999	973-983

NIESYMETRYCZNE

Model	A1	X1	Y1	B1	B2	D	H
DWD+2S 40L+45R	850	846	802	355	405	740	2000
DWD+2S 40L+50R	900	896	852	355	455	790	2000
DWD+2S 40L+55R	950	946	902	355	505	840	2000
DWD+2S 40L+60R	1000	996	952	355	555	890	2000
DWD+2S 45L+40R	850	846	802	405	355	740	2000
DWD+2S 45L+50R	950	946	902	405	455	840	2000
DWD+2S 45L+55R	1000	996	952	405	505	890	2000
DWD+2S 45L+60R	1050	1046	1002	405	555	940	2000
DWD+2S 50L+40R	900	846	802	455	355	790	2000
DWD+2S 50L+45R	950	946	902	455	405	840	2000
DWD+2S 50L+55R	1050	1046	1002	455	505	940	2000
DWD+2S 50L+60R	1100	1096	1052	455	555	990	2000
DWD+2S 55L+40R	950	946	902	505	355	840	2000
DWD+2S 55L+45R	1000	996	952	505	405	890	2000
DWD+2S 55L+50R	1050	1046	1002	505	455	940	2000
DWD+2S 55L+60R	1150	1146	1102	505	555	1040	2000
DWD+2S 60L+40R	1000	996	952	555	355	890	2000
DWD+2S 60L+45R	1050	1046	1002	555	405	940	2000
DWD+2S 60L+50R	1100	1096	1052	555	455	990	2000
DWD+2S 60L+55R	1150	1146	1102	555	505	1040	2000

OPCJE DODATKOWE

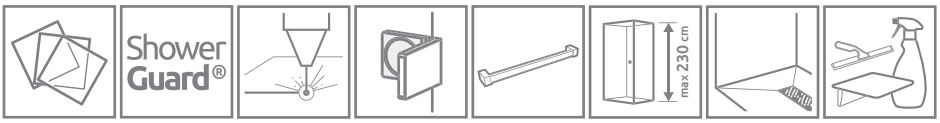

WARIANTY SZKŁA	OCHRONA ShowerGuard®	GRAWER NA SZKLE	KLAMRY WEWNĘTRZNE	WIESZAK NA RĘCZNIK	MAKSYMALNA WYSOKOŚĆ	BRODZIKI PODPŁYTKOWE	DOSTĘPNE AKCESORIA
Patrz str. 7/100	Patrz str. 6	Patrz str. 16	Patrz str. 8	Patrz str. 11	Patrz str. 9	Patrz str. 416	Patrz str. 409

ZALECANE BRODZIKI

Zantos C, Giaros C, Doros Plus C, Doros C, Doros C Compact, Delos C, Argos C, Argos C z obudową, Siros C, Siros C Compact, Giaros D, Doros Plus D, Doros D

Doros D Compact, Argos D, Argos D z obudową, Laros D Compact, Zantos F, Doros Plus F, Doros F, Doros F Compact, RadaDrain z odpływem liniowym, RadaDrain z kratką odpływową, RadaDrain Odpływ liniowy

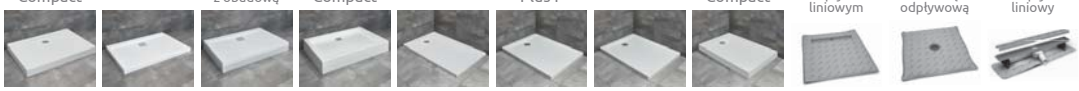

Więcej na stronie 390

Arta
DWJ I

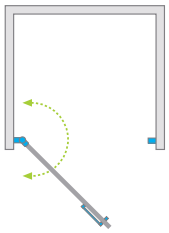

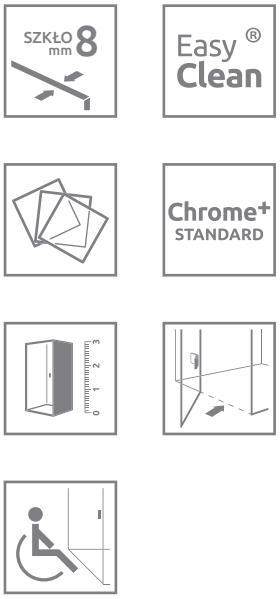

Model	Szerokość wnęki (X)	Wysokość (H)	SZKŁO PRZEJRZYSTE	
			Nr artykułu	Cena brutto
DWJ I 70 lewe	693-708	2000	386070-03-01L	2 650
DWJ I 70 prawe	693-708	2000	386070-03-01R	2 650
DWJ I 80 lewe	793-808	2000	386071-03-01L	2 700
DWJ I 80 prawe	793-808	2000	386071-03-01R	2 700
DWJ I 90 lewe	893-908	2000	386072-03-01L	2 750
DWJ I 90 prawe	893-908	2000	386072-03-01R	2 750
DWJ I 100 lewe	993-1008	2000	386073-03-01L	2 800
DWJ I 100 prawe	993-1008	2000	386073-03-01R	2 800

Ceny detaliczne podano w PLN. Wymiary podane są w mm.

RYSUNKI TECHNICZNE

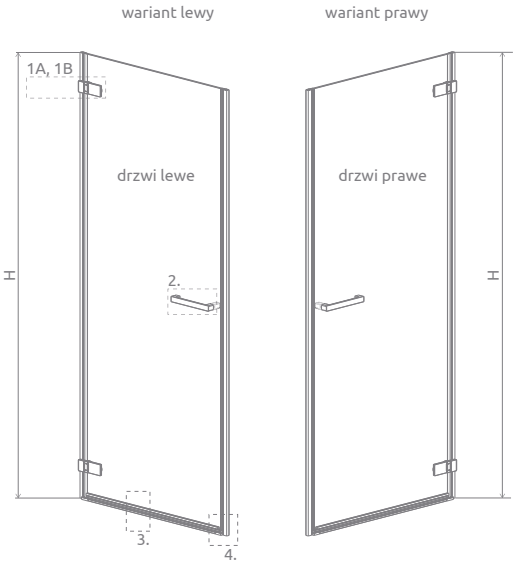

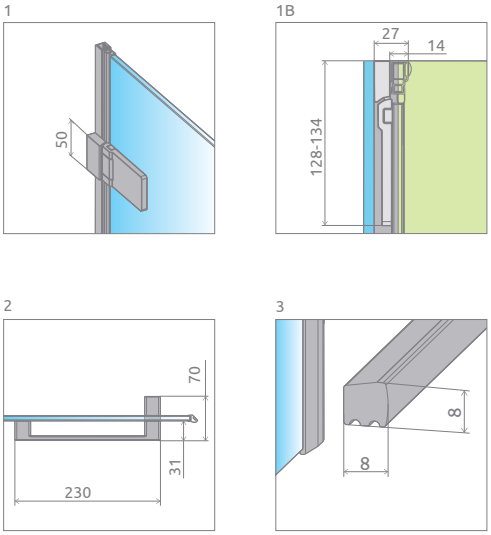

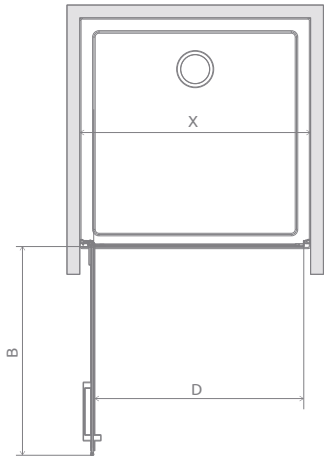

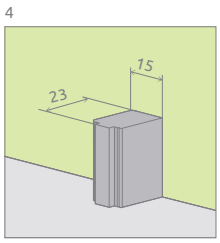

Model	X	B	D	H
DWJ I 70	693-707	630	620	2000
DWJ I 80	793-807	730	720	2000
DWJ I 90	893-907	830	820	2000
DWJ I 100	993-1007	930	920	2000

OPCJE DODATKOWE

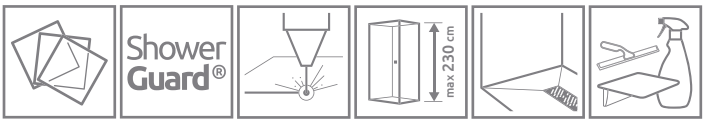

WARIANTY SZKŁA Patrz str. 7/100 | OCHRONA ShowerGuard® Patrz str. 6 | GRAWER NA SZKLE Patrz str. 16 | MAKSYMALNA WYSOKOŚĆ Patrz str. 9 | BRODZIKI PODPŁYTKOWE Patrz str. 416 | DOSTĘPNE AKCESORIA Patrz str. 409

ZALECANE BRODZIKI

Zantos C | Giaros C | Doros Plus C | Doros C | Doros C Compact | Delos C | Argos C | Argos C z obudową | Siros C | Siros C Compact | Giaros D | Doros Plus D | Doros D | Doros D Compact

Argos D | Argos D z obudową | Delos D | Laros D Compact | Zantos F | Doros Plus F | Doros F | Doros F Compact | RadaDrain z odpływem liniowym | RadaDrain z kratką odpływową | RadaDrain Odpływ liniowy

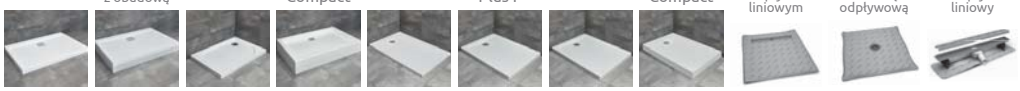

Więcej na stronie 390

Arta
DWJ II

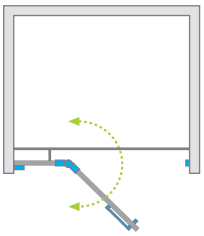

Składając zamówienie, należy podać 2 numery artykułów: drzwi i ścianki.

Model	Szerokość wnęki (X)	Wysokość (H)	Nazwa elementu	SZKŁO PRZEJRZYSTE		
				Nr artykułu	Cena brutto	
DWJ II 90 lewe	892-910	2000	Drzwi G 628 L	386441-03-01L	1 450	3 500
			DWJ II Ścianka 223 L	386011-03-01L	2 050	
DWJ II 90 prawe	892-910	2000	Drzwi G 628 R	386441-03-01R	1 450	3 500
			DWJ II Ścianka 223 R	386011-03-01R	2 050	
DWJ II 100 lewe	992-1010	2000	Drzwi G 628 L	386441-03-01L	1 450	3 550
			DWJ II Ścianka 323 L	386012-03-01L	2 100	
DWJ II 100 prawe	992-1010	2000	Drzwi G 628 R	386441-03-01R	1 450	3 550
			DWJ II Ścianka 323 R	386012-03-01R	2 100	
DWJ II 110 lewe	1092-1110	2000	Drzwi G 628 L	386441-03-01L	1 450	3 600
			DWJ II Ścianka 423 L	386013-03-01L	2 150	
DWJ II 110 prawe	1092-1110	2000	Drzwi G 628 R	386441-03-01R	1 450	3 600
			DWJ II Ścianka 423 R	386013-03-01R	2 150	
DWJ II 120 lewe	1192-1210	2000	Drzwi G 828 L	386444-03-01L	1 550	3 650
			DWJ II Ścianka 323 L	386012-03-01L	2 100	
DWJ II 120 prawe	1192-1210	2000	Drzwi G 828 R	386444-03-01R	1 550	3 650
			DWJ II Ścianka 323 R	386012-03-01R	2 100	
DWJ II 130 lewe	1292-1310	2000	Drzwi G 828 L	386444-03-01L	1 550	3 700
			DWJ II Ścianka 423 L	386013-03-01L	2 150	
DWJ II 130 prawe	1292-1310	2000	Drzwi G 828 R	386444-03-01R	1 550	3 700
			DWJ II Ścianka 423 R	386013-03-01R	2 150	
DWJ II 140 lewe	1392-1410	2000	Drzwi G 828 L	386444-03-01L	1 550	3 750
			DWJ II Ścianka 523 L	386016-03-01L	2 200	
DWJ II 140 prawe	1392-1410	2000	Drzwi G 828 R	386444-03-01R	1 550	3 750
			DWJ II Ścianka 523 R	386016-03-01R	2 200	

Ceny detaliczne podano w PLN. Wymiary podane są w mm.

RYSUNKI TECHNICZNE

wariant lewy

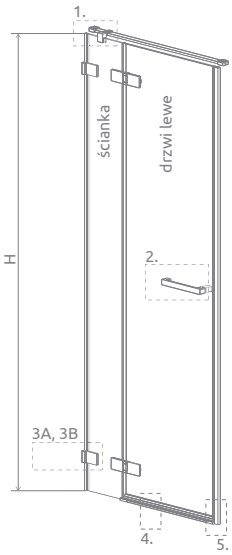

wariant prawy

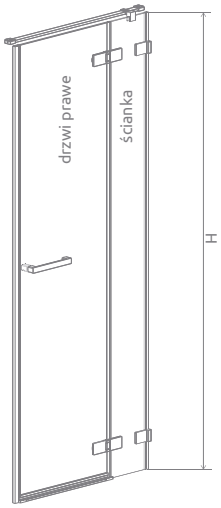

1

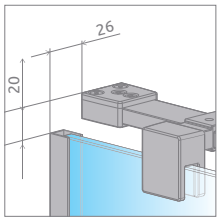

2

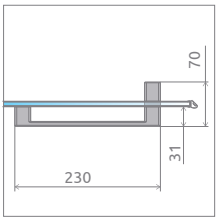

3A

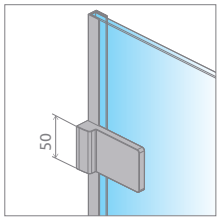

3B

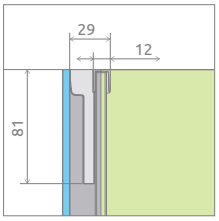

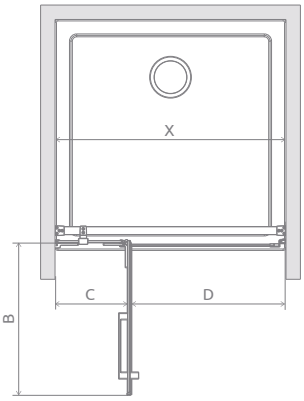

4

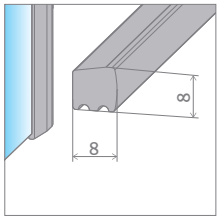

5

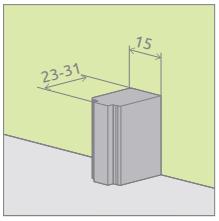

Model	X	B	C	D	H
DWJ II 90	892-910	610	242-252	620	2000
DWJ II 100	992-1010	610	342-352	620	2000
DWJ II 110	1092-1110	610	442-452	620	2000
DWJ II 120	1192-1210	810	342-352	820	2000
DWJ II 130	1292-1310	810	442-452	820	2000
DWJ II 140	1392-1410	810	542-552	820	2000

OPCJE DODATKOWE

WARIANTY SZKŁA Patrz str. 7/100

OCHRONA ShowerGuard® Patrz str. 6

GRAWER NA SZKLE Patrz str. 16

KLAMRY WEWNĘTRZNE Patrz str. 8

MAKSYMALNA WYSOKOŚĆ Patrz str. 9

BRODZIKI PODPŁYTKOWE Patrz str. 416

DOSTĘPNE AKCESORIA Patrz str. 409

ZALECANE BRODZIKI

Zantos C | Giaros C | Doros Plus C | Doros C | Doros C Compact | Delos C | Argos C | Argos C z obudową | Siros C | Siros C Compact | Giaros D | Doros Plus D | Doros D

Doros D Compact | Argos D | Argos D z obudową | Delos D | Laros D Compact | Zantos F | Doros Plus F | Doros F | Doros F Compact | RadaDrain z odpływem liniowym | RadaDrain z kratką odpływową | RadaDrain Odpływ liniowy

Więcej na stronie 390

Ceny detaliczne podano w PLN. Wymiary podane są w mm.

Arta DWS

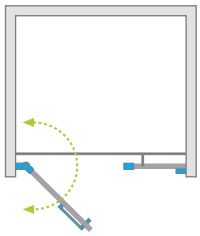

Składając zamówienie, należy podać 2 numery artykułów: drzwi i ścianki.

Model	Szerokość wnęki (X)	Wysokość (H)	Nazwa elementu	SZKŁO PRZEJRZYSTE		
				Nr artykułu	Cena brutto	
DWS 100 lewe	990-1006	2000	Drzwi W 628 L	386628-03-01L	1 450	3 850
			DWS Ścianka 315 L	386091-03-01L	2 400	
DWS 100 prawe	990-1006	2000	Drzwi W 628 R	386628-03-01R	1 450	3 850
			DWS Ścianka 315 R	386091-03-01R	2 400	
DWS 110 lewe	1090-1106	2000	Drzwi W 628 L	386628-03-01L	1 450	3 900
			DWS Ścianka 415 L	386092-03-01L	2 450	
DWS 110 prawe	1090-1106	2000	Drzwi W 628 R	386628-03-01R	1 450	3 900
			DWS Ścianka 415 R	386092-03-01R	2 450	
DWS 120 lewe	1190-1206	2000	Drzwi W 828 L	386828-03-01L	1 550	3 950
			DWS Ścianka 315 L	386091-03-01L	2 400	
DWS 120 prawe	1190-1206	2000	Drzwi W 828 R	386828-03-01R	1 550	3 950
			DWS Ścianka 315 R	386091-03-01R	2 400	
DWS 130 lewe	1290-1306	2000	Drzwi W 828 L	386828-03-01L	1 550	4 000
			DWS Ścianka 415 L	386092-03-01L	2 450	
DWS 130 prawe	1290-1306	2000	Drzwi W 828 R	386828-03-01R	1 550	4 000
			DWS Ścianka 415 R	386092-03-01R	2 450	
DWS 140 lewe	1390-1406	2000	Drzwi W 828 L	386828-03-01L	1 550	4 050
			DWS Ścianka 515 L	386095-03-01L	2 500	
DWS 140 prawe	1390-1406	2000	Drzwi W 828 R	386828-03-01R	1 550	4 050
			DWS Ścianka 515 R	386095-03-01R	2 500	

Ceny detaliczne podano w PLN. Wymiary podane są w mm.

RYSUNKI TECHNICZNE

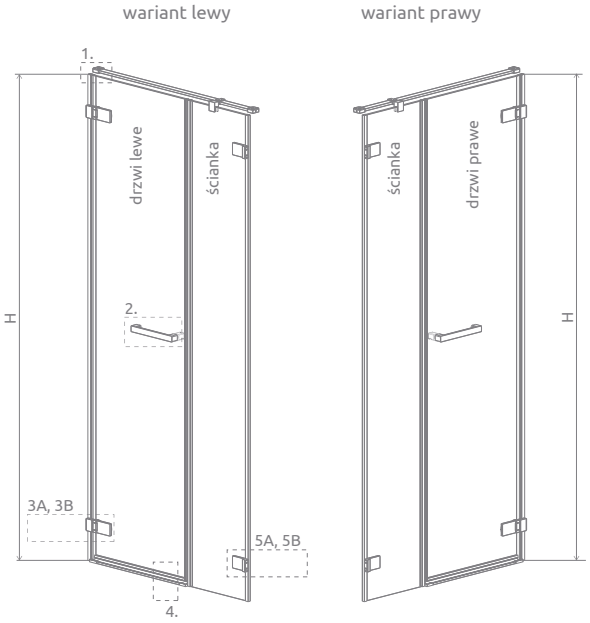

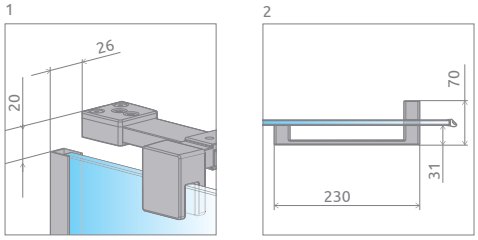

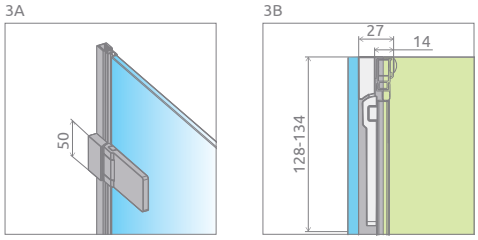

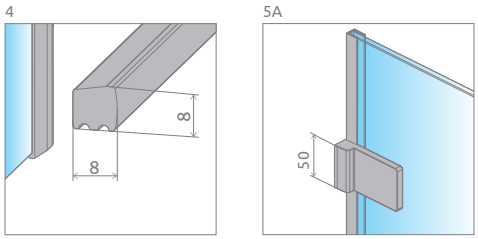

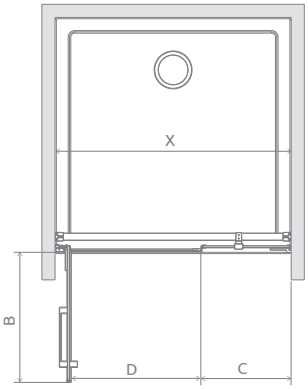

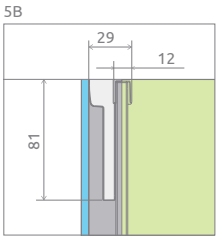

Model	X	B	C	D	H
DWS 100	990-1006	614	323-333	617	2000
DWS 110	1090-1106	614	423-433	617	2000
DWS 120	1190-1206	814	323-333	817	2000
DWS 130	1290-1306	814	423-433	817	2000
DWS 140	1390-1406	814	523-533	817	2000

OPCJE DODATKOWE

WARIANTY SZKŁA Patrz str. 7/100 | OCHRONA ShowerGuard® Patrz str. 6 | GRAWER NA SZKLE Patrz str. 16 | KLAMRY WEWNĘTRZNE Patrz str. 8 | MAKSYMALNA WYSOKOŚĆ Patrz str. 9 | BRODZIKI PODPŁYTKOWE Patrz str. 416 | DOSTĘPNE AKCESORIA Patrz str. 409

ZALECANE BRODZIKI

Giaros C | Doros Plus C | Doros C | Doros C Compact | Delos C | Argos C | Argos C z obudową | Giaros D | Doros Plus D | Doros D | Doros D Compact

Argos D | Argos D z obudową | Delos D | Laros D Compact | Zantos F | Doros Plus F | Doros F | Doros F Compact | RadaDrain z odpływem liniowym | RadaDrain z kratką odpływową | RadaDrain Odpływ liniowy

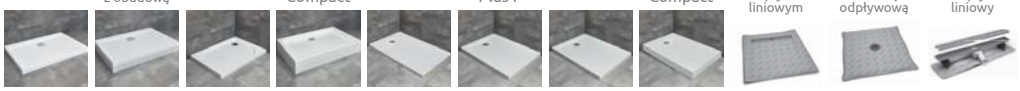

Więcej na stronie 390

Arta DWJS

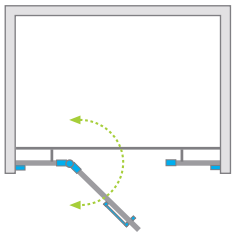

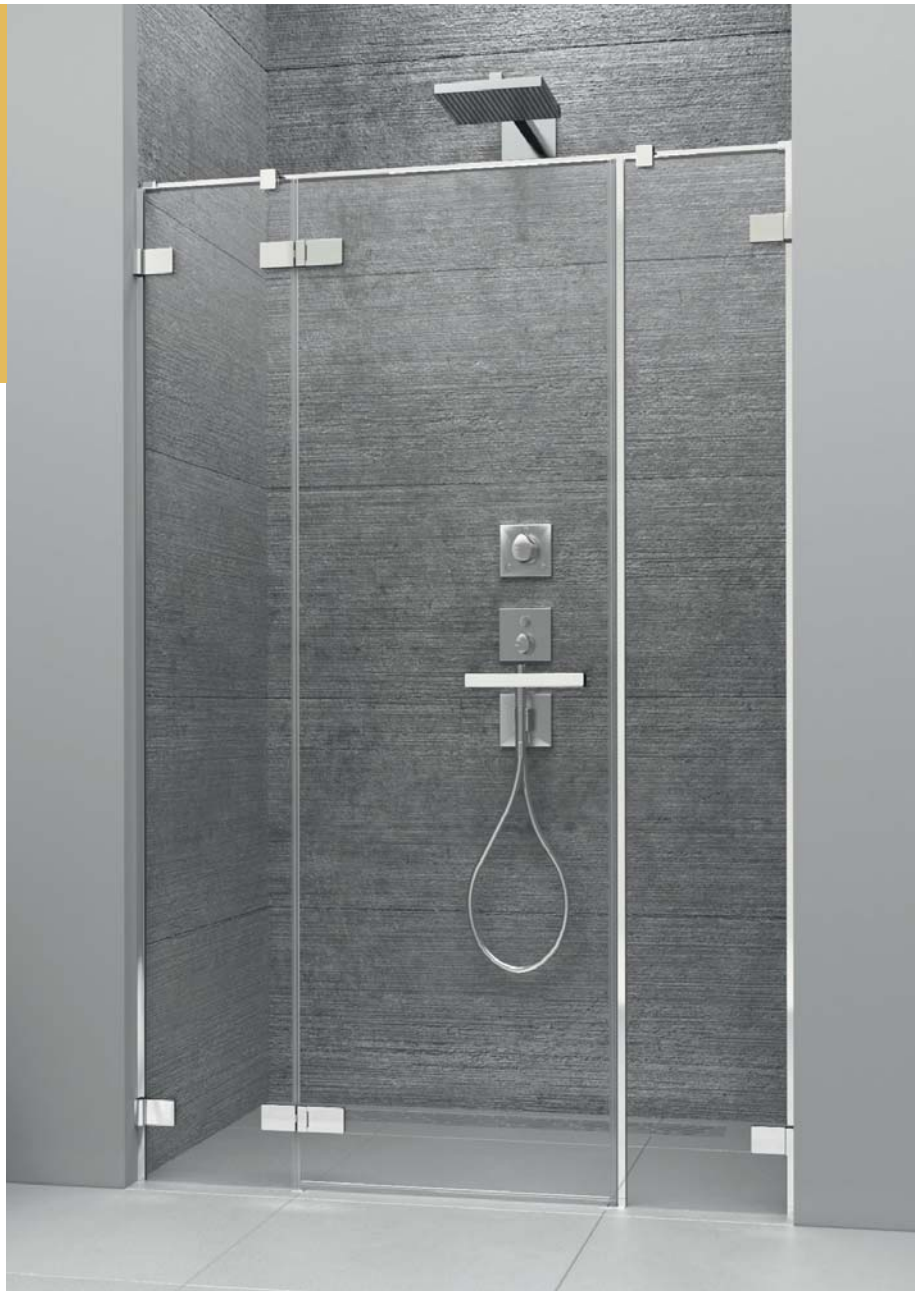

Składając zamówienie, należy podać 2 numery artykułów: drzwi i ścianek.

Model	Szerokość wnęki (X)	Wysokość (H)	Nazwa elementu	SZKŁO PRZEJRZYSTE		
				Nr artykułu	Cena brutto	
DWJS 130 lewe	1290-1310	2000	Drzwi G 620 L	386455-03-01L	1 450	4 150
			DWJS Ścianki 322 L	386122-03-01L	2 700	
DWJS 130 prawe	1290-1310	2000	Drzwi G 620 R	386455-03-01R	1 450	4 150
			DWJS Ścianki 322 R	386122-03-01R	2 700	
DWJS 140 lewe	1390-1410	2000	Drzwi G 720 L	386456-03-01L	1 500	4 200
			DWJS Ścianki 322 L	386122-03-01L	2 700	
DWJS 140 prawe	1390-1410	2000	Drzwi G 720 R	386456-03-01R	1 500	4 200
			DWJS Ścianki 322 R	386122-03-01R	2 700	
DWJS 150 lewe	1490-1510	2000	Drzwi G 820 L	386457-03-01L	1 550	4 250
			DWJS Ścianki 322 L	386122-03-01L	2 700	
DWJS 150 prawe	1490-1510	2000	Drzwi G 820 R	386457-03-01R	1 550	4 250
			DWJS Ścianki 322 R	386122-03-01R	2 700	

Ceny detaliczne podano w PLN. Wymiary podane są w mm.

RYSUNKI TECHNICZNE

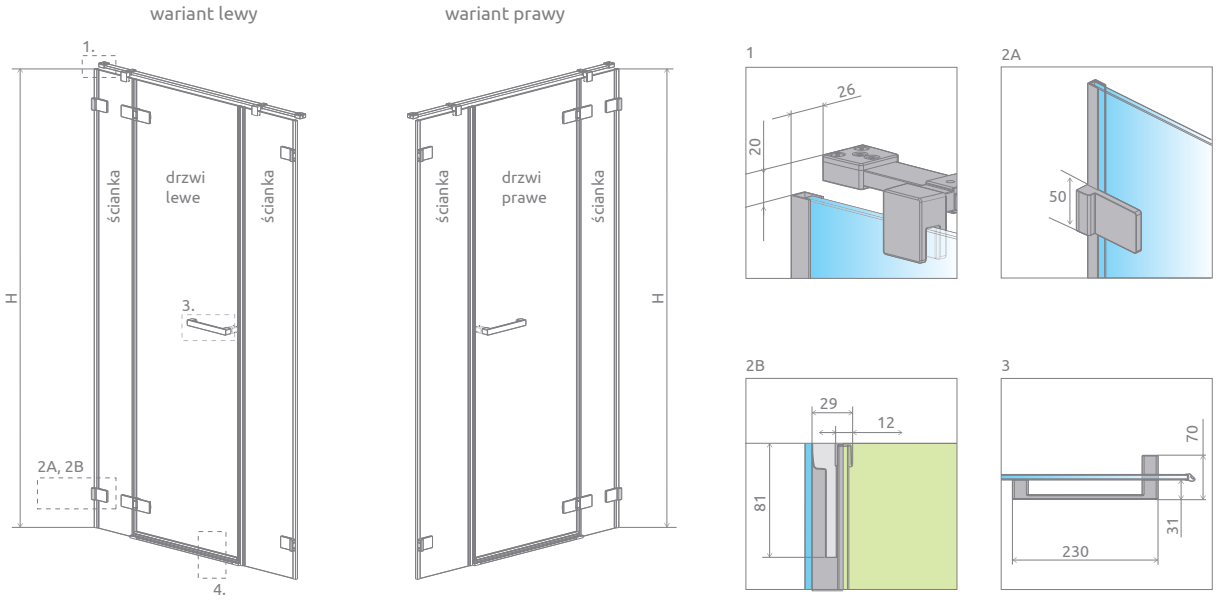

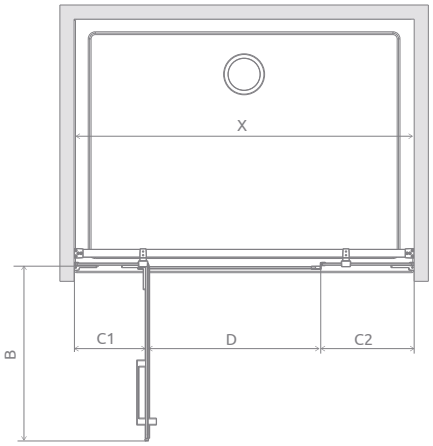

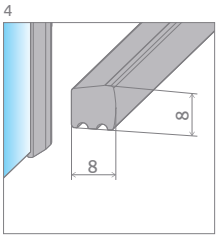

Model	X	B	C1	C2	D	H
DWJS 130	1290-1310	620	344-354	330-340	610	2000
DWJS 140	1390-1410	720	344-354	330-340	710	2000
DWJS 150	1490-1510	820	344-354	330-340	810	2000

OPCJE DODATKOWE

WARIANTY SZKŁA Patrz str. 7/100
OCHRONA ShowerGuard® Patrz str. 6
GRAWER NA SZKLE Patrz str. 16
KLAMRY WEWNĘTRZNE Patrz str. 8
MAKSYMALNA WYSOKOŚĆ Patrz str. 9
BRODZIKI PODPŁYTKOWE Patrz str. 416
DOSTĘPNE AKCESORIA Patrz str. 409

ZALECANE BRODZIKI

Giaros D | Doros Plus D | Doros D | Doros D Compact | Argos D | Argos D z obudową | Doros Plus F | Doros F | Doros F Compact

RadaDrain z odpływem liniowym | RadaDrain z kratką odpływową | RadaDrain Odpływ liniowy

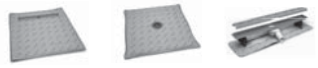

Więcej na stronie 390

Ceny detaliczne podano w PLN. Wymiary podane są w mm.

Arta DWB

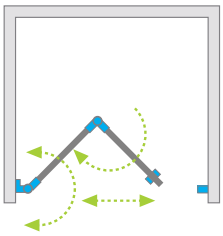

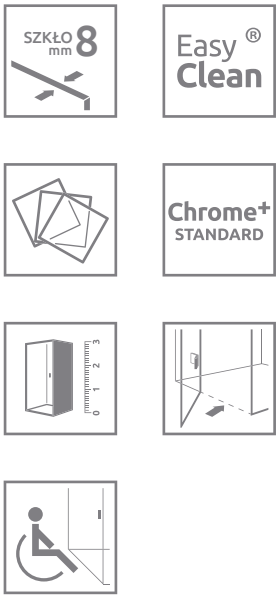

Model	Szerokość wnęki (X)	Wysokość (H)	SZKŁO PRZEJRZYSTE	
			Nr artykułu	Cena brutto
DWB 90 lewe	892-906	2000	386151-03-01L	3 300
DWB 90 prawe	892-906	2000	386151-03-01R	3 300
DWB 100 lewe	992-1006	2000	386152-03-01L	3 350
DWB 100 prawe	992-1006	2000	386152-03-01R	3 350

Artykuły oznaczone kolorem – czas realizacji zamówienia 10 dni roboczych.

OPCJE UCHWYTÓW

szczegóły na str. 9

TPE w kolorze czarnym

TPE w kolorze grafitowym

DODATKOWY UCHWYT

szczegóły na str. 10

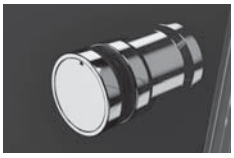

Ceny detaliczne podano w PLN. Wymiary podane są w mm.

RYSUNKI TECHNICZNE

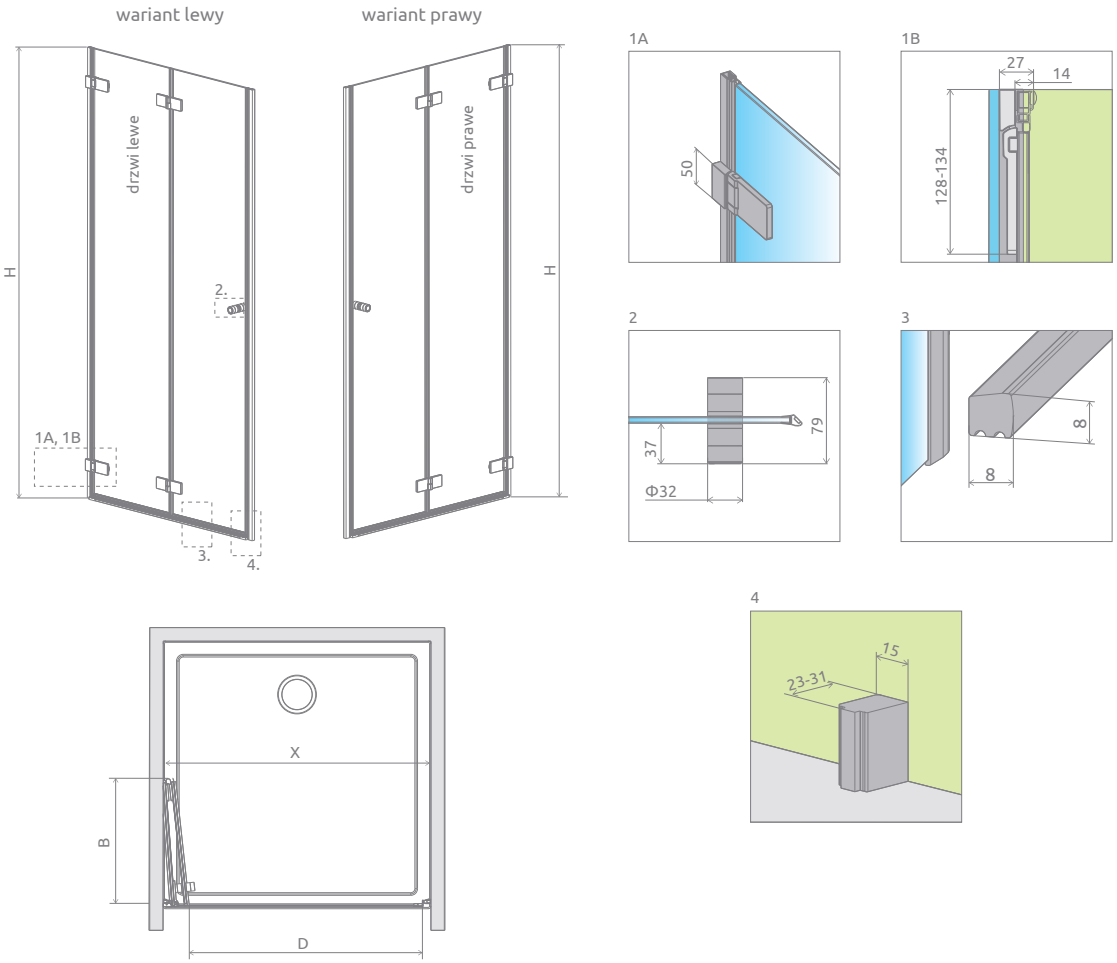

Model	X	B	D	H
DWB 90	892-906	380	780	2000
DWB 100	992-1006	430	880	2000

OPCJE DODATKOWE

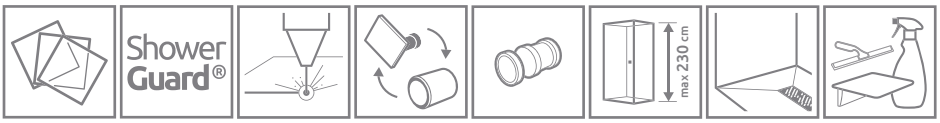

WARIANTY SZKŁA	OCHRONA ShowerGuard®	GRAWER NA SZKLE	OPCJA WYMIANY UCHWYTÓW	DODATKOWY UCHWYT	MAKSYMALNA WYSOKOŚĆ	BRODZIKI PODPŁYTKOWE	DOSTĘPNE AKCESORIA
Patrz str. 7/100	Patrz str. 6	Patrz str. 16	Patrz str. 9	Patrz str. 10	Patrz str. 9	Patrz str. 416	Patrz str. 409

ZALECANE BRODZIKI

Zantos C	Giaros C	Doros Plus C	Doros C	Doros C Compact	Delos C	Argos C	Argos C z obudową	Siros C	Siros C Compact	Giaros D	Doros Plus D	Doros D
Doros D Compact	Argos D	Argos D z obudową	Delos D	Laros D Compact	Zantos F	Doros Plus F	Doros F	Doros F Compact	RadaDrain z odpływem liniowym	RadaDrain z kratką odpływową	RadaDrain Odpływ liniowy	

Więcej na stronie 390

Ceny detaliczne podano w PLN. Wymiary podane są w mm.

Arta DWD

Składając zamówienie, należy podać 2 numery artykułów: części lewej i części prawej drzwi.
Skrzydła drzwi mogą Państwo zamówić w dwóch takich samych rozmiarach bądź w różnych, jeżeli sytuacja w łazience tego wymaga.
Na następnej stronie znajdą Państwo możliwe kombinacje rozmiarów.

CZĘŚĆ LEWA

Model	Wysokość (H)	SZKŁO PRZEJRZYSTE	
		Nr artykułu	Cena brutto
DWD 40 lewa	2000	386030-03-01L	2 000
DWD 45 lewa	2000	386031-03-01L	2 030
DWD 50 lewa	2000	386032-03-01L	2 060
DWD 55 lewa	2000	386033-03-01L	2 090
DWD 60 lewa	2000	386034-03-01L	2 120

CZĘŚĆ PRAWA

Model	Wysokość (H)	SZKŁO PRZEJRZYSTE	
		Nr artykułu	Cena brutto
DWD 40 prawa	2000	386030-03-01R	2 000
DWD 45 prawa	2000	386031-03-01R	2 030
DWD 50 prawa	2000	386032-03-01R	2 060
DWD 55 prawa	2000	386033-03-01R	2 090
DWD 60 prawa	2000	386034-03-01R	2 120

Artykuły oznaczone kolorem szarym – czas realizacji zamówienia 10 dni roboczych.

Ceny detaliczne podano w PLN. Wymiary podane są w mm.

RYSUNKI TECHNICZNE

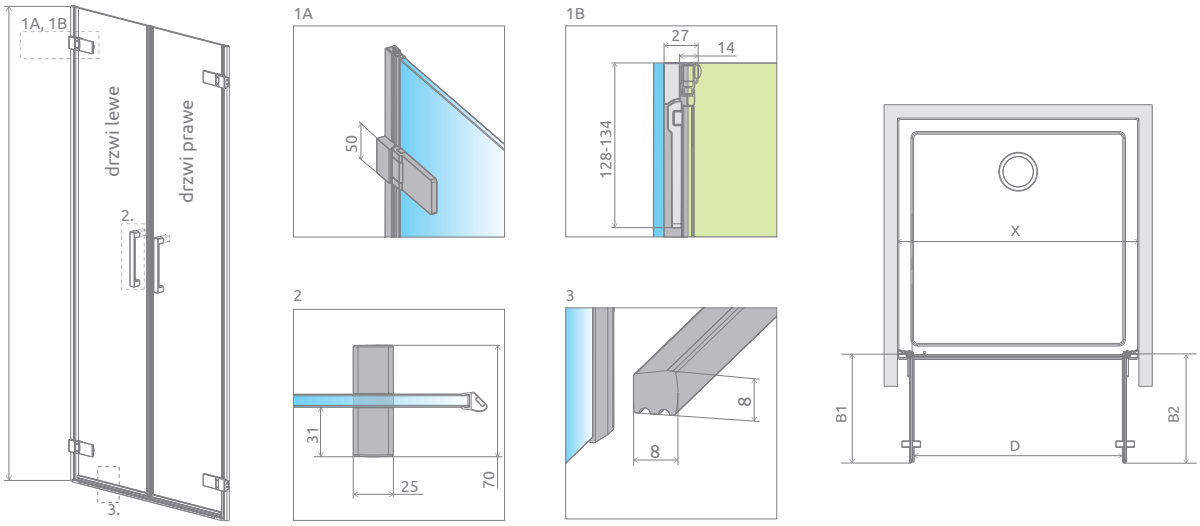

SYMETRYCZNE

Model	X	B1	B2	D	H
DWD 40L+40P	795-807	355	355	690	2000
DWD 45L+45P	895-907	405	405	790	2000
DWD 50L+50P	995-1007	455	455	890	2000
DWD 55L+55P	1095-1107	505	505	990	2000
DWD 60L+60P	1195-1207	555	555	1090	2000

NIESYMETRYCZNE

Model	X	B1	B2	D	H
DWD 40L+45P	845-857	355	405	740	2000
DWD 40L+50P	895-907	355	455	790	2000
DWD 40L+55P	945-957	355	505	840	2000
DWD 40L+60P	995-1007	355	555	890	2000
DWD 45L+40P	845-857	405	355	740	2000
DWD 45L+50P	945-957	405	455	840	2000
DWD 45L+55P	995-1007	405	505	890	2000
DWD 45L+60P	1045-1057	405	555	940	2000
DWD 50L+40P	895-907	455	355	790	2000
DWD 50L+45P	945-957	455	405	840	2000
DWD 50L+55P	1045-1057	455	505	940	2000
DWD 50L+60P	1095-1107	455	555	990	2000
DWD 55L+40P	945-957	505	355	840	2000
DWD 55L+45P	995-1007	505	405	890	2000
DWD 55L+50P	1045-1057	505	455	940	2000
DWD 55L+60P	1145-1157	505	555	1040	2000
DWD 60L+40P	995-1007	555	355	890	2000
DWD 60L+45P	1045-1057	555	405	940	2000
DWD 60L+50P	1095-1107	555	455	990	2000
DWD 60L+55P	1145-1157	555	505	1040	2000

OPCJE DODATKOWE

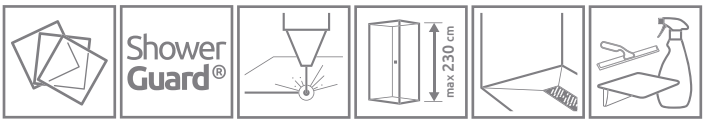

WARIANTY SZKŁA Patrz str. 7/100
OCHRONA ShowerGuard® Patrz str. 6
GRAWER NA SZKLE Patrz str. 16
MAKSYMALNA WYSOKOŚĆ Patrz str. 9
BRODZIKI PODPŁYTKOWE Patrz str. 416
DOSTĘPNE AKCESORIA Patrz str. 409

ZALECANE BRODZIKI

Zantos C | Giaros C | Doros Plus C | Doros C | Doros C Compact | Delos C | Argos C | Argos C z obudową | Siros C | Siros C Compact | Giaros D | Doros Plus D | Doros D

Doros D Compact | Argos D | Argos D z obudową | Delos D | Laros D Compact | Zantos F | Doros Plus F | Doros F | Doros F Compact | RadaDrain z odpływem liniowym | RadaDrain z kratką odpływową | RadaDrain Odpływ liniowy

Więcej na stronie 390

Ceny detaliczne podano w PLN. Wymiary podane są w mm.

Cennik produktów w wariantach szkła i z ochroną ShowerGuard®

Arta KDJ I

Składając zamówienie, należy podać 2 numery artykułów: drzwi i ścianki bocznej S1.

DRZWI

Model	Wymiar brodzika (A1)	Wysokość	Nr artykułu	Brązowe Grafitowe Pixarena	Satynowe	UltraClear	ShowerGuard® Mirror
				Cena brutto			
KDJ I drzwi 80 lewe	800	2000	386081-03-01L	2 670	2 770	2 810	3 050
KDJ I drzwi 80 prawe	800	2000	386081-03-01R	2 670	2 770	2 810	3 050
KDJ I drzwi 90 lewe	900	2000	386082-03-01L	2 720	2 820	2 860	3 100
KDJ I drzwi 90 prawe	900	2000	386082-03-01R	2 720	2 820	2 860	3 100
KDJ I drzwi 100 lewe	1000	2000	386083-03-01L	2 770	2 870	2 910	3 150
KDJ I drzwi 100 prawe	1000	2000	386083-03-01R	2 770	2 870	2 910	3 150

ŚCIANKA BOCZNA S1

Model	Wymiar brodzika (A2)	Wysokość (H)	Nr artykułu	Brązowe Grafitowe Pixarena	Satynowe	UltraClear	ShowerGuard® Mirror
				Cena brutto			
S1 70	700	2000	386019-03-01	1 570	1670	1 710	1 950
S1 80	800	2000	386020-03-01	1 620	1 720	1 760	2 000
S1 90	900	2000	386021-03-01	1 670	1 770	1 810	2 050
S1 100	1000	2000	386022-03-01	1 720	1 820	1 860	2 100
S1 110	1100	2000	386023-03-01	2 020	2 120	2 160	2 400
S1 120	1200	2000	386024-03-01	2 070	2 170	2 210	2 450

Arta KDJ II

Składając zamówienie, należy podać 3 numery artykułów: frontu kabiny (dwa elementy) i ścianki bocznej S1.

FRONT KABINY (SKŁADA SIĘ Z DWÓCH ELEMENTÓW, KAŻDY POSIADA SWÓJ NR ARTYKUŁU)

Model	Wymiar brodzika (A1)	Wysokość (H)	Nazwa elementu	Nr artykułu	Brązowe Grafitowe Pixarena	Satynowe	UltraClear	ShowerGuard® Mirror
					Cena brutto			
KDJ II front 80 lewy	800	2000	Drzwi G 520 L	386420-03-01L	1 460	1 510	1 530	1 650
			KDJ II Ścianka 223 L	386040-03-01L	1 710	1 760	1 780	1 900
KDJ II front 80 prawy	800	2000	Drzwi G 520 R	386420-03-01R	1 460	1 510	1 530	1 650
			KDJ II Ścianka 223 R	386040-03-01R	1 710	1 760	1 780	1 900
KDJ II front 90 lewy	900	2000	Drzwi G 620 L	386455-03-01L	1 570	1 670	1 710	1 950
			KDJ II Ścianka 223 L	386040-03-01L	1 710	1 760	1 780	1 900
KDJ II front 90 prawy	900	2000	Drzwi G 620 R	386455-03-01R	1 570	1 670	1 710	1 950
			KDJ II Ścianka 223 R	386040-03-01R	1 710	1 760	1 780	1 900
KDJ II front 100 lewy	1000	2000	Drzwi G 620 L	386455-03-01L	1 570	1 670	1 710	1 950
			KDJ II Ścianka 323 L	386042-03-01L	1 760	1 810	1 830	1 950
KDJ II front 100 prawy	1000	2000	Drzwi G 620 R	386455-03-01R	1 570	1 670	1 710	1 950
			KDJ II Ścianka 323 R	386042-03-01R	1 760	1 810	1 830	1 950
KDJ II front 110 lewy	1100	2000	Drzwi G 820 L	386457-03-01L	1 670	1 770	1 810	2 050
			KDJ II Ścianka 223 L	386040-03-01L	1 710	1 760	1 780	1 900
KDJ II front 110 prawy	1100	2000	Drzwi G 820 R	386457-03-01R	1 670	1 770	1 810	2 050
			KDJ II Ścianka 223 R	386040-03-01R	1 710	1 760	1 780	1 900
KDJ II front 120 lewy	1200	2000	Drzwi G 820 L	386457-03-01L	1 670	1 770	1 810	2 050
			KDJ II Ścianka 323 L	386042-03-01L	1 760	1 810	1 830	1 950
KDJ II front 120 prawy	1200	2000	Drzwi G 820 R	386457-03-01R	1 670	1 770	1 810	2 050
			KDJ II Ścianka 323 R	386042-03-01R	1 760	1 810	1 830	1 950
KDJ II front 130 lewy	1300	2000	Drzwi G 820 L	386457-03-01L	1 670	1 770	1 810	2 050
			KDJ II Ścianka 423 L	386045-03-01L	1 810	1 860	1 880	2 000
KDJ II front 130 prawy	1300	2000	Drzwi G 820 R	386457-03-01R	1 670	1 770	1 810	2 050
			KDJ II Ścianka 423 R	386045-03-01R	1 810	1 860	1 880	2 000
KDJ II front 140 lewy	1400	2000	Drzwi G 820 L	386457-03-01L	1 670	1 770	1 810	2 050
			KDJ II Ścianka 523 L	386046-03-01L	1 860	1 910	1 930	2 050
KDJ II front 140 prawy	1400	2000	Drzwi G 820 R	386457-03-01R	1 670	1 770	1 810	2 050
			KDJ II Ścianka 523 R	386046-03-01R	1 860	1 910	1 930	2 050

Czas realizacji zamówień produktów w wybranym wariancie szkła i z ochroną ShowerGuard® wynosi 10 dni roboczych.

ŚCIANKA BOCZNA S1

Model	Wymiar brodzika (A2)	Wysokość (H)	Nr artykułu	Brązowe Grafitowe Pixarena	Satynowe	UltraClear	ShowerGuard® Mirror
				Cena brutto			
S1 70	700	2000	386019-03-01	1 570	1670	1 710	1 950
S1 80	800	2000	386020-03-01	1 620	1 720	1 760	2 000
S1 90	900	2000	386021-03-01	1 670	1 770	1 810	2 050
S1 100	1000	2000	386022-03-01	1 720	1 820	1 860	2 100
S1 110	1100	2000	386023-03-01	2 020	2 120	2 160	2 400
S1 120	1200	2000	386024-03-01	2 070	2 170	2 210	2 450

Arta KDD I

Składając zamówienie, należy podać 2 numery artykułów: części lewej i części prawej kabiny.

CZĘŚĆ LEWA

Model	Wymiar brodzika (A1)	Wysokość	Nr artykułu	Brązowe Grafitowe Pixarena	Satynowe	UltraClear	ShowerGuard® Mirror
				Cena brutto			
KDD I 80 lewa	800	2000	386060-03-01L	2 370	2 470	2 510	2 750
KDD I 90 lewa	900	2000	386061-03-01L	2 420	2 520	2 560	2 800
KDD I 100 lewa	1000	2000	386062-03-01L	2 470	2 570	2 610	2 850

CZĘŚĆ PRAWA

Model	Wymiar brodzika (A2)	Wysokość (H)	Nr artykułu	Brązowe Grafitowe Pixarena	Satynowe	UltraClear	ShowerGuard® Mirror
				Cena brutto			
KDD I 80 prawa	800	2000	386060-03-01R	2 370	2 470	2 510	2 750
KDD I 90 prawa	900	2000	386061-03-01R	2 420	2 520	2 560	2 800
KDD I 100 prawa	1000	2000	386062-03-01R	2 470	2 570	2 610	2 850

Arta KDD II

Składając zamówienie, należy podać 4 numery artykułów: części lewej (dwa elementy) i części prawej (dwa elementy) kabiny.

CZĘŚĆ LEWA

Model	Wymiar brodzika (A1)	Wysokość (H)	Nazwa elementu	Nr artykułu	Brązowe Grafitowe Pixarena	Satynowe	UltraClear	ShowerGuard® Mirror
					Cena brutto			
KDD II 80 lewa	800	2000	Drzwi G 520 L	386420-03-01L	1 460	1 510	1 530	1 650
			KDD II Ścianka 235 L	386170-03-01L	1 410	1 460	1 480	1 600
KDD II 90 lewa	900	2000	Drzwi G 620 L	386455-03-01L	1 570	1 670	1 710	1 950
			KDD II Ścianka 235 L	386170-03-01L	1 410	1 460	1 480	1 600
KDD II 100 lewa	1000	2000	Drzwi G 620 L	386455-03-01L	1 570	1 670	1 710	1 950
			KDD II Ścianka 335 L	386172-03-01L	1 460	1 510	1 530	1 650

CZĘŚĆ PRAWA

Model	Wymiar brodzika (A2)	Wysokość (H)	Nazwa elementu	Nr artykułu	Brązowe Grafitowe Pixarena	Satynowe	UltraClear	ShowerGuard® Mirror
					Cena brutto			
KDD II 80 prawa	800	2000	Drzwi G 520 R	386420-03-01R	1 460	1 510	1 530	1 650
			KDD II Ścianka 235 R	386170-03-01R	1 410	1 460	1 480	1 600
KDD II 90 prawa	900	2000	Drzwi G 620 R	386455-03-01R	1 570	1 670	1 710	1 950
			KDD II Ścianka 235 R	386170-03-01R	1 410	1 460	1 480	1 600
KDD II 100 prawa	1000	2000	Drzwi G 620 R	386455-03-01R	1 570	1 670	1 710	1 950
			KDD II Ścianka 335 R	386172-03-01R	1 460	1 510	1 530	1 650

Arta KDD B

Składając zamówienie, należy podać 2 numery artykułów: części lewej i części prawej kabiny.

CZĘŚĆ LEWA

Model	Wymiar brodzika (A1)	Wysokość (H)	Nr artykułu	Brązowe Grafitowe Pixarena	Satynowe	UltraClear	ShowerGuard® Mirror
				Cena brutto			
KDD B 80 lewa	800	2000	386160-03-01L	2 970	3 070	3 110	3 350
KDD B 90 lewa	900	2000	386161-03-01L	3 020	3 120	3 160	3 400
KDD B 100 lewa	1000	2000	386162-03-01L	3 070	3 170	3 210	3 450

CZĘŚĆ PRAWA

Model	Wymiar brodzika (A2)	Wysokość (H)	Nr artykułu	Brązowe Grafitowe Pixarena	Satynowe	UltraClear	ShowerGuard® Mirror
				Cena brutto			
KDD B 80 prawa	800	2000	386160-03-01R	2 970	3 070	3 110	3 350
KDD B 90 prawa	900	2000	386161-03-01R	3 020	3 120	3 160	3 400
KDD B 100 prawa	1000	2000	386162-03-01R	3 070	3 170	3 210	3 450

Arta KDS I

Składając zamówienie, należy podać 3 numery artykułów: frontu kabiny (dwa elementy) i ścianki bocznej S2.

FRONT KABINY (SKŁADA SIĘ Z DWÓCH ELEMENTÓW, KAŻDY POSIADA SWÓJ NR ARTYKUŁU)

Model	Wymiar brodzika (A1)	Wysokość (H)	Nazwa elementu	Nr artykułu	Brązowe Grafitowe Pixarena	Satynowe	UltraClear	ShowerGuard® Mirror
					Cena brutto			
KDS I front 90 lewy	900	2000	Drzwi W 520 L	386520-03-01L	1 460	1 510	1 530	1 650
			KDS I Ścianka 310 L	386100-03-01L	2 410	2 460	2 480	2 600
KDS I front 90 prawy	900	2000	Drzwi W 520 R	386520-03-01R	1 460	1 510	1 530	1 650
			KDS I Ścianka 310 R	386100-03-01R	2 410	2 460	2 480	2 600
KDS I front 100 lewy	1000	2000	Drzwi W 620 L	386620-03-01L	1 570	1 670	1 710	1 950
			KDS I Ścianka 310 L	386100-03-01L	2 410	2 460	2 480	2 600
KDS I front 100 prawy	1000	2000	Drzwi W 620 R	386620-03-01R	1 570	1 670	1 710	1 950
			KDS I Ścianka 310 R	386100-03-01R	2 410	2 460	2 480	2 600
KDS I front 110 lewy	1100	2000	Drzwi W 620 L	386620-03-01L	1 570	1 670	1 710	1 950
			KDS I Ścianka 410 L	386102-03-01L	2 460	2 510	2 530	2 650
KDS I front 110 prawy	1100	2000	Drzwi W 620 R	386620-03-01R	1 510	1 670	1 710	1 950
			KDS I Ścianka 410 R	386102-03-01R	2 460	2 510	2 530	2 650
KDS I front 120 lewy	1200	2000	Drzwi W 820 L	386820-03-01L	1 670	1 770	1 810	2 050
			KDS I Ścianka 310 L	386100-03-01L	2 410	2 460	2 480	2 600
KDS I front 120 prawy	1200	2000	Drzwi W 820 R	386820-03-01R	1 670	1 770	2 610	2 050
			KDS I Ścianka 310 R	386100-03-01R	2 410	2 460	2 480	2 600
KDS I front 130 lewy	1300	2000	Drzwi W 820 L	386820-03-01L	1 670	1 770	1 810	2 050
			KDS I Ścianka 410 L	386102-03-01L	2 460	2 510	2 530	2 650
KDS I front 130 prawy	1300	2000	Drzwi W 820 R	386820-03-01R	1 670	1 770	1 810	2 050
			KDS I Ścianka 410 R	386102-03-01R	2 460	2 510	2 530	2 650
KDS I front 140 lewy	1400	2000	Drzwi W 820 L	386820-03-01L	1 670	1 770	1 810	2 050
			KDS I Ścianka 510 L	386105-03-01L	2 510	2 560	2 580	2 700
KDS I front 140 prawy	1400	2000	Drzwi W 820 R	386820-03-01R	1 670	1 770	1 810	2 050
			KDS I Ścianka 510 R	386105-03-01R	2 510	2 560	2 580	2 700

ŚCIANKA BOCZNA S2

Model	Wymiar brodzika (A2)	Wysokość (H)	Nr artykułu	Brązowe Grafitowe Pixarena	Satynowe	UltraClear	ShowerGuard® Mirror
				Cena brutto			
S2 70	700	2000	386109-03-01	1 470	1 570	1 610	1 850
S2 80	800	2000	386110-03-01	1 520	1 620	1 660	1 900
S2 90	800	2000	386111-03-01	1 570	1 670	1 710	1 950
S2 100	900	2000	386112-03-01	1 620	1 720	1 760	2 000

Czas realizacji zamówień produktów w wybranym wariancie szkła i z ochroną ShowerGuard® wynosi 10 dni roboczych.

Arta KDS II

Składając zamówienie, należy podać 3 numery artykułów: frontu kabiny (dwa elementy) i ścianki bocznej S2.

FRONT KABINY (SKŁADA SIĘ Z DWÓCH ELEMENTÓW, KAŻDY POSIADA SWÓJ NR ARTYKUŁU)

Model	Wymiar brodzika (A1)	Wysokość (H)	Nazwa elementu	Nr artykułu	Brązowe Grafitowe Pixarena	Satynowe	UltraClear	ShowerGuard® Mirror
					Cena brutto			
KDS II front 90 lewy	900	2000	Drzwi C 528 R	386521-03-01R	1 610	1 660	1 680	1 800
			KDS II Front Ścianka 315	386101-03-01	1 840	1 890	1 910	2 030
KDS II front 90 prawy	900	2000	Drzwi C 528 L	386521-03-01L	1 610	1 660	1 680	1 800
			KDS II Front Ścianka 315	386101-03-01	1 840	1 890	1 910	2 030
KDS II front 100 lewy	1000	2000	Drzwi C 528 R	386521-03-01R	1 610	1 660	1 680	1 800
			KDS II Front Ścianka 415	386103-03-01	1 910	1 960	1 980	2 100
KDS II front 100 prawy	1000	2000	Drzwi C 528 L	386521-03-01L	1 610	1 660	1 680	1 800
			KDS II Front Ścianka 415	386103-03-01	1 910	1 960	1 980	2 100
KDS II front 110 lewy	1100	2000	Drzwi C 528 R	386521-03-01R	1 640	1 715	1 745	1 925
			KDS II Front Ścianka 515	386104-03-01	2 010	2 085	2 115	2 295
KDS II front 110 prawy	1100	2000	Drzwi C 528 L	386521-03-01L	1 640	1 715	1 745	1 925
			KDS II Front Ścianka 515	386104-03-01	2 010	2 085	2 115	2 295
KDS II front 120 lewy	1200	2000	Drzwi C 528 R	386521-03-01R	1 640	1 715	1 745	1 925
			KDS II Front Ścianka 615	386106-03-01	2 080	2 155	2 185	2 365
KDS II front 120 prawy	1200	2000	Drzwi C 528 L	386521-03-01L	1 640	1 715	1 745	1 925
			KDS II Front Ścianka 615	386106-03-01	2 080	2 155	2 185	2 365
KDS II front 130 lewy	1300	2000	Drzwi C 628 R	386522-03-01R	1 690	1 765	1 795	1 975
			KDS II Front Ścianka 615	386106-03-01	2 080	2 155	2 185	2 365
KDS II front 130 prawy	1300	2000	Drzwi C 628 L	386522-03-01L	1 690	1 765	1 795	1 975
			KDS II Front Ścianka 615	386106-03-01	2 080	2 155	2 185	2 365
KDS II front 140 lewy	1400	2000	Drzwi C 628 R	386522-03-01R	1 690	1 765	1 795	1 975
			KDS II Front Ścianka 715	386107-03-01	2 150	2 225	2 255	2 435
KDS II front 140 prawy	1400	2000	Drzwi C 628 L	386522-03-01L	1 690	1 765	1 795	1 975
			KDS II Front Ścianka 715	386107-03-01	2 150	2 225	2 255	2 435

ŚCIANKA BOCZNA S2

Model	Wymiar brodzika (A2)	Wysokość (H)	Nr artykułu	Brązowe Grafitowe Pixarena	Satynowe	UltraClear	ShowerGuard® Mirror
				Cena brutto			
S2 70	700	2000	386109-03-01	1 470	1 570	1 610	1 850
S2 80	800	2000	386110-03-01	1 520	1 620	1 660	1 900
S2 90	800	2000	386111-03-01	1 570	1 670	1 710	1 950
S2 100	900	2000	386112-03-01	1 620	1 720	1 760	2 000

Arta DWD+S

Składając zamówienie, należy podać 3 numery artykułów: drzwi W (z zawiasem przyściennym), drzwi C (z zawiasem narożnym) oraz ścianki bocznej S2.

DRZWI W (Z ZAWIASEM PRZYŚCIENNYM)

Model	Wysokość (H)	Nr artykułu	Brązowe Grafitowe Pixarena	Satynowe	UltraClear	ShowerGuard® Mirror
			Cena brutto			
Drzwi W DWD+S 40 lewe	2000	386180-03-01L	2 460	2 510	2 590	2 760
Drzwi W DWD+S 40 prawe	2000	386180-03-01R	2 460	2 510	2 590	2 760
Drzwi W DWD+S 45 lewe	2000	386181-03-01L	2 520	2 570	2 650	2 820
Drzwi W DWD+S 45 prawe	2000	386181-03-01R	2 520	2 570	2 650	2 820
Drzwi W DWD+S 50 lewe	2000	386182-03-01L	2 550	2 600	2 680	2 850
Drzwi W DWD+S 50 prawe	2000	386182-03-01R	2 550	2 600	2 680	2 850
Drzwi W DWD+S 55 lewe	2000	386183-03-01L	2 580	2 630	2 710	2 880
Drzwi W DWD+S 55 prawe	2000	386183-03-01R	2 580	2 630	2 710	2 880
Drzwi W DWD+S 60 lewe	2000	386184-03-01L	2 610	2 660	2 740	2 910
Drzwi W DWD+S 60 prawe	2000	386184-03-01R	2 610	2 660	2 740	2 910

DRZWI C (Z ZAWIASEM NAROŻNYM)

Model	Wysokość (H)	Nr artykułu	Brązowe Grafitowe Pixarena	Satynowe	UltraClear	ShowerGuard® Mirror
			Cena brutto			
Drzwi C DWD+S 40 lewe	2000	386055-03-01L	1 490	1 540	1 620	1 790
Drzwi C DWD+S/2S 40 prawe	2000	386050-03-01R	1 490	1 540	1 620	1 790
Drzwi C DWD+S 45 lewe	2000	386056-03-01L	1 520	1 570	1 650	1 820
Drzwi C DWD+S/2S 45 prawe	2000	386051-03-01R	1 520	1 570	1 650	1 820
Drzwi C DWD+S 50 lewe	2000	386057-03-01L	1 550	1 600	1 680	1 850
Drzwi C DWD+S/2S 50 prawe	2000	386052-03-01R	1 550	1 600	1 680	1 850
Drzwi C DWD+S 55 lewe	2000	386058-03-01L	1 580	1 630	1 710	1 880
Drzwi C DWD+S/2S 55 prawe	2000	386053-03-01R	1 580	1 630	1 710	1 880
Drzwi C DWD+S 60 lewe	2000	386059-03-01L	1 610	1 660	1 740	1 910
Drzwi C DWD+S/2S 60 prawe	2000	386054-03-01R	1 610	1 660	1 740	1 910

ŚCIANKA BOCZNA S2

Model	Wymiar brodzika (A2)	Wysokość (H)	Nr artykułu	Brązowe Grafitowe Pixarena	Satynowe	UltraClear	ShowerGuard® Mirror
				Cena brutto			
S2 70	700	2000	386109-03-01	1 470	1 570	1 610	1 850
S2 80	800	2000	386110-03-01	1 520	1 620	1 660	1 900
S2 90	800	2000	386111-03-01	1 570	1 670	1 710	1 950
S2 100	900	2000	386112-03-01	1 620	1 720	1 760	2 000

Czas realizacji zamówień produktów w wybranym wariancie szkła i z ochroną ShowerGuard® wynosi 10 dni roboczych.

Arta DWD+2S

Składając zamówienie należy podać 4 nr artykułów: drzwi kabiny (dwa numery artykułów) oraz ścianek bocznych S2 (dwa numery artykułów).

DRZWI LEWE

Model	Wysokość (H)	Nr artykułu	Brązowe Grafitowe Pixarena	Satynowe	UltraClear	ShowerGuard® Mirror
			Cena brutto			
Drzwi DWD+2S 40 lewe	2000	386050-03-01L	2 330	2 380	2 460	2 630
Drzwi DWD+2S 45 lewe	2000	386051-03-01L	2 360	2 410	2 490	2 660
Drzwi DWD+2S 50 lewe	2000	386052-03-01L	2 390	2 440	2 520	2 690
Drzwi DWD+2S 55 lewe	2000	386053-03-01L	2 420	2 470	2 550	2 720
Drzwi DWD+2S 60 lewe	2000	386054-03-01L	2 450	2 500	2 580	2 750

DRZWI PRAWE

Model	Wysokość (H)	Nr artykułu	Brązowe Grafitowe Pixarena	Satynowe	UltraClear	ShowerGuard® Mirror
			Cena brutto			
Drzwi DWD+S/2S 40 prawe	2000	386050-03-01R	1 490	1 540	1 620	1 790
Drzwi DWD+S/2S 45 prawe	2000	386051-03-01R	1 520	1 570	1 650	1 820
Drzwi DWD+S/2S 50 prawe	2000	386052-03-01R	1 550	1 600	1 680	1 850
Drzwi DWD+S/2S 55 prawe	2000	386053-03-01R	1 580	1 630	1 710	1 880
Drzwi DWD+S/2S 60 prawe	2000	386054-03-01R	1 610	1 660	1 740	1 910

ŚCIANKA BOCZNA S2 (w opakowaniu znajduje się jedna ścianka boczna, składając zamówienie należy zamówić dwie ścianki boczne)

Model	Wymiar brodzika (A2)	Wysokość (H)	Nr artykułu	Brązowe Grafitowe Pixarena	Satynowe	UltraClear	ShowerGuard® Mirror
				Cena brutto			
S2 70	700	2000	386109-03-01	1 470	1 570	1 610	1 850
S2 80	800	2000	386110-03-01	1 520	1 620	1 660	1 900
S2 90	800	2000	386111-03-01	1 570	1 670	1 710	1 950
S2 100	900	2000	386112-03-01	1 620	1 720	1 760	2 000

Arta DWJ I

Model	Szerokość wnęki (X)	Wysokość (H)	Nr artykułu	Brązowe Grafitowe Pixarena	Satynowe	UltraClear	ShowerGuard® Mirror
				Cena brutto			
DWJ I 70 lewe	693-708	2000	386070-03-01L	2 770	2 870	2 910	3 150
DWJ I 70 prawe	693-708	2000	386070-03-01R	2 770	2 870	2 910	3 150
DWJ I 80 lewe	793-808	2000	386071-03-01L	2 820	2 920	2 960	3 200
DWJ I 80 prawe	793-808	2000	386071-03-01R	2 820	2 920	2 960	3 200
DWJ I 90 lewe	893-908	2000	386072-03-01L	2 870	2 970	3 010	3 250
DWJ I 90 prawe	893-908	2000	386072-03-01R	2 870	2 970	3 010	3 250
DWJ I 100 lewe	993-1008	2000	386073-03-01L	2 920	3 020	3 060	3 300
DWJ I 100 prawe	993-1008	2000	386073-03-01R	2 920	3 020	3 060	3 300

Arta DWJ II

Składając zamówienie, należy podać 2 numery artykułów: drzwi i ścianki.

Model	Szerokość wnęki (X)	Wysokość (H)	Nazwa elementu	Nr artykułu	Brązowe Grafitowe Pixarena	Satynowe	UltraClear	ShowerGuard® Mirror
					Cena brutto			
DWJ II 90 lewe	892-911	2000	Drzwi G 628 L	386441-03-01L	1 570	1 670	1 710	1 950
			DWJ II Ścianka 223 L	386011-03-01L	2 110	2 160	2 180	2 300
DWJ II 90 prawe	892-911	2000	Drzwi G 628 R	386441-03-01R	1 570	1 670	1 710	1 950
			DWJ II Ścianka 223 R	386011-03-01R	2 110	2 160	2 180	2 300
DWJ II 100 lewe	992-1011	2000	Drzwi G 628 L	386441-03-01L	1 570	1 670	1 710	1 950
			DWJ II Ścianka 323 L	386012-03-01L	2 160	2 210	2 230	2 350
DWJ II 100 prawe	992-1011	2000	Drzwi G 628 R	386441-03-01R	1 570	1 670	1 710	1 950
			DWJ II Ścianka 323 R	386012-03-01R	2 160	2 210	2 230	2 350
DWJ II 110 lewe	1092-1111	2000	Drzwi G 628 L	386441-03-01L	1 570	1 670	1 710	1 950
			DWJ II Ścianka 423 L	386013-03-01L	2 210	2 260	2 280	2 400
DWJ II 110 prawe	1092-1111	2000	Drzwi G 628 R	386441-03-01R	1 570	1 670	1 710	1 950
			DWJ II Ścianka 423 R	386013-03-01R	2 210	2 260	2 280	2 400
DWJ II 120 lewe	1192-1211	2000	Drzwi G 828 L	386444-03-01L	1 670	1 770	1 810	2 050
			DWJ II Ścianka 323 L	386012-03-01L	2 160	2 210	2 230	2 350
DWJ II 120 prawe	1192-1211	2000	Drzwi G 828 R	386444-03-01R	1 670	1 770	1 810	2 050
			DWJ II Ścianka 323 R	386012-03-01R	2 160	2 210	2 230	2 350
DWJ II 130 lewe	1292-1311	2000	Drzwi G 828 L	386444-03-01L	1 670	1 770	1 810	2 050
			DWJ II Ścianka 423 L	386013-03-01L	2 210	2 260	2 280	2 400
DWJ II 130 prawe	1292-1311	2000	Drzwi G 828 R	386444-03-01R	1 670	1 770	1 810	2 050
			DWJ II Ścianka 423 R	386013-03-01R	2 210	2 260	2 280	2 400
DWJ II 140 lewe	1392-1411	2000	Drzwi G 828 L	386444-03-01L	1 670	1 770	1 810	2 050
			DWJ II Ścianka 523 L	386016-03-01L	2 260	2 310	2 330	2 450
DWJ II 140 prawe	1392-1411	2000	Drzwi G 828 R	386444-03-01R	1 670	1 770	1 810	2 050
			DWJ II Ścianka 523 R	386016-03-01R	2 260	2 310	2 330	2 450

Arta DWS

Składając zamówienie, należy podać 2 numery artykułów: drzwi i ścianki.

Model	Szerokość wnęki (X)	Wysokość (H)	Nazwa elementu	Nr artykułu	Brązowe Grafitowe Pixarena	Satynowe	UltraClear	ShowerGuard® Mirror
					Cena brutto			
DWS 100 lewe	991-1007	2000	Drzwi W 628 L	386628-03-01L	1 570	1 670	1 710	1 950
			DWS Ścianka 315 L	386091-03-01L	2 460	2 510	2 530	2 650
DWS 100 prawe	991-1007	2000	Drzwi W 628 R	386628-03-01R	1 570	1 670	1 710	1 950
			DWS Ścianka 315 R	386091-03-01R	2 460	2 510	2 530	2 650
DWS 110 lewe	1091-1107	2000	Drzwi W 628 L	386628-03-01L	1 570	1 670	1 710	1 950
			DWS Ścianka 415 L	386092-03-01L	2 510	2 560	2 580	2 700
DWS 110 prawe	1091-1107	2000	Drzwi W 628 R	386628-03-01R	1 570	1 670	1 710	1 950
			DWS Ścianka 415 R	386092-03-01R	2 510	2 560	2 580	2 700
DWS 120 lewe	1191-1207	2000	Drzwi W 828 L	386828-03-01L	1 670	1 770	1 810	2 050
			DWS Ścianka 315 L	386091-03-01L	2 460	2 510	2 530	2 650
DWS 120 prawe	1191-1207	2000	Drzwi W 828 R	386828-03-01R	1 670	1 770	1 810	2 050
			DWS Ścianka 315 R	386091-03-01R	2 460	2 510	2 530	2 650
DWS 130 lewe	1291-1307	2000	Drzwi W 828 L	386828-03-01L	1 670	1 770	1 810	2 050
			DWS Ścianka 415 L	386092-03-01L	2 510	2 560	2 580	2 700
DWS 130 prawe	1291-1307	2000	Drzwi W 828 R	386828-03-01R	1 670	1 770	1 810	2 050
			DWS Ścianka 415 R	386092-03-01R	2 510	2 560	2 580	2 700
DWS 140 lewe	1391-1407	2000	Drzwi W 828 L	386828-03-01L	1 670	1 770	1 810	2 050
			DWS Ścianka 515 L	386095-03-01L	2 560	2 610	2 630	2 750
DWS 140 prawe	1391-1407	2000	Drzwi W 828 R	386828-03-01R	1 670	1 770	1 810	2 050
			DWS Ścianka 515 R	386095-03-01R	2 560	2 610	2 630	2 750

Czas realizacji zamówień produktów w wybranym wariancie szkła i z ochroną ShowerGuard® wynosi 10 dni roboczych.

Arta DWJS

Składając zamówienie, należy podać 2 numery artykułów: drzwi i ścianek S.

Model	Szerokość wnęki (X)	Wysokość (H)	Nazwa elementu	Nr artykułu	Brązowe Grafitowe Pixarena	Satynowe	UltraClear	ShowerGu-ard® Mirror
					Cena brutto			
DWJS 130 lewe	1290-1310	2000	Drzwi G 620 L	386455-03-01L	1 570	1 670	1 710	1 950
			DWJS Ścianki 322 L	386122-03-01L	2 760	2 810	2 830	2 950
DWJS 130 prawe	1290-1310	2000	Drzwi G 620 R	386455-03-01R	1 570	1 670	1 710	1 950
			DWJS Ścianki 322 R	386122-03-01R	2 760	2 810	2 830	2 950
DWJS 140 lewe	1390-1410	2000	Drzwi G 720 L	386456-03-01L	1 620	1 720	1 760	2 000
			DWJS Ścianki 322 L	386122-03-01L	2 760	2 810	2 830	2 950
DWJS 140 prawe	1390-1410	2000	Drzwi G 720 R	386456-03-01R	1 620	1 720	1 760	2 000
			DWJS Ścianki 322 R	386122-03-01R	2 760	2 810	2 830	2 950
DWJS 150 lewe	1490-1510	2000	Drzwi G 820 L	386457-03-01L	1 670	1 770	1 810	2 050
			DWJS Ścianki 322 L	386122-03-01L	2 760	2 810	2 830	2 950
DWJS 150 prawe	1490-1510	2000	Drzwi G 820 R	386457-03-01R	1 670	1 770	1 810	2 050
			DWJS Ścianki 322 R	386122-03-01R	2 760	2 810	2 830	2 950

Arta DWB

Model	Szerokość wnęki (X)	Wysokość (H)	Nr artykułu	Brązowe Grafitowe Pixarena	Satynowe	UltraClear	ShowerGuard® Mirror
				Cena brutto			
DWB 90 lewe	892-906	2000	386151-03-01L	3 420	3 520	3 560	3 800
DWB 90 prawe	892-906	2000	386151-03-01R	3 420	3 520	3 560	3 800
DWB 100 lewe	992-1006	2000	386152-03-01L	3 510	3 570	3 610	3 850
DWB 100 prawe	992-1006	2000	386152-03-01R	3 610	3 570	3 610	3 850

Arta DWD

Składając zamówienie, należy podać 2 numery artykułów: części lewej i części prawej drzwi.
Skrzydła drzwi mogą Państwo zamówić w dwóch takich samych rozmiarach bądź w różnych, jeżeli sytuacja w łazience tego wymaga.

CZĘŚĆ LEWA

Model	Wysokość (H)	Nr artykułu	Brązowe Grafitowe Pixarena	Satynowe	UltraClear	ShowerGuard® Mirror
			Cena brutto			
DWD 40 lewa	2000	386030-03-01L	2 060	2 110	2 130	2 250
DWD 45 lewa	2000	386031-03-01L	2 090	2 140	2 160	2 280
DWD 50 lewa	2000	386032-03-01L	2 120	2 170	2 190	2 310
DWD 55 lewa	2000	386033-03-01L	2 150	2 200	2 220	2 340
DWD 60 lewa	2000	386034-03-01L	2 180	2 230	2 250	2 370

CZĘŚĆ PRAWA

Model	Wysokość (H)	Nr artykułu	Brązowe Grafitowe Pixarena	Satynowe	UltraClear	ShowerGuard® Mirror
			Cena brutto			
DWD 40 prawa	2000	386030-03-01R	2 060	2 110	2 130	2 250
DWD 45 prawa	2000	386031-03-01R	2 090	2 140	2 160	2 280
DWD 50 prawa	2000	386032-03-01R	2 120	2 170	2 190	2 310
DWD 55 prawa	2000	386033-03-01R	2 150	2 200	2 220	2 340
DWD 60 prawa	2000	386034-03-01R	2 180	2 230	2 250	2 370

CECHY SERII **EUPHORIA**

Szkło bezpieczne, hartowane, o grubości 8 mm, zgodne z normą PN:EN 12150:1

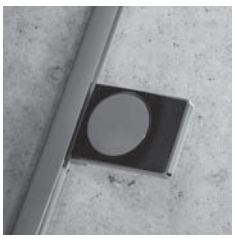

Zawias zlicowany z taflą szkła, ułatwiający czyszczenie

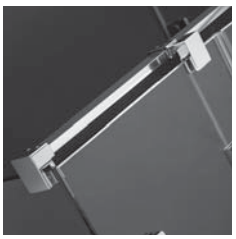

Wsporniki **zapewniające stabilną konstrukcję** kabiny

Eleganckie, chromowane detale

Szkło pokryte powłoką EasyClean®

Uszczelka magnetyczna, gwarantująca szczelność kabiny

Profil uszczelniający, umożliwiający niwelację krzywizny ściany do ok. 10 mm

Montaż **bez użycia profilu** uszczelniającego możliwy tylko przy idealnie prostych ścianach

KOLORY SZKŁA W STANDARDZIE

01 Przejrzyste

KOLOR PROFILI

01 Chrom

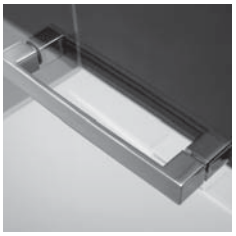

Eleganckie, **chromowane detale**

Bezpieczne szkło o grubości 8 mm

OPCJE DODATKOWE

WARIANTY SZKŁA

Produkt dostępny w sześciu wariantach szkła. Szczegóły na str. 7.

DOŻYWOTNIA OCHRONA

Możliwość zamówienia produktów ze szkłem przejrzystym, z dożywotnią ochroną ShowerGuard®. Szczegóły na str. 6.

PROFILE **CHROME+**

Możliwość zamówienia profili pionowych oraz profilu wspornika w technologii **Chrome+**, zapewniającej większy połysk. Termin realizacji produktów w opcji **Chrome+** wynosi 5 dni roboczych.

Chrome **Chrome+**

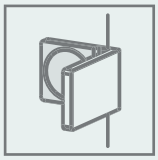

MOŻLIWOŚĆ ZASTOSOWANIA KLAMER WEWNĘTRZNYCH

Więcej informacji na str. 8.

MOŻLIWOŚĆ ZAMÓWIENIA BEZ LISTWY PROGOWEJ

Więcej informacji na str. 9.

DOPASUJ KABINĘ DO SWOJEJ ŁAZIENKI

Kabiny oznaczone tym symbolem wykonujemy również jako produkty niestandardowe, np. o nietypowych wymiarach, ze skosami, wycięciami pod siedzisko czy wannę. Więcej informacji na str. 4 oraz na www.radaway.pl

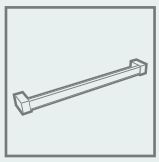

WIESZAK NA RĘCZNIK

Możliwość zamówienia wieszaka relingowego, idealnego do zawieszenia ręcznika. Szczegóły na str. 11

seria Euphoria

Euphoria PDD

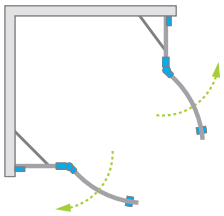

Składając zamówienie, należy podać 2 numery artykułów: części lewej i części prawej kabiny.

CZĘŚĆ LEWA

Model	Wymiar brodzika **(A1)**	Wymiar do osi szyby **(Y1)**	Wysokość **(H)**	SZKŁO PRZEJRZYSTE	
				Nr artykułu	Cena brutto
PDD 80 lewa	800	773-783	2000	383002-01L	1 868
PDD 90 lewa	900	873-883	2000	383001-01L	1 919
PDD 100 lewa	1000	973-983	2000	383003-01L	1 969

CZĘŚĆ PRAWA

Model	Wymiar brodzika **(A2)**	Wymiar do osi szyby **(Y2)**	Wysokość **(H)**	SZKŁO PRZEJRZYSTE	
				Nr artykułu	Cena brutto
PDD 80 prawa	800	773-783	2000	383002-01R	1 868
PDD 90 prawa	900	873-883	2000	383001-01R	1 919
PDD 100 prawa	1000	973-983	2000	383003-01R	1 969

Dopłata za opcję **Chrome+** wynosi 260 zł brutto do ceny kabiny.

Ceny detaliczne podano w PLN. Wymiary podane są w mm.

RYSUNKI TECHNICZNE

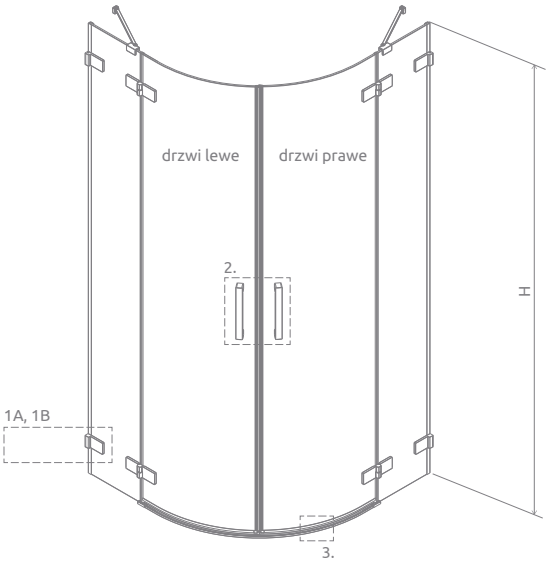

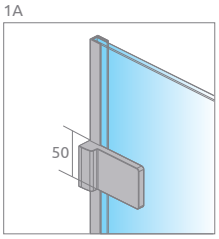

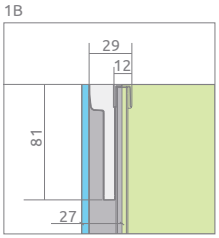

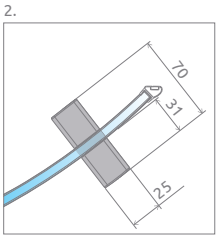

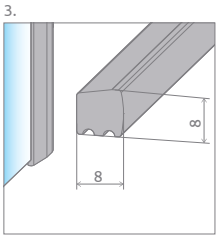

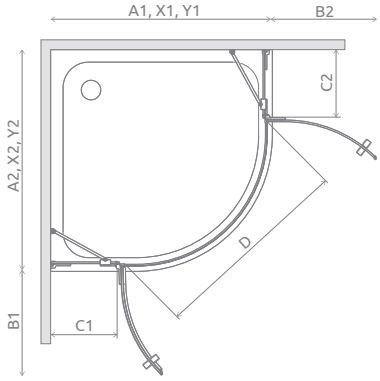

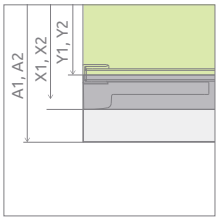

Model	A1	A2	X1	X2	Y1	Y2	B1	B2	C1	C2	D	H
PDD 80L×80P	800	800	795-805	795-805	773-783	773-783	440	440	187-197	187-197	845	2000
PDD 80L×90P	800	900	795-805	895-905	773-783	873-883	440	440	187-197	287-297	845	2000
PDD 80L×100P	800	1000	795-805	995-1005	773-783	973-983	440	440	187-197	387-397	845	2000
PDD 90L×80P	900	800	895-905	795-805	873-883	773-783	440	440	287-297	187-197	845	2000
PDD 90L×90P	900	900	895-905	895-905	873-883	873-883	440	440	287-297	287-297	845	2000
PDD 90L×100P	900	1000	895-905	995-1005	873-883	973-983	440	440	287-297	387-397	845	2000
PDD 100L×80P	1000	800	995-1005	795-805	973-983	773-783	440	440	387-397	187-197	845	2000
PDD 100L×90P	1000	900	995-1005	895-905	973-983	873-883	440	440	387-397	287-297	845	2000
PDD 100L×100P	1000	1000	995-1005	995-1005	973-983	973-983	440	440	387-397	387-397	845	2000

OPCJE DODATKOWE

PROFILE CHROME+ Patrz str. 8

KLAMRY WEWNĘTRZNE Patrz str. 8

BEZ LISTWY PROGOWEJ Patrz str. 9

BRODZIKI PODPŁYTKOWE Patrz str. 416

DOSTĘPNE AKCESORIA Patrz str. 409

Uszczelki poziome		Nr art.	Cena brutto
	Uszczelka pozioma do montażu bez listwy – lewa	007-108200300	77
	Uszczelka pozioma do montażu bez listwy – prawa	007-108200400	77

ZALECANE BRODZIKI

Zantos A

Giaros A

Argos A

Delos A

Patmos A

Patmos A Compact

Rodos A Compact

Samos A

Siros A

Siros A Compact

Delos E

Patmos E

Laros E Compact

Tasos Plus E

Siros E Compact

RadaDrain z kratką odpływową

RadaDrain Odpływ liniowy

Więcej na stronie 390

Ceny detaliczne podano w PLN. Wymiary podane są w mm.

Euphoria KDJ

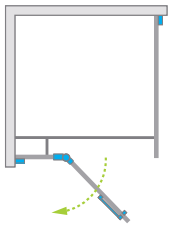

Składając zamówienie należy podać 3 numery artykułów: frontu kabiny (dwa elementy) i ścianki bocznej S1.

FRONT KABINY (składa się z dwóch elementów, każdy posiada swój nr artykułu)

Model	Wymiar brodzika **(A1)**	Wymiar do osi szyby **(Y1)**	Wysokość **(H)**	Nazwa elementu	SZKŁO PRZEJRZYSTE		
					Nr artykułu	Cena brutto	
KDJ front 80 lewy	800	773-783	2000	Drzwi G 512 L	383512-01L	650	2 250
				KDJ Ścianka 243 L	383241-01L	1 600	
KDJ front 80 prawy	800	773-783	2000	Drzwi G 512 R	383512-01R	650	2 250
				KDJ Ścianka 243 R	383241-01R	1 600	
KDJ front 90 lewy	900	873-883	2000	Drzwi G 612 L	383612-01L	700	2 300
				KDJ Ścianka 243 L	383241-01L	1 600	
KDJ front 90 prawy	900	873-883	2000	Drzwi G 612 R	383612-01R	700	2 300
				KDJ Ścianka 243 R	383241-01R	1 600	
KDJ front 100 lewy	1000	973-983	2000	Drzwi G 612 L	383612-01L	700	2 350
				KDJ Ścianka 343 L	383240-01L	1 650	
KDJ front 100 prawy	1000	973-983	2000	Drzwi G 612 R	383612-01R	700	2 350
				KDJ Ścianka 343 R	383240-01R	1 650	
KDJ front 110 lewy	1100	1073-1083	2000	Drzwi G 812 L	383812-01L	750	2 350
				KDJ Ścianka 243 L	383241-01L	1 600	
KDJ front 110 prawy	1100	1073-1083	2000	Drzwi G 812 R	383812-01R	750	2 350
				KDJ Ścianka 243 R	383241-01R	1 600	
KDJ front 120 lewy	1200	1173-1183	2000	Drzwi G 812 L	383812-01L	750	2 400
				KDJ Ścianka 343 L	383240-01L	1 650	
KDJ front 120 prawy	1200	1173-1183	2000	Drzwi G 812 R	383812-01R	750	2 400
				KDJ Ścianka 343 R	383240-01R	1 650	

ŚCIANKA BOCZNA S1

Model	Wymiar brodzika **(A2)**	Wymiar do osi szyby **(Y2)**	Wysokość **(H)**	SZKŁO PRZEJRZYSTE	
				Nr artykułu	Cena brutto
S1 80	800	773-783	2000	383051-01	1 161
S1 90	900	873-883	2000	383050-01	1 212
S1 100	1000	973-983	2000	383052-01	1 262
S1 110	1100	1073-1083	2000	383053-01	1 313
S1 120	1200	1173-1183	2000	383054-01	1 363

Dopłata za opcję **Chrome+** wynosi 430 zł brutto do ceny kabiny.

Ceny detaliczne podano w PLN. Wymiary podane są w mm.

RYSUNKI TECHNICZNE

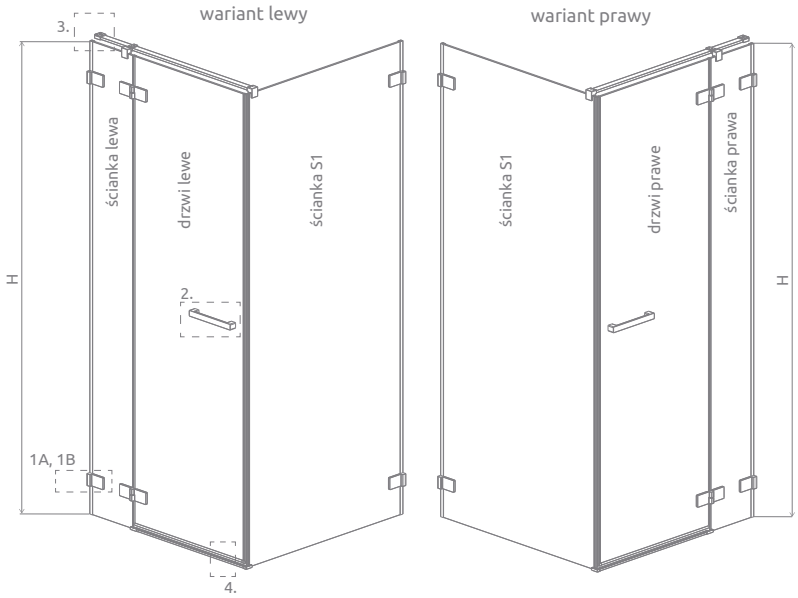

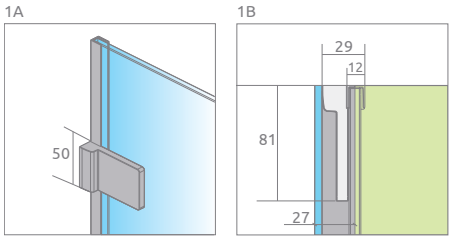

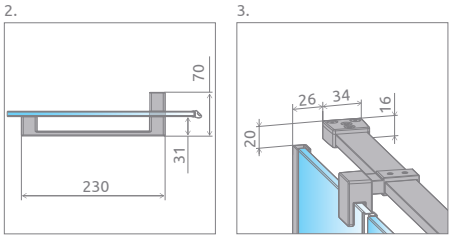

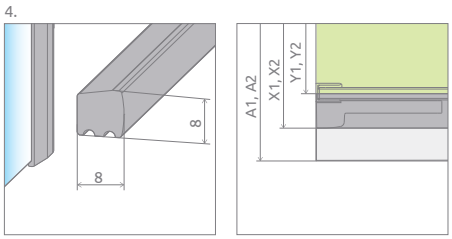

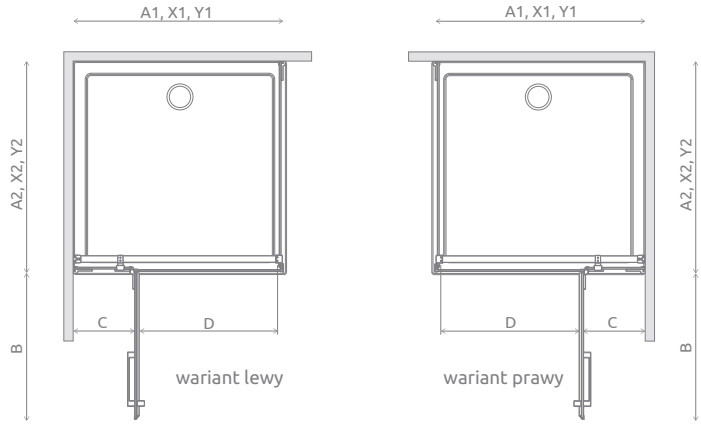

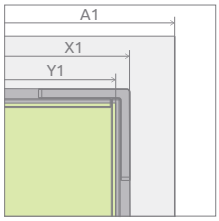

DRZWI	A1	X1	Y1	B	C	D	H
KDJ drzwi 80	800	795-805	773-783	520	260-270	500	2000
KDJ drzwi 90	900	895-905	873-883	620	260-270	600	2000
KDJ drzwi 100	1000	995-1005	973-983	620	360-370	600	2000
KDJ drzwi 110	1100	1095-1105	1073-1083	820	260-270	800	2000
KDJ drzwi 120	1200	1195-1205	1173-1183	820	360-370	800	2000

ŚCIANKA S1	A2	X2	Y2
S1 80	800	795-805	773-783
S1 90	900	895-905	873-883
S1 100	1000	995-1005	973-983
S1 110	1100	1095-1005	1073-1083
S1 120	1200	1195-1205	1173-1183

OPCJE DODATKOWE

WARIANTY SZKŁA	OCHRONA ShowerGuard®	GRAWER NA SZKLE	PROFILE CHROME+	MAKSYMALNA WYSOKOŚĆ	BEZ LISTWY PROGOWEJ	BRODZIKI PODPŁYTKOWE	WIESZAK NA RĘCZNIK	DOSTĘPNE AKCESORIA
Patrz str. 7/122	Patrz str. 6	Patrz str. 16	Patrz str. 8	Patrz str. 9	Patrz str. 9	Patrz str. 416	Patrz str. 11	Patrz str. 409

Uszczelki poziome		Nr art.	Cena brutto
	Uszczelka pozioma do montażu bez listwy – lewa	007-108200100	73
	Uszczelka pozioma do montażu bez listwy – prawa	007-108200200	73

ZALECANE BRODZIKI

Więcej na stronie 390

Ceny detaliczne podano w PLN. Wymiary podane są w mm.

Euphoria KDJ+S

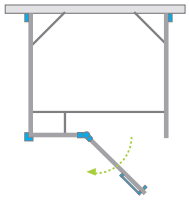

Składając zamówienie należy podać 4 numery artykułów: frontu kabiny (dwa elementy) oraz ścianek bocznych S1 i S2.

FRONT KABINY (składa się z dwóch elementów, każdy posiada swój nr artykułu)

Model	Wymiar brodzika **(A1)**	Wymiar do osi szyby **(Y1)**	Wysokość **(H)**	Nazwa elementu	SZKŁO PRZEJRZYSTE		
					Nr artykułu	Cena brutto	
KDJ+S front 80 lewy	800	746	2000	Drzwi G 512 L	383512-01L	650	2 250
				KDJ+S Ścianka 221 L	383221-01L	1 600	
KDJ+S front 80 prawy	800	746	2000	Drzwi G 512 R	383512-01R	650	2 250
				KDJ+S Ścianka 221 R	383221-01R	1 600	
KDJ+S front 90 lewy	900	846	2000	Drzwi G 612 L	383612-01L	700	2 300
				KDJ+S Ścianka 221 L	383221-01L	1 600	
KDJ+S front 90 prawy	900	846	2000	Drzwi G 612 R	383612-01R	700	2 300
				KDJ+S Ścianka 221 R	383221-01R	1 600	
KDJ+S front 100 lewy	1000	946	2000	Drzwi G 612 L	383612-01L	700	2 350
				KDJ+S Ścianka 321 L	383220-01L	1 650	
KDJ+S front 100 prawy	1000	946	2000	Drzwi G 612 R	383612-01R	700	2 350
				KDJ+S Ścianka 321 R	383220-01R	1 650	
KDJ+S front 110 lewy	1100	1046	2000	Drzwi G 812 L	383812-01L	750	2 350
				KDJ+S Ścianka 221 L	383221-01L	1 600	
KDJ+S front 110 prawy	1100	1046	2000	Drzwi G 812 R	383812-01R	750	2 350
				KDJ+S Ścianka 221 R	383221-01R	1 600	
KDJ+S front 120 lewy	1200	1146	2000	Drzwi G 812 L	383812-01L	750	2 400
				KDJ+S Ścianka 321 L	383220-01L	1 650	
KDJ+S front 120 prawy	1200	1146	2000	Drzwi G 812 R	383812-01R	750	2 400
				KDJ+S Ścianka 321 R	383220-01R	1 650	

ŚCIANKA BOCZNA S1

Model	Wymiar brodzika **(A2)**	Wymiar do osi szyby **(Y3)**	Wysokość **(H)**	SZKŁO PRZEJRZYSTE	
				Nr artykułu	Cena brutto
S1 80	800	775-785	2000	383051-01	1 161
S1 90	900	875-885	2000	383050-01	1 212
S1 100	1000	975-985	2000	383052-01	1 262

ŚCIANKA BOCZNA S2

Model	Wymiar brodzika **(A2)**	Wymiar do osi szyby **(Y2)**	Wysokość **(H)**	SZKŁO PRZEJRZYSTE	
				Nr artykułu	Cena brutto
S2 80	800	778-788	2000	383031-01	1 666
S2 90	900	878-888	2000	383030-01	1 717
S2 100	1000	978-988	2000	383032-01	1 767

Artykuły oznaczone kolorem szarym – czas realizacji zamówienia 10 dni roboczych.
Dopłata za opcję **Chrome+** wynosi 430 zł brutto do ceny kabiny.

Ceny detaliczne podano w PLN. Wymiary podane są w mm.

RYSUNKI TECHNICZNE

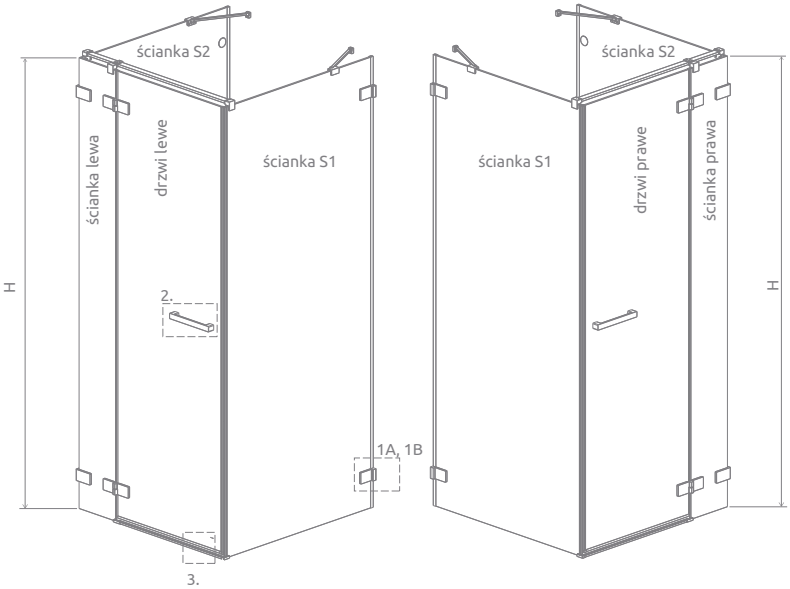

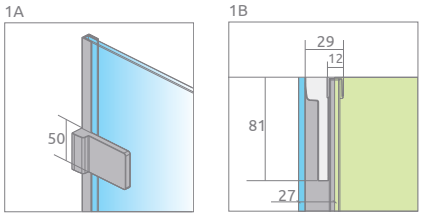

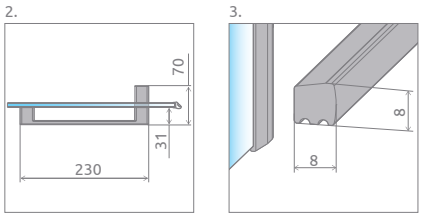

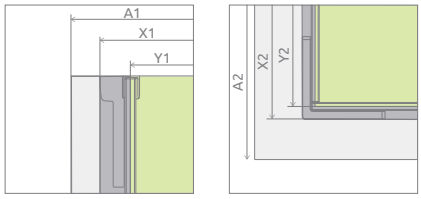

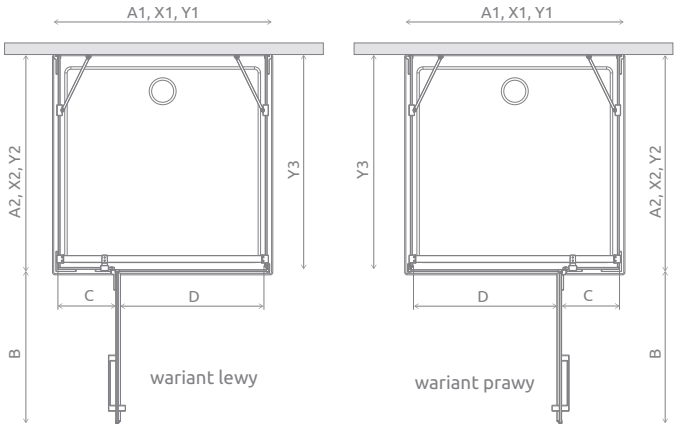

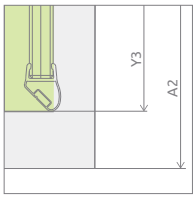

DRZWI	A1	X1	Y1	B	C	D	H
KDJ drzwi 80	800	790	746	520	238	500	2000
KDJ drzwi 90	900	890	846	620	238	600	2000
KDJ drzwi 100	1000	990	946	620	338	600	2000
KDJ drzwi 110	1100	1090	1046	820	238	800	2000
KDJ drzwi 120	1200	1190	1146	820	338	800	2000

ŚCIANKA S1	Y3
S1 80	775-785
S1 90	875-885
S1 100	975-985

ŚCIANKA S2	A2	X2	Y2
S2 80	800	786-796	778-788
S2 90	900	886-896	878-888
S2 100	1000	986-996	978-988

OPCJE DODATKOWE

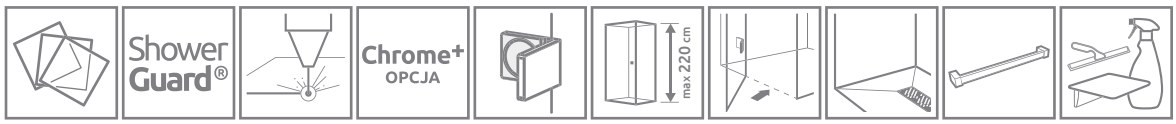

WARIANTY SZKŁA	OCHRONA ShowerGuard®	GRAWER NA SZKLE	PROFILE CHROME+	KLAMRY WEWNĘTRZNE	MAKSYMALNA WYSOKOŚĆ	BEZ LISTWY PROGOWEJ	BRODZIKI PODPŁYTKOWE	WIESZAK NA RĘCZNIK	DOSTĘPNE AKCESORIA
Patrz str. 7/122	Patrz str. 6	Patrz str. 16	Patrz str. 8	Patrz str. 8	Patrz str. 9	Patrz str. 9	Patrz str. 416	Patrz str. 11	Patrz str. 409

Uszczelki poziome	Nr art.	Cena brutto
Uszczelka pozioma do montażu bez listwy – lewa	007-108200100	73
Uszczelka pozioma do montażu bez listwy – prawa	007-108200200	73

ZALECANE BRODZIKI

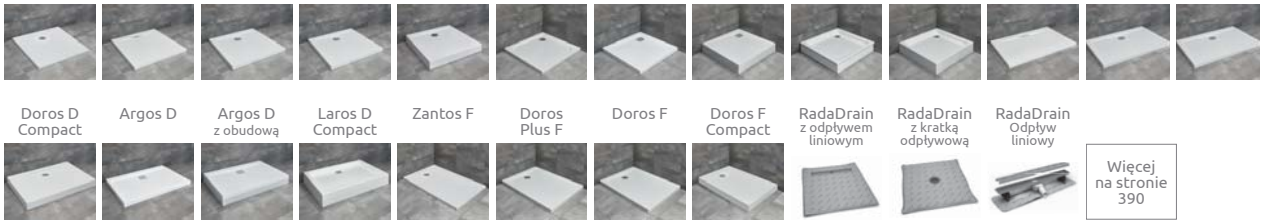

Więcej na stronie 390

Ceny detaliczne podano w PLN. Wymiary podane są w mm.

Euphoria KDJ P

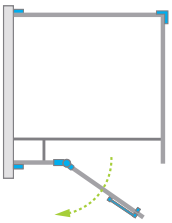

Składając zamówienie, należy podać 4 numery artykułów: frontu kabiny (dwa elementy) i ścianek bocznych S2 i S3.

FRONT KABINY (składa się z dwóch elementów, każdy posiada swój nr artykułu)

Model	Wymiar brodzika **(A1)**	Wymiar do osi szyby **(Y1)**	Wysokość **(H)**	Nazwa elementu	SZKŁO PRZEJRZYSTE		
					Nr artykułu	Cena brutto	
KDJ drzwi 80 lewe	800	774-784	2000	Drzwi G 512 L	383512-01L	650	2 250
				KDJ Ścianka 243 L	383241-01L	1 600	
KDJ drzwi 80 prawe	800	774-784	2000	Drzwi G 512 R	383512-01R	650	2 250
				KDJ Ścianka 243 R	383241-01R	1 600	
KDJ drzwi 90 lewe	900	874-884	2000	Drzwi G 612 L	383612-01L	700	2 300
				KDJ Ścianka 243 L	383241-01L	1 600	
KDJ drzwi 90 prawe	900	874-884	2000	Drzwi G 612 R	383612-01R	700	2 300
				KDJ Ścianka 243 R	383241-01R	1 600	
KDJ drzwi 100 lewe	1000	974-984	2000	Drzwi G 612 L	383612-01L	700	2 350
				KDJ Ścianka 343 L	383240-01L	1 650	
KDJ drzwi 100 prawe	1000	974-984	2000	Drzwi G 612 R	383612-01R	700	2 350
				KDJ Ścianka 343 R	383240-01R	1 650	

ŚCIANKA BOCZNA S2

Model	Wymiar brodzika **(A1)**	Wymiar do osi szyby **(Y1)**	Wysokość **(H)**	SZKŁO PRZEJRZYSTE	
				Nr artykułu	Cena brutto
S2 80	800	774-784	2000	383031-01	1 666
S2 90	900	874-884	2000	383030-01	1 717
S2 100	1000	974-984	2000	383032-01	1 767

ŚCIANKA BOCZNA S3

Model	Wymiar brodzika **(A2)**	Wymiar do osi szyby **(Y2)**	Wysokość **(H)**	SZKŁO PRZEJRZYSTE	
				Nr artykułu	Cena brutto
S3 80	800	746	2000	383038-01	858
S3 90	900	846	2000	383035-01	909
S3 100	1000	946	2000	383036-01	959
S3 110	1100	1046	2000	383039-01	1 010
S3 120	1200	1146	2000	383037-01	1 060

Artykuły oznaczone kolorem szarym – czas realizacji zamówienia 10 dni roboczych.
Dopłata za opcję **Chrome+** wynosi 430 zł brutto do ceny kabiny.

Ceny detaliczne podano w PLN. Wymiary podane są w mm.

RYSUNKI TECHNICZNE

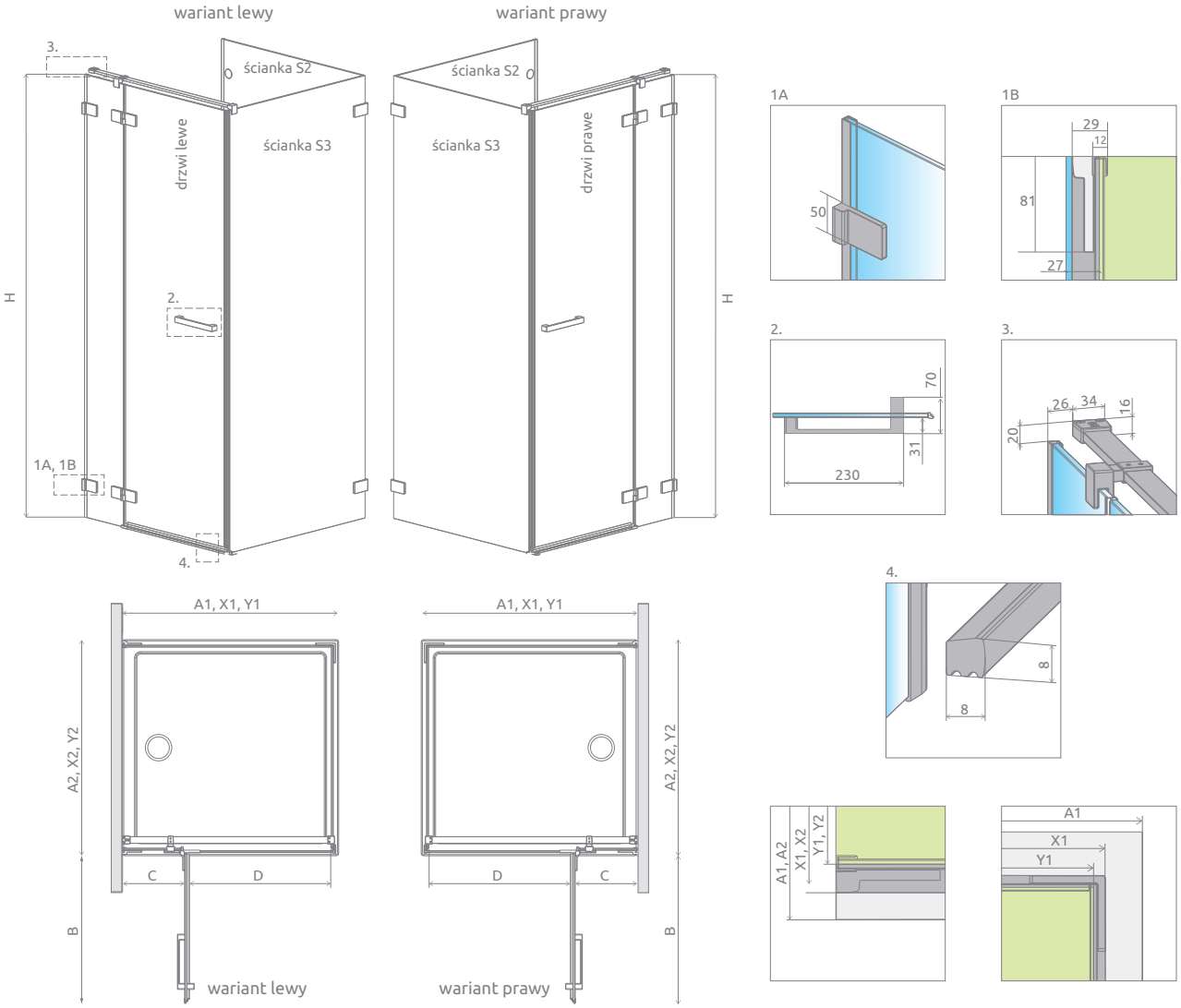

DRZWI	B	C	D	H
KDJ drzwi 80	540	260-270	500	2000
KDJ drzwi 90	640	260-270	600	2000
KDJ drzwi 100	640	360-370	600	2000

ŚCIANKA S2	A1	X1	Y1
S2 80	800	787-797	774-784
S2 90	900	887-897	874-884
S2 100	1000	987-997	974-984

ŚCIANKA S3	A2	X2	Y2
S3 80	800	790	746
S3 90	900	890	846
S3 100	1000	990	946
S3 110	1100	1090	1046
S3 120	1200	1190	1146

OPCJE DODATKOWE

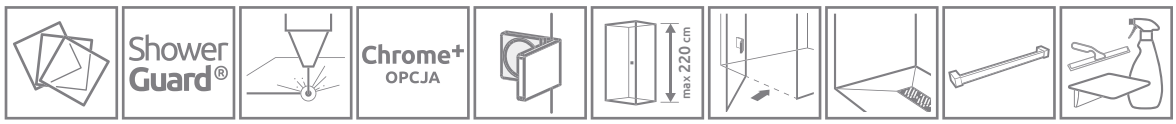

WARIANTY SZKŁA	OCHRONA ShowerGuard®	GRAWER NA SZKLE	PROFILE CHROME+	KLAMRY WEWNĘTRZNE	MAKSYMALNA WYSOKOŚĆ	BEZ LISTWY PROGOWEJ	BRODZIKI PODPŁYTKOWE	WIESZAK NA RĘCZNIK	DOSTĘPNE AKCESORIA
Patrz str. 7/122	Patrz str. 6	Patrz str. 16	Patrz str. 8	Patrz str. 8	Patrz str. 9	Patrz str. 9	Patrz str. 416	Patrz str. 11	Patrz str. 409

Uszczelki poziome	Nr art.	Cena brutto
Uszczelka pozioma do montażu bez listwy – lewa	007-108200100	73
Uszczelka pozioma do montażu bez listwy – prawa	007-108200200	73

ZALECANE BRODZIKI

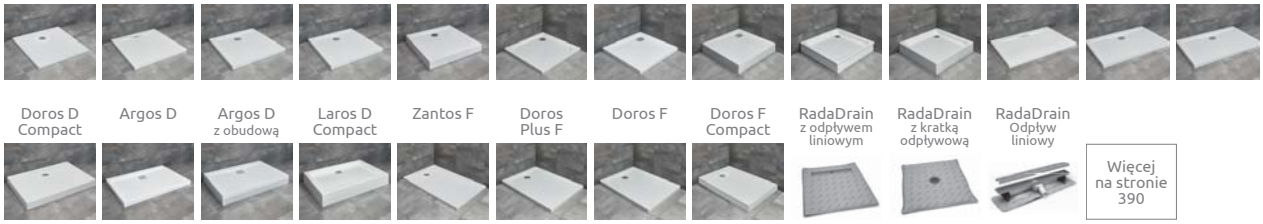

Zantos C | Giaros C | Doros Plus C | Doros C | Doros C Compact | Delos C | Argos C | Argos C z obudową | Siros C | Siros C Compact | Giaros D | Doros Plus D | Doros D

Doros D Compact | Argos D | Argos D z obudową | Laros D Compact | Zantos F | Doros Plus F | Doros F | Doros F Compact | RadaDrain z odpływem liniowym | RadaDrain z kratką odpływową | RadaDrain Odpływ liniowy

Więcej na stronie 390

Euphoria KDD

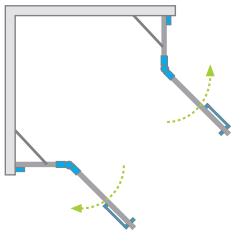

Składając zamówienie, należy podać 2 numery artykułów: części lewej i części prawej kabiny.

CZĘŚĆ LEWA

Model	Wymiar brodzika **(A1)**	Wymiar do osi szyby **(Y1)**	Wysokość **(H)**	SZKŁO PRZEJRZYSTE	
				Nr artykułu	Cena brutto
KDD 80 lewa	800	773-783	2000	383061-01L	1 767
KDD 90 lewa	900	873-883	2000	383060-01L	1 818
KDD 100 lewa	1000	973-983	2000	383062-01L	1 868

CZĘŚĆ PRAWA

Model	Wymiar brodzika **(A2)**	Wymiar do osi szyby **(Y2)**	Wysokość **(H)**	SZKŁO PRZEJRZYSTE	
				Nr artykułu	Cena brutto
KDD 80 prawa	800	773-783	2000	383061-01R	1 767
KDD 90 prawa	900	873-883	2000	383060-01R	1 818
KDD 100 prawa	1000	973-983	2000	383062-01R	1 868

■ Artykuły oznaczone kolorem szarym – czas realizacji zamówienia 10 dni roboczych.
Dopłata za opcję **Chrome+** wynosi 260 zł brutto do ceny kabiny.

Ceny detaliczne podano w PLN. Wymiary podane są w mm.

RYSUNKI TECHNICZNE

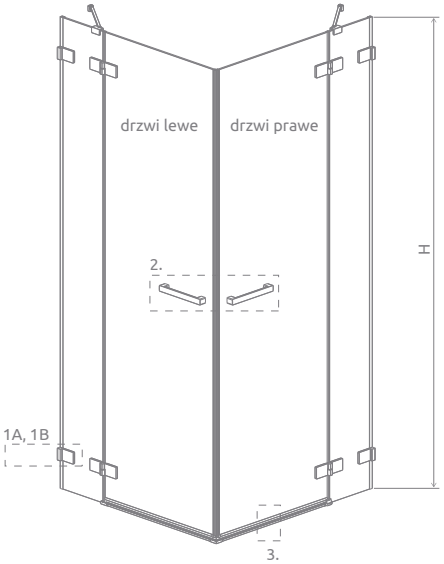

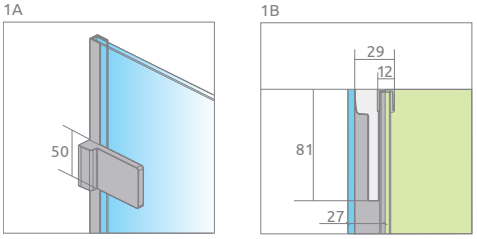

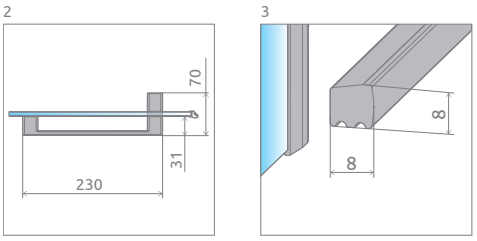

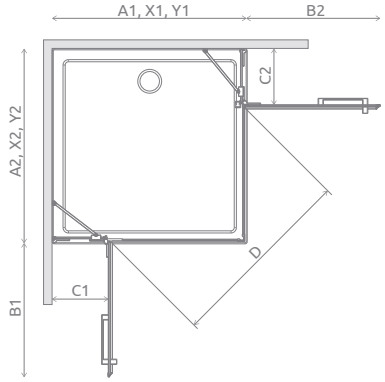

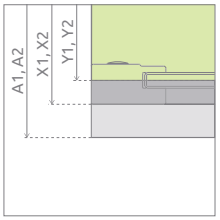

Model	A1	A2	X1	X2	Y1	Y2	B1	B2	C1	C2	D	H
KDD 80L×80P	800	800	795-805	795-805	773-783	773-783	520	520	260-270	260-270	740	2000
KDD 80L×90P	800	900	795-805	895-905	773-783	873-883	520	620	260-270	260-270	805	2000
KDD 80L×100P	800	1000	795-805	995-1005	773-783	973-983	520	620	260-270	360-370	805	2000
KDD 90L×80P	900	800	895-905	795-805	873-883	773-783	620	520	260-270	260-270	805	2000
KDD 90L×90P	900	900	895-905	895-905	873-883	873-883	620	620	260-270	260-270	880	2000
KDD 90L×100P	900	1000	895-905	995-1005	873-883	973-983	620	620	260-270	360-370	880	2000
KDD 100L×80P	1000	800	995-1005	795-805	973-983	773-783	620	520	360-370	260-270	805	2000
KDD 100L×90P	1000	900	995-1005	895-905	973-983	873-883	620	620	360-370	260-270	880	2000
KDD 100L×100P	1000	1000	995-1005	995-1005	973-983	973-983	620	620	360-370	360-370	880	2000

OPCJE DODATKOWE

WARIANTY SZKŁA	OCHRONA ShowerGuard®	GRAWER NA SZKLE	PROFILE CHROME+	KLAMRY WEWNĘTRZNE	MAKSYMALNA WYSOKOŚĆ	BEZ LISTWY PROGOWEJ	BRODZIKI PODPŁYTKOWE	DOSTĘPNE AKCESORIA
Patrz str. 7/122	Patrz str. 6	Patrz str. 16	Patrz str. 8	Patrz str. 8	Patrz str. 9	Patrz str. 9	Patrz str. 416	Patrz str. 409

Uszczelki poziome	Nr art.	Cena brutto
Uszczelka pozioma do montażu bez listwy – lewa	007-108200100	73
Uszczelka pozioma do montażu bez listwy – prawa	007-108200200	73

ZALECANE BRODZIKI

Więcej na stronie 390

Euphoria DWJ

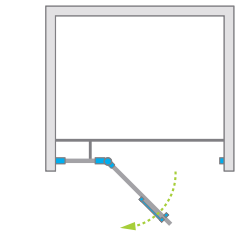

Składając zamówienie, należy podać dwa numery artykułów: drzwi i ścianki.

Model	Szerokość wnęki (X)	Wysokość (H)	Nazwa elementu	SZKŁO PRZEJRZYSTE		
				Nr artykułu	Cena brutto	
DWJ 80 lewe	794-812	2000	Drzwi G 512 L	383512-01L	650	2 250
			DWJ Ścianka 243 L	383212-01L	1 600	
DWJ 80 prawe	794-812	2000	Drzwi G 512 R	383512-01R	650	2 250
			DWJ Ścianka 243 R	383212-01R	1 600	
DWJ 90 lewe	894-912	2000	Drzwi G 612 L	383612-01L	700	2 300
			DWJ Ścianka 243 L	383212-01L	1 600	
DWJ 90 prawe	894-912	2000	Drzwi G 612 R	383612-01R	700	2 300
			DWJ Ścianka 243 R	383212-01R	1 600	
DWJ 100 lewe	994-1012	2000	Drzwi G 612 L	383612-01L	700	2 350
			DWJ Ścianka 343 L	383214-01L	1 650	
DWJ 100 prawe	994-1012	2000	Drzwi G 612 R	383612-01R	700	2 350
			DWJ Ścianka 343 R	383214-01R	1 650	
DWJ 110 lewe	1094-1112	2000	Drzwi G 812 L	383812-01L	750	2 350
			DWJ Ścianka 243 L	383212-01L	1 600	
DWJ 110 prawe	1094-1112	2000	Drzwi G 812 R	383812-01R	750	2 350
			DWJ Ścianka 243 R	383212-01R	1 600	
DWJ 120 lewe	1194-1212	2000	Drzwi G 812 L	383812-01L	750	2 400
			DWJ Ścianka 343 L	383214-01L	1 650	
DWJ 120 prawe	1194-1212	2000	Drzwi G 812 R	383812-01R	750	2 400
			DWJ Ścianka 343 R	383214-01R	1 650	
DWJ 130 lewe	1294-1312	2000	Drzwi G 812 L	383812-01L	750	2 450
			DWJ Ścianka 443 L	383217-01L	1 700	
DWJ 130 prawe	1294-1312	2000	Drzwi G 812 R	383812-01R	750	2 450
			DWJ Ścianka 443 R	383217-01R	1 700	

Dopłata za opcję **Chrome+** wynosi 640 zł brutto do ceny kabiny.

Ceny detaliczne podano w PLN. Wymiary podane są w mm.

RYSUNKI TECHNICZNE

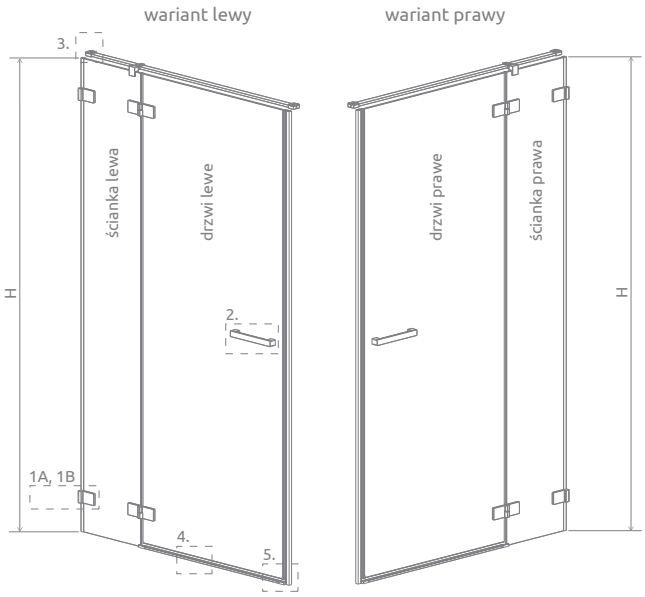

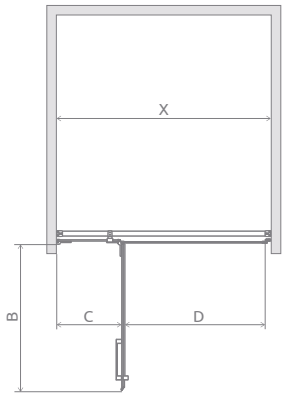

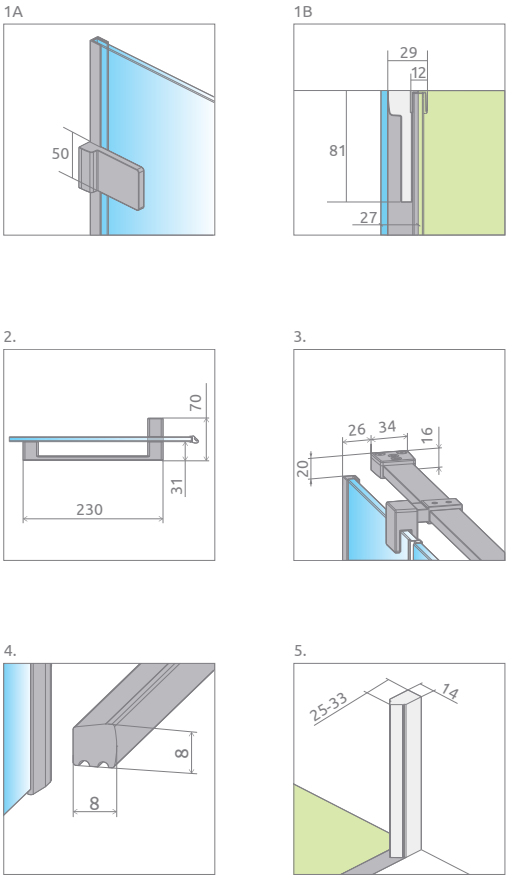

Model	X	B	C	D	H
DWJ 80	794-812	520	260-270	500	2000
DWJ 90	894-912	620	260-270	600	2000
DWJ 100	994-1012	620	360-370	600	2000
DWJ 110	1094-1112	820	260-270	800	2000
DWJ 120	1194-1212	820	360-370	800	2000
DWJ 130	1294-1312	820	460-470	800	2000

OPCJE DODATKOWE

WARIANTY SZKŁA	OCHRONA ShowerGuard®	GRAWER NA SZKLE	PROFILE CHROME+	KLAMRY WEWNĘTRZNE	MAKSYMALNA WYSOKOŚĆ	BEZ LISTWY PROGOWEJ	BRODZIKI PODPŁYTKOWE	DOSTĘPNE AKCESORIA
Patrz str. 7/122	Patrz str. 6	Patrz str. 16	Patrz str. 8	Patrz str. 8	Patrz str. 9	Patrz str. 9	Patrz str. 416	Patrz str. 409

Uszczelki poziome		Nr art.	Cena brutto
	Uszczelka pozioma do montażu bez listwy – lewa	007-108200100	73
	Uszczelka pozioma do montażu bez listwy – prawa	007-108200200	73

ZALECANE BRODZIKI

Zantos C | Giaros C | Doros Plus C | Doros C | Doros C Compact | Delos C | Argos C | Argos C z obudową | Siros C | Siros C Compact | Giaros D | Doros Plus D | Doros D

Doros D Compact | Argos D | Argos D z obudową | Delos D | Laros D Compact | Zantos F | Doros Plus F | Doros F | Doros F Compact | RadaDrain z odpływem liniowym | RadaDrain z kratką odpływową | RadaDrain Odpływ liniowy

Więcej na stronie 390

Cennik produktów w wariantach szkła i z ochroną ShowerGuard®

Euphoria KDJ

Składając zamówienie należy podać 3 numery artykułów: frontu kabiny (dwa elementy) i ścianki bocznej S1.

FRONT KABINY

Model	Wymiar brodzika **(A1)**	Wysokość **(H)**	Nazwa elementu	Nr artykułu	Brązowe Grafitowe Pixarena	Satynowe	UltraClear	ShowerGuard® Mirror
					Cena brutto			
KDJ front 80 lewy	800	2000	Drzwi G 512 L	383512-01L	710	760	780	900
			KDJ Ścianka 243 L	383241-01L	1 660	1 710	1 730	1 850
KDJ front 80 prawy	800	2000	Drzwi G 512 R	383512-01R	710	760	780	900
			KDJ Ścianka 243 R	383241-01R	1 660	1 710	1 730	1 850
KDJ front 90 lewy	900	2000	Drzwi G 612 L	383612-01L	760	810	830	950
			KDJ Ścianka 243 L	383241-01L	1 660	1 710	1 730	1 850
KDJ front 90 prawy	900	2000	Drzwi G 612 R	383612-01R	760	810	830	950
			KDJ Ścianka 243 R	383241-01R	1 660	1 710	1 730	1 850
KDJ front 100 lewy	1000	2000	Drzwi G 612 L	383612-01L	760	810	830	950
			KDJ Ścianka 343 L	383240-01L	1 710	1 760	1 780	1 900
KDJ front 100 prawy	1000	2000	Drzwi G 612 R	383612-01R	760	810	830	950
			KDJ Ścianka 343 R	383240-01R	1 710	1 760	1 780	1 900
KDJ front 110 lewy	1100	2000	Drzwi G 812 L	383812-01L	840	915	945	1 125
			KDJ Ścianka 243 L	383241-01L	1 690	1 765	1 795	1 975
KDJ front 110 prawy	1100	2000	Drzwi G 812 R	383812-01R	840	915	945	1 125
			KDJ Ścianka 243 R	383241-01R	1 690	1 765	1 795	1 975
KDJ front 120 lewy	1200	2000	Drzwi G 812 L	383812-01L	840	915	945	1 125
			KDJ Ścianka 343 L	383240-01L	1 740	1 815	1 845	2 025
KDJ front 120 prawy	1200	2000	Drzwi G 812 R	383812-01R	840	915	945	1 125
			KDJ Ścianka 343 R	383240-01R	1 740	1 815	1 845	2 025

ŚCIANKA BOCZNA

Model	Wymiar brodzika **(A2)**	Wysokość **(H)**	Nr artykułu	Brązowe Grafitowe Pixarena	Satynowe	UltraClear	ShowerGuard® Mirror
				Cena brutto			
S1 80	800	2000	383051-01	1 281	1 381	1 421	1 661
S1 90	900	2000	383050-01	1 332	1 432	1 472	1 712
S1 100	1000	2000	383052-01	1 382	1 482	1 522	1 762
S1 110	1100	2000	383053-01	1 493	1 643	1 703	2 063
S1 120	1200	2000	383054-01	1 543	1 693	1 753	2 113

Czas realizacji zamówień produktów w wybranym wariancie szkła i z ochroną ShowerGuard® wynosi 10 dni roboczych.

Euphoria KDJ+S

Składając zamówienie należy podać 4 numery artykułów: frontu kabiny (dwa elementy) oraz ścianek bocznych S1 i S2.

FRONT KABINY

Model	Wymiar brodzika **(A1)**	Wysokość **(H)**	Nazwa elementu	Nr artykułu	Brązowe Grafitowe Pixarena	Satynowe	UltraClear	ShowerGuard® Mirror
					Cena brutto			
KDJ+S front 80 lewy	800	2000	Drzwi G 512 L	383512-01L	710	760	780	900
			KDJ+S Ścianka 221 L	383221-01L	1660	1710	1730	1850
KDJ+S front 80 prawy	800	2000	Drzwi G 512 R	383512-01R	710	760	780	900
			KDJ+S Ścianka 221 R	383221-01R	1660	1710	1730	1850
KDJ+S front 90 lewy	900	2000	Drzwi G 612 L	383612-01L	760	810	830	950
			KDJ+S Ścianka 221 L	383221-01L	1660	1710	1730	1850
KDJ+S front 90 prawy	900	2000	Drzwi G 612 R	383612-01R	760	810	830	950
			KDJ+S Ścianka 221 R	383221-01R	1660	1710	1730	1850
KDJ+S front 100 lewy	1000	2000	Drzwi G 612 L	383612-01L	760	810	830	950
			KDJ+S Ścianka 321 L	383220-01L	1710	1760	1780	1900
KDJ+S front 100 prawy	1000	2000	Drzwi G 612 R	383612-01R	760	810	830	950
			KDJ+S Ścianka 321 R	383220-01R	1710	1760	1780	1900
KDJ+S front 110 lewy	1100	2000	Drzwi G 812 L	383812-01L	840	915	945	1125
			KDJ+S Ścianka 221 L	383221-01L	1690	1765	1795	1975
KDJ+S front 110 prawy	1100	2000	Drzwi G 812 R	383812-01R	840	915	945	1125
			KDJ+S Ścianka 221 R	383221-01R	1690	1765	1795	1975
KDJ+S front 120 lewy	1200	2000	Drzwi G 812 L	383812-01L	840	915	945	1125
			KDJ+S Ścianka 321 L	383220-01L	1740	1815	1845	2025
KDJ+S front 120 prawy	1200	2000	Drzwi G 812 R	383812-01R	840	915	945	1125
			KDJ+S Ścianka 321 R	383220-01R	1740	1815	1845	2025

ŚCIANKA BOCZNA S1

Model	Wymiar brodzika **(A2)**	Wysokość **(H)**	Nr artykułu	Brązowe Grafitowe Pixarena	Satynowe	UltraClear	ShowerGuard® Mirror
				Cena brutto			
S1 80	800	2000	383051-01	1 281	1 381	1 421	1 661
S1 90	900	2000	383050-01	1 332	1 432	1 472	1 712
S1 100	1000	2000	383052-01	1 382	1 482	1 522	1 762

ŚCIANKA BOCZNA S2

Model	Wymiar brodzika **(A2)**	Wysokość **(H)**	Nr artykułu	Brązowe Grafitowe Pixarena	Satynowe	UltraClear	ShowerGuard® Mirror
				Cena brutto			
S2 80	800	2000	383031-01	1 786	1 886	1 926	2 166
S2 90	900	2000	383030-01	1 837	1 937	1 977	2 217
S2 100	1000	2000	383032-01	1 887	1 987	2 027	2 267

Euphoria KDJ P

Sładając zamówienie, należy podać 4 numery artykułów: frontu kabiny (dwa elementy) i ścianek bocznych S2 i S3.

FRONT KABINY

Model	Wymiar brodzika **(A1)**	Wysokość **(H)**	Nazwa elementu	Nr artykułu	Brązowe Grafitowe Pixarena	Satynowe	UltraClear	ShowerGuard® Mirror
					Cena brutto			
KDJ drzwi 80 lewe	800	2000	Drzwi G 512 L	383512-01L	710	760	780	900
			KDJ Ścianka 243 L	383241-01L	1 660	1 710	1 730	1 850
KDJ drzwi 80 prawe	800	2000	Drzwi G 512 R	383512-01R	710	760	780	900
			KDJ Ścianka 243 R	383241-01R	1 660	1 710	1 730	1 850
KDJ drzwi 90 lewe	900	2000	Drzwi G 612 L	383612-01L	760	810	830	950
			KDJ Ścianka 243 L	383241-01L	1 660	1 710	1 730	1 850
KDJ drzwi 90 prawe	900	2000	Drzwi G 612 R	383612-01R	760	810	830	950
			KDJ Ścianka 243 R	383241-01R	1 660	1 710	1 730	1 850
KDJ drzwi 100 lewe	1000	2000	Drzwi G 612 L	383612-01L	760	810	830	950
			KDJ Ścianka 343 L	383240-01L	1 710	1 760	1 780	1 900
KDJ drzwi 100 prawe	1000	2000	Drzwi G 612 R	383612-01R	760	810	830	950
			KDJ Ścianka 343 R	383240-01R	1 710	1 760	1 780	1 900

ŚCIANKA BOCZNA S2

Model	Wymiar brodzika **(A1)**	Wysokość **(H)**	Nr artykułu	Brązowe Grafitowe Pixarena	Satynowe	UltraClear	ShowerGuard® Mirror
				Cena brutto			
S2 80	800	2000	383031-01	1 786	1 886	1 926	2 166
S2 90	900	2000	383030-01	1 837	1 937	1 977	2 217
S2 100	1000	2000	383032-01	1 887	1 987	2 027	2 267

ŚCIANKA BOCZNA S3

Model	Wymiar brodzika **(A2)**	Wysokość **(H)**	Nr artykułu	Brązowe Grafitowe Pixarena	Satynowe	UltraClear	ShowerGuard® Mirror
				Cena brutto			
S3 80	800	2000	383038-01	978	1 078	1 118	1 358
S3 90	900	2000	383035-01	1 029	1 129	1 169	1 409
S3 100	1000	2000	383036-01	1 079	1 179	1 219	1 459
S3 110	1100	2000	383039-01	1 190	1 340	1 400	1 760
S3 120	1200	2000	383037-01	1 240	1 390	1 450	1 810

Euphoria KDD

Sładając zamówienie, należy podać 2 numery artykułów: części lewej i części prawej kabiny.

CZĘŚĆ LEWA

Model	Wymiar brodzika **(A1)**	Wysokość **(H)**	Nr artykułu	Brązowe Grafitowe Pixarena	Satynowe	UltraClear	ShowerGuard® Mirror
				Cena brutto			
KDD 80 lewa	800	2000	383061-01L	1 887	1 987	2 027	2 267
KDD 90 lewa	900	2000	383060-01L	1 938	2 038	2 078	2 318
KDD 100 lewa	1000	2000	383062-01L	1 988	2 088	2 128	2 368

CZĘŚĆ PRAWA

Model	Wymiar brodzika **(A2)**	Wysokość **(H)**	Nr artykułu	Brązowe Grafitowe Pixarena	Satynowe	UltraClear	ShowerGuard® Mirror
				Cena brutto			
KDD 80 prawa	800	2000	383061-01R	1 887	1 987	2 027	2 267
KDD 90 prawa	900	2000	383060-01R	1 938	2 038	2 078	2 318
KDD 100 prawa	1000	2000	383062-01R	1 988	2 088	2 128	2 368

Czas realizacji zamówień produktów w wybranym wariancie szkła i z ochroną ShowerGuard® wynosi 10 dni roboczych.

Euphoria DWJ

Składając zamówienie należy podać 2 numery artykułów: drzwi i ścianki.

Model	Szerokość wnęki (X)	Wysokość (H)	Nazwa elementu	Nr artykułu	Brązowe Grafitowe Pixarena	Satynowe	UltraClear	ShowerGuard® Mirror
					Cena brutto			
DWJ 80 lewe	794-812	2000	Drzwi G 512 L	383512-01L	710	760	780	900
			DWJ Ścianka 243 L	383212-01L	1 660	1 710	1 730	1 850
DWJ 80 prawe	794-812	2000	Drzwi G 512 R	383512-01R	710	760	780	900
			DWJ Ścianka 243 R	383212-01R	1 660	1 710	1 730	1 850
DWJ 90 lewe	894-912	2000	Drzwi G 612 L	383612-01L	760	810	830	950
			DWJ Ścianka 243 L	383212-01L	1 660	1 710	1 730	1 850
DWJ 90 prawe	894-912	2000	Drzwi G 612 R	383612-01R	760	810	830	950
			DWJ Ścianka 243 R	383212-01R	1 660	1 710	1 730	1 850
DWJ 100 lewe	994-1012	2000	Drzwi G 612 L	383612-01L	760	810	830	950
			DWJ Ścianka 343 L	383214-01L	1 710	1 760	1 780	1 900
DWJ 100 prawe	994-1012	2000	Drzwi G 612 R	383612-01R	760	810	830	950
			DWJ Ścianka 343 R	383214-01R	1 710	1 760	1 780	1 900
DWJ 110 lewe	1094-1112	2000	Drzwi G 812 L	383812-01L	840	915	945	1 125
			DWJ Ścianka 243 L	383212-01L	1 690	1 765	1 795	1 975
DWJ 110 prawe	1094-1112	2000	Drzwi G 812 R	383812-01R	840	915	945	1 125
			DWJ Ścianka 243 R	383212-01R	1 690	1 765	1 795	1 975
DWJ 120 lewe	1194-1212	2000	Drzwi G 812 L	383812-01L	840	915	945	1 125
			DWJ Ścianka 343 L	383214-01L	1 740	1 815	1 845	2 025
DWJ 120 prawe	1194-1212	2000	Drzwi G 812 R	383812-01R	840	915	945	1 125
			DWJ Ścianka 343 R	383214-01R	1 740	1 815	1 845	2 025
DWJ 130 lewe	1294-1312	2000	Drzwi G 812 L	383812-01L	840	915	945	1 125
			DWJ Ścianka 443 L	383217-01L	1 790	1 865	1 895	2 075
DWJ 130 prawe	1294-1312	2000	Drzwi G 812 R	383812-01R	840	915	945	1 125
			DWJ Ścianka 443 R	383217-01R	1 790	1 865	1 895	2 075

CECHY SERII **ESPERA**

Szkło bezpieczne, hartowane, o grubości 8 mm, zgodne z normą PN:EN 12150:1

Innowacyjny **system hamowania drzwi** podczas otwierania

Subtelny suwak, gwarantujący **cichy bieg drzwi**

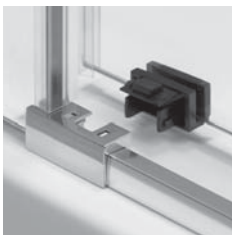

Możliwość wypięcia drzwi w celu łatwego wyczyszczenia kabiny

Easy Clean®

Szkło pokryte powłoką EasyClean®

Stabilna konstrukcja kabiny

Uszczelka magnetyczna, gwarantująca szczelność kabiny

Eleganckie, **chromowane detale**

KOLORY SZKŁA W STANDARDZIE

01 Przejrzyste

KOLOR PROFILI

01 Chrome

MOŻLIWOŚĆ MONTAŻU BEZ LISTWY PROGOWEJ

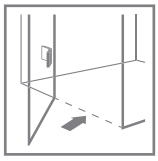

Więcej szczegółów w instrukcji montażu

OPCJE DODATKOWE

WARIANTY SZKŁA

Produkt dostępny w sześciu wariantach szkła. Szczegóły na str. 7.

Shower Guard®

DOŻYWOTNIA OCHRONA

Możliwość zamówienia produktów ze szkłem przejrzystym, z dożywotnią ochroną ShowerGuard®. Szczegóły na str. 6.

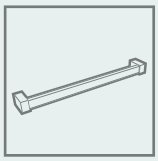

WIESZAK NA RĘCZNIK

Możliwość zamówienia wieszaka relingowego, idealnego do zawieszenia ręcznika. Szczegóły na str. 11

DOPASUJ KABINĘ DO SWOJEJ ŁAZIENKI

Kabiny oznaczone tym symbolem wykonujemy również jako produkty niestandardowe, np. o nietypowych wymiarach, ze skosami, wycięciami pod siedzisko czy wannę.
Więcej informacji na str. 4 oraz na www.radaway.pl

Na miarę
radaway

seria Espera

Espera KDJ

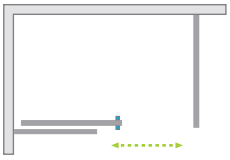

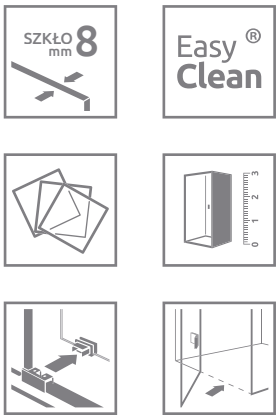

Kabina Espera KDJ otrzymała nagrodę Design dla Konesera

Składając zamówienie, należy podać 3 numery artykułów: frontu kabiny (dwa elementy) i ścianki bocznej S1.

FRONT KABINY (składa się z dwóch elementów, każdy posiada swój nr artykułu)

Model	Wymiar brodzika **(A1)**	Wymiar do osi szyby **(Y1)**	Wysokość **(H)**	Nazwa elementu	SZKŁO PRZEJRZYSTE		
					Nr artykułu	Cena brutto	
KDJ front 100 lewy	1000	978-988	2000	Drzwi 495 L	380495-01L	500	2 000
				KDJ Ścianka 450 L	380230-01L	1500	
KDJ front 100 prawy	1000	978-988	2000	Drzwi 495 R	380495-01R	500	2 000
				KDJ Ścianka 450 R	380230-01R	1500	
KDJ front 110 lewy	1100	1078-1088	2000	Drzwi 545 L	380545-01L	525	2 050
				KDJ Ścianka 500 L	380231-01L	1525	
KDJ front 110 prawy	1100	1078-1088	2000	Drzwi 545 R	380545-01R	525	2 050
				KDJ Ścianka 500 R	380231-01R	1525	
KDJ front 120 lewy	1200	1178-1188	2000	Drzwi 595 L	380595-01L	550	2 100
				KDJ Ścianka 550 L	380232-01L	1550	
KDJ front 120 prawy	1200	1178-1188	2000	Drzwi 595 R	380595-01R	550	2 100
				KDJ Ścianka 550 R	380232-01R	1550	
KDJ front 140 lewy	1400	1378-1388	2000	Drzwi 695 L	380695-01L	600	2 250
				KDJ Ścianka 650 L	380234-01L	1650	
KDJ front 140 prawy	1400	1378-1388	2000	Drzwi 695 R	380695-01R	600	2 250
				KDJ Ścianka 650 R	380234-01R	1650	

ŚCIANKA BOCZNA S1

Model	Wymiar brodzika **(A2)**	Wymiar do osi szyby **(Y2)**	Wysokość **(H)**	SZKŁO PRZEJRZYSTE	
				Nr artykułu	Cena brutto
S1 80 lewa	800	778-788	2000	380148-01L	887
S1 80 prawa	800	778-788	2000	380148-01R	887
S1 90 lewa	900	878-888	2000	380149-01L	939
S1 90 prawa	900	878-888	2000	380149-01R	939
S1 100 lewa	1000	978-988	2000	380140-01L	990
S1 100 prawa	1000	978-988	2000	380140-01R	990

Ceny detaliczne podano w PLN. Wymiary podane są w mm.

RYSUNKI TECHNICZNE

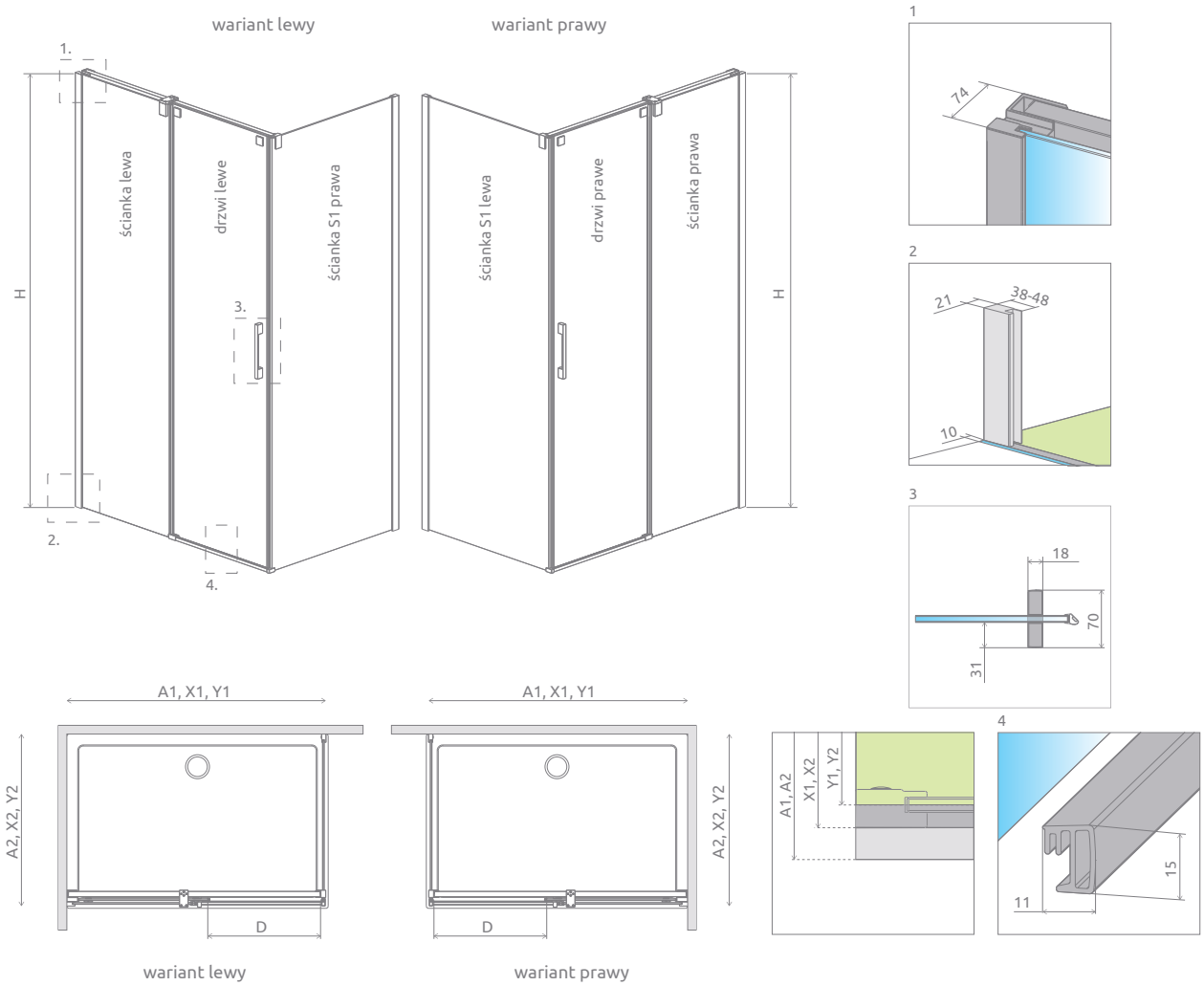

Drzwi	A1	X1	Y1	D	H
KDJ drzwi 100	1000	990-1000	978-988	406	2000
KDJ drzwi 110	1100	1090-1100	1078-1088	456	2000
KDJ drzwi 120	1200	1190-1200	1178-1188	506	2000
KDJ drzwi 140	1400	1390-1400	1378-1388	606	2000

Ścianka S1	A2	X2	Y2
S1 80	800	790-800	778-788
S1 90	900	890-900	878-888
S1 100	1000	990-1000	978-988

OPCJE DODATKOWE

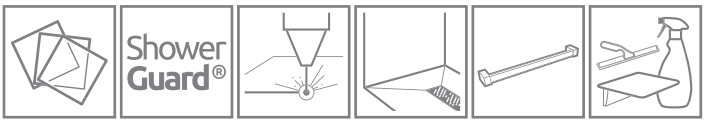

WARIANTY SZKŁA Patrz str. 7/140

OCHRONA ShowerGuard® Patrz str. 6

GRAWER NA SZKLE Patrz str. 16

BRODZIKI PODPŁYTKOWE Patrz str. 416

WIESZAK NA RĘCZNIK Patrz str. 11

DOSTĘPNE AKCESORIA Patrz str. 409

ZALECANE BRODZIKI

Giaros C | Doros Plus C | Doros C | Doros C Compact | Delos C | Delos C z obudową | Argos C | Argos C z obudową | Giaros D | Doros Plus D | Doros D | Doros D Compact

Argos D | Argos D z obudową | Laros D Compact | Zantos F | Doros Plus F | Doros F | Doros F Compact | RadaDrain z odpływem liniowym | RadaDrain z kratką odpływową | RadaDrain Odpływ liniowy

Więcej na stronie 390

Ceny detaliczne podano w PLN. Wymiary podane są w mm.

Espera KDJ Mirror

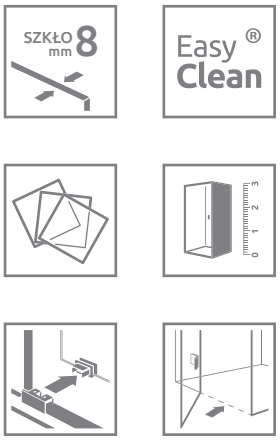

Składając zamówienie, należy podać 3 numery artykułów: frontu kabiny (dwa elementy) i ścianki bocznej S1.
Szkło lustrzane znajduje się tylko na ściance bocznej drzwi kabiny.

FRONT KABINY (dwa elementy)

Model	Wymiar brodzika **(A1)**	Wymiar do osi szyby **(Y1)**	Wysokość **(H)**	Nazwa elementu	SZKŁO MIRROR+PRZEJRZYSTE		
					Nr artykułu	Cena brutto	
KDJ front 100 lewy	1000	978-988	2000	Drzwi 495 L	380495-01L	500	2 400
				KDJ Ścianka 450 L	380230-71L	1900	
KDJ front 100 prawy	1000	978-988	2000	Drzwi 495 R	380495-01R	500	2 400
				KDJ Ścianka 450 R	380230-71R	1900	
KDJ front 120 lewy	1200	1178-1188	2000	Drzwi 595 L	380595-01L	550	2 550
				KDJ Ścianka 550 L	380232-71L	2000	
KDJ front 120 prawy	1200	1178-1188	2000	Drzwi 595 R	380595-01R	550	2 550
				KDJ Ścianka 550 R	380232-71R	2000	
KDJ front 140 lewy	1400	1378-1388	2000	Drzwi 695 L	380695-01L	600	2 700
				KDJ Ścianka 650 L	380234-71L	2100	
KDJ front 140 prawy	1400	1378-1388	2000	Drzwi 695 R	380695-01R	600	2 700
				KDJ Ścianka 650 R	380234-71R	2100	

ŚCIANKA BOCZNA S1

Model	Wymiar brodzika **(A2)**	Wymiar do osi szyby **(Y2)**	Wysokość **(H)**	SZKŁO PRZEJRZYSTE	
				Nr artykułu	Cena brutto
S1 80 lewa	800	778-788	2000	380148-01L	887
S1 80 prawa	800	778-788	2000	380148-01R	887
S1 90 lewa	900	878-888	2000	380149-01L	939
S1 90 prawa	900	878-888	2000	380149-01R	939
S1 100 lewa	1000	978-988	2000	380140-01L	990
S1 100 prawa	1000	978-988	2000	380140-01R	990

Artykuły oznaczone kolorem szarym – czas realizacji zamówienia 10 dni roboczych.

Ceny detaliczne podano w PLN. Wymiary podane są w mm.

RYSUNKI TECHNICZNE

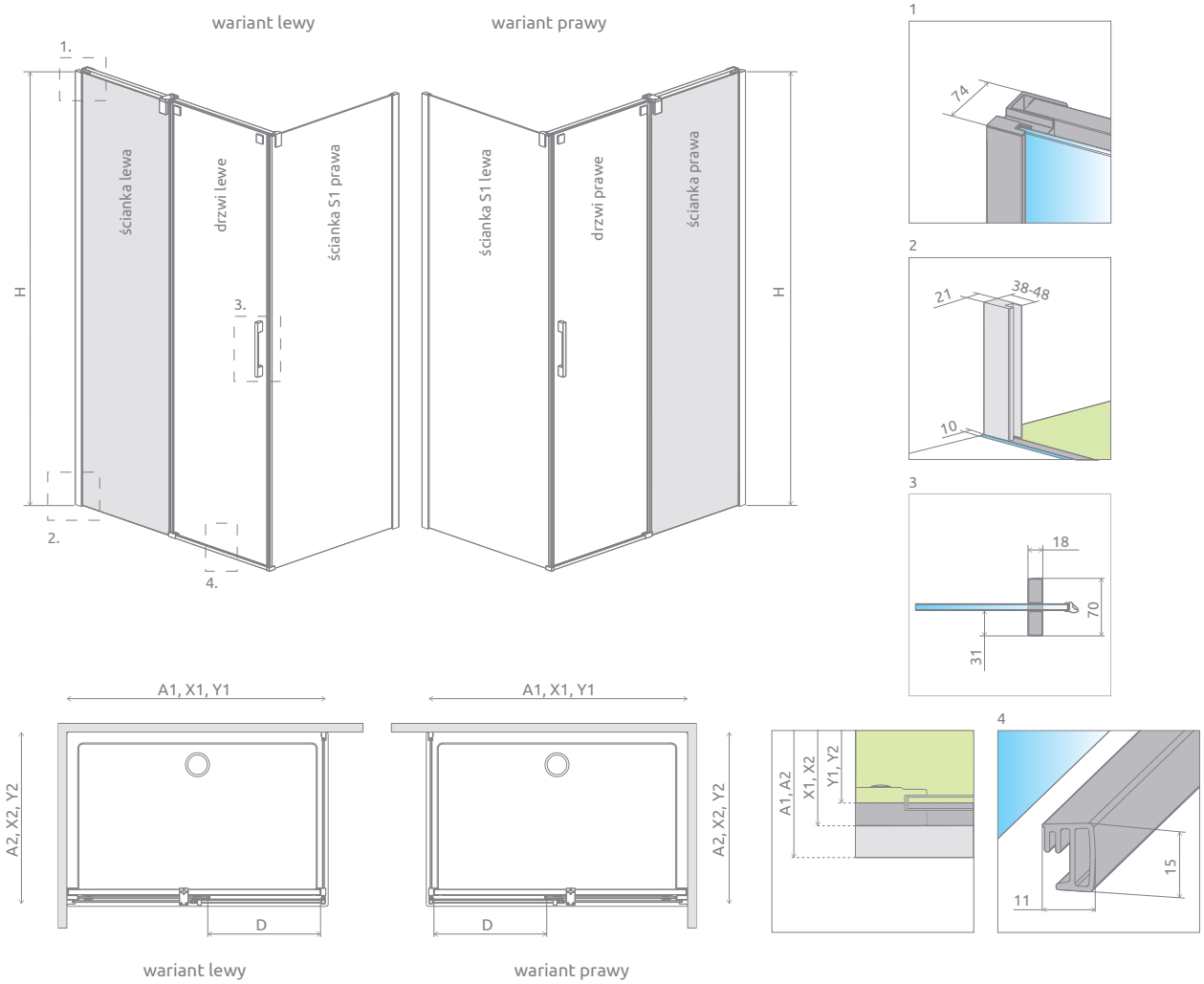

Drzwi	A1	X1	Y1	D	H
KDJ drzwi-Mirror 100	1000	990-1000	978-988	406	2000
KDJ drzwi-Mirror 120	1200	1190-1200	1178-1188	506	2000
KDJ drzwi-Mirror 140	1400	1390-1400	1378-1388	606	2000

Ścianka S1	A2	X2	Y2
S1 80	800	790-800	778-788
S1 90	900	890-900	878-888
S1 100	1000	990-1000	978-988

OPCJE DODATKOWE

WARIANTY SZKŁA
Patrz str. 7/140

OCHRONA ShowerGuard®
Patrz str. 6

BRODZIKI PODPŁYTKOWE
Patrz str. 416

WIESZAK NA RĘCZNIK
Patrz str. 11

DOSTĘPNE AKCESORIA
Patrz str. 409

ZALECANE BRODZIKI

Więcej na stronie 390

Espera KDD

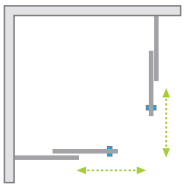

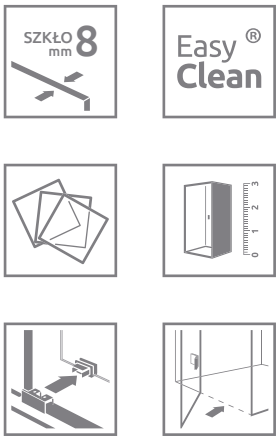

Składając zamówienie, należy podać 2 numery artykułów: części lewej i części prawej kabiny.

CZĘŚĆ LEWA

Model	Wymiar brodzika **(A1)**	Wymiar do osi szyby **(Y1)**	Wysokość **(H)**	SZKŁO PRZEJRZYSTE	
				Nr artykułu	Cena brutto
KDD 80 lewa	800	778-788	2000	380150-01L	1 600
KDD 90 lewa	900	878-888	2000	380151-01L	1 650
KDD 100 lewa	1000	978-988	2000	380152-01L	1 700
KDD 120 lewa	1200	1178-1188	2000	380153-01L	1 800

CZĘŚĆ PRAWA

Model	Wymiar brodzika **(A2)**	Wymiar do osi szyby **(Y2)**	Wysokość **(H)**	SZKŁO PRZEJRZYSTE	
				Nr artykułu	Cena brutto
KDD 80 prawa	800	778-788	2000	380150-01R	1 600
KDD 90 prawa	900	878-888	2000	380151-01R	1 650
KDD 100 prawa	1000	978-988	2000	380152-01R	1 700
KDD 120 prawa	1200	1178-1188	2000	380153-01R	1 800

Ceny detaliczne podano w PLN. Wymiary podane są w mm.

RYSUNKI TECHNICZNE

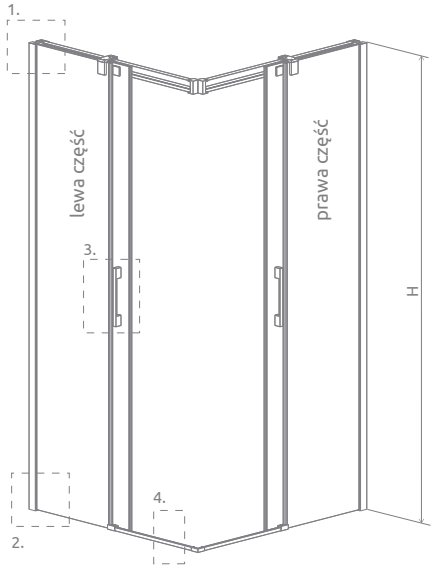

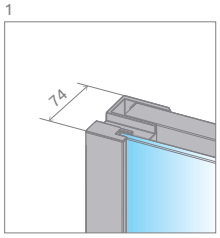

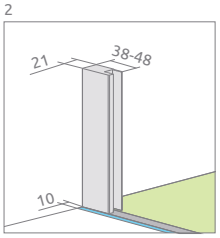

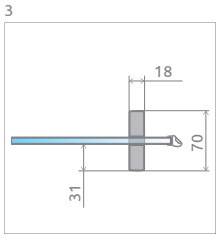

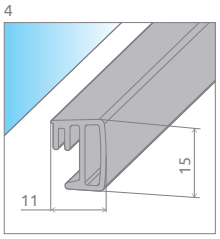

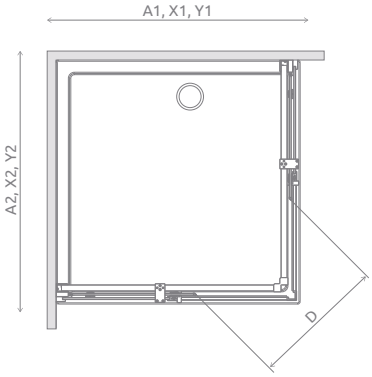

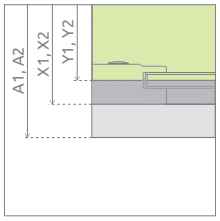

Model	A1	A2	X1	X2	Y1	Y2	D	H
KDD 80×80	800	800	790-800	790-800	778-788	778-788	401	2000
KDD 80×90	800	900	790-800	890-900	778-788	878-888	438	2000
KDD 80×100	800	1000	790-800	990-1000	778-788	978-988	477	2000
KDD 80×120	800	1200	790-800	1190-1200	778-788	1178-1188	560	2000
KDD 90×80	900	800	890-900	790-800	878-888	778-788	438	2000
KDD 90×90	900	900	890-900	890-900	878-888	878-888	472	2000
KDD 90×100	900	1000	890-900	990-1000	878-888	978-988	509	2000
KDD 90×120	900	1200	890-900	1190-1200	878-888	1178-1188	588	2000
KDD 100×80	1000	800	990-1000	790-800	978-988	778-788	477	2000
KDD 100×90	1000	900	990-1000	890-900	978-988	878-888	509	2000
KDD 100×100	1000	1000	990-1000	990-1000	978-988	978-988	543	2000
KDD 100×120	1000	1200	990-1000	1190-1200	978-988	1178-1188	618	2000
KDD 120×80	1200	800	1190-1200	790-800	1178-1188	778-788	560	2000
KDD 120×90	1200	900	1190-1200	890-900	1178-1188	878-888	588	2000
KDD 120×100	1200	1000	1190-1200	990-1000	1178-1188	978-988	618	2000
KDD 120×120	1200	1200	1190-1200	1190-1200	1178-1188	1178-1188	684	2000

OPCJE DODATKOWE

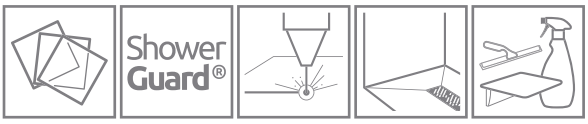

WARIANTY SZKŁA
Patrz str. 7/140

OCHRONA ShowerGuard®
Patrz str. 6

GRAWER NA SZKLE
Patrz str. 16

BRODZIKI PODPŁYTKOWE
Patrz str. 416

DOSTĘPNE AKCESORIA
Patrz str. 409

ZALECANE BRODZIKI

Zantos C | Giaros C | Doros Plus C | Doros C | Doros C Compact | Delos C | Delos C z obudową | Argos C | Argos C z obudową | Rodos C Compact | Siros C | Siros C Compact | Giaros D

Doros Plus D | Doros D | Doros D Compact | Argos D | Argos D z obudową | Laros D Compact | Zantos F | Doros Plus F | Doros F | Doros F Compact | RadaDrain z odpływem liniowym | RadaDrain z kratką odpływową | RadaDrain Odpływ liniowy

Więcej na stronie 390

Espera DWJ

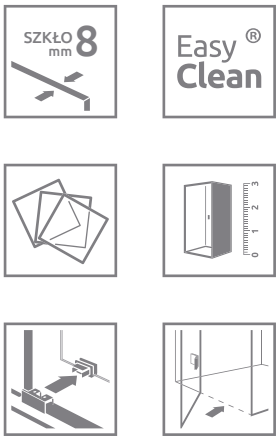

Składając zamówienie, należy podać 2 numery artykułów: drzwi i ścianki.

Model	Szerokość wnęki (X)	Wysokość (H)	Nazwa elementu	SZKŁO PRZEJRZYSTE		
				Nr artykułu	Cena brutto	
DWJ front 100 lewy	990-1010	2000	Drzwi 495 L	380495-01L	500	2 200
			DWJ Ścianka 450 L	380210-01L	1 700	
DWJ front 100 prawy	990-1010	2000	Drzwi 495 R	380495-01R	500	2 200
			DWJ Ścianka 450 R	380210-01R	1 700	
DWJ front 110 lewy	1090-1110	2000	Drzwi 545 L	380545-01L	525	2 250
			DWJ Ścianka 500 L	380211-01L	1 725	
DWJ front 110 prawy	1090-1110	2000	Drzwi 545 R	380545-01R	525	2 250
			DWJ Ścianka 500 R	380211-01R	1 725	
DWJ front 120 lewy	1190-1210	2000	Drzwi 595 L	380595-01L	550	2 300
			DWJ Ścianka 550 L	380212-01L	1 750	
DWJ front 120 prawy	1190-1210	2000	Drzwi 595 R	380595-01R	550	2 300
			DWJ Ścianka 550 R	380212-01R	1 750	
DWJ front 140 lewy	1390-1410	2000	Drzwi 695 L	380695-01L	600	2 400
			DWJ Ścianka 650 L	380214-01L	1 800	
DWJ front 140 prawy	1390-1410	2000	Drzwi 695 R	380695-01R	600	2 400
			DWJ Ścianka 650 R	380214-01R	1 800	
DWJ front 160 lewy	1590-1610	2000	Drzwi 795 L	380795-01L	650	2 500
			DWJ Ścianka 750 L	380216-01L	1 850	
DWJ front 160 prawy	1590-1610	2000	Drzwi 795 R	380795-01R	650	2 500
			DWJ Ścianka 750 R	380216-01R	1 850	

Ceny detaliczne podano w PLN. Wymiary podane są w mm.

RYSUNKI TECHNICZNE

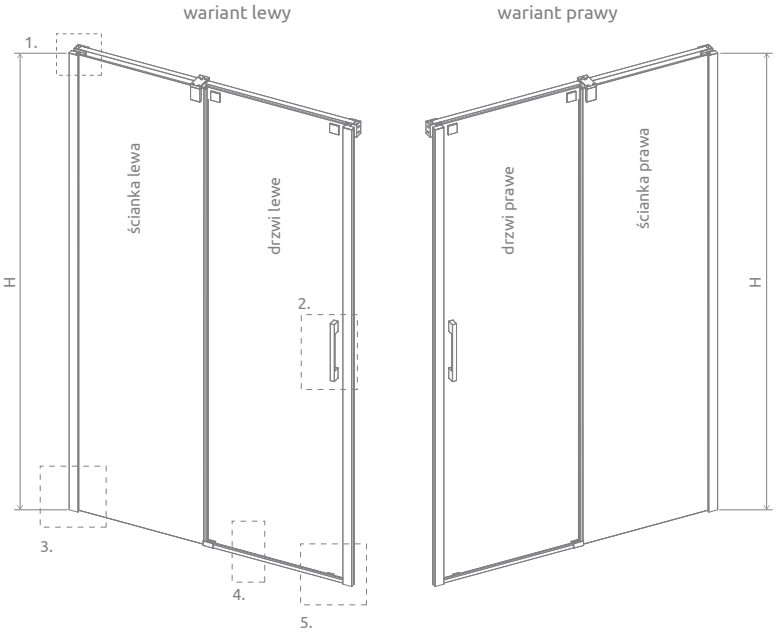

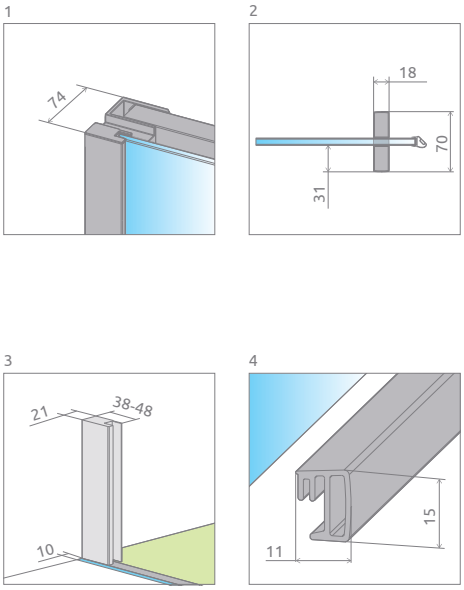

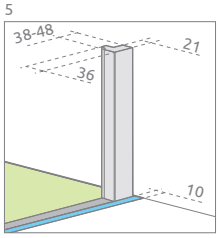

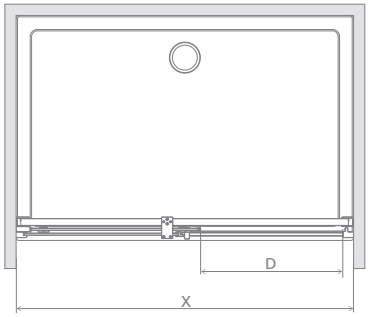

Model	X	D	H
DWJ 100	990-1010	406	2000
DWJ 110	1090-1110	456	2000
DWJ 120	1190-1210	506	2000
DWJ 140	1390-1410	606	2000
DWJ 160	1590-1610	706	2000

OPCJE DODATKOWE

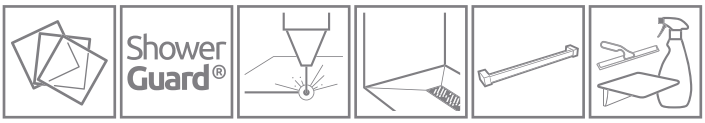

WARIANTY SZKŁA
Patrz str. 7/140

OCHRONA ShowerGuard®
Patrz str. 6

GRAWER NA SZKLE
Patrz str. 16

BRODZIKI PODPŁYTKOWE
Patrz str. 416

WIESZAK NA RĘCZNIK
Patrz str. 11

DOSTĘPNE AKCESORIA
Patrz str. 409

ZALECANE BRODZIKI

Giaros C | Doros Plus C | Doros C | Doros C Compact | Delos C | Argos C | Argos C z obudową | Giaros D | Doros Plus D | Doros D | Doros D Compact

Argos D | Argos D z obudową | Delos D | Laros D Compact | Zantos F | Doros Plus F | Doros F | Doros F Compact | RadaDrain z odpływem liniowym | RadaDrain z kratką odpływową | RadaDrain Odpływ liniowy

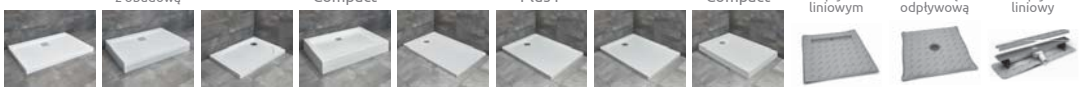

Więcej na stronie 390

Ceny detaliczne podano w PLN. Wymiary podane są w mm.

Espera DWJ Mirror

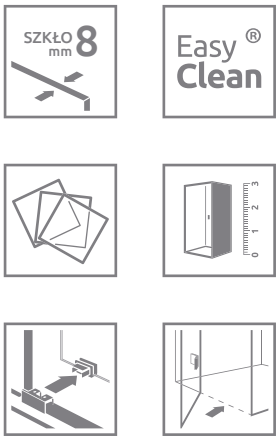

Składając zamówienie, należy podać 2 numery artykułów: drzwi i ścianki.

Model	Szerokość wnęki (X)	Wysokość (H)	Nazwa elementu	SZKŁO MIRROR+PRZEJRZYSTE		
				Nr artykułu	Cena brutto	
DWJ front 100 lewy	990-1010	2000	Drzwi 495 L	380495-01L	500	2500
			DWJ Ścianka 450 L	380210-71L	2000	
DWJ front 100 prawy	990-1010	2000	Drzwi 495 R	380495-01R	500	2500
			DWJ Ścianka 450 R	380210-71R	2000	
DWJ front 120 lewy	1190-1210	2000	Drzwi 595 L	380595-01L	550	2650
			DWJ Ścianka 550 L	380212-71L	2100	
DWJ front 120 prawy	1190-1210	2000	Drzwi 595 R	380595-01R	550	2650
			DWJ Ścianka 550 R	380212-71R	2100	
DWJ front 140 lewy	1390-1410	2000	Drzwi 695 L	380695-01L	600	2800
			DWJ Ścianka 650 L	380214-71L	2200	
DWJ front 140 prawy	1390-1410	2000	Drzwi 695 R	380695-01R	600	2800
			DWJ Ścianka 650 R	380214-71R	2200	

Szkło lustrzane znajduje się tylko na częsci stałej drzwi.

■ Artykuły oznaczone kolorem szarym – czas realizacji zamówienia 10 dni roboczych.

Ceny detaliczne podano w PLN. Wymiary podane są w mm.

RYSUNKI TECHNICZNE

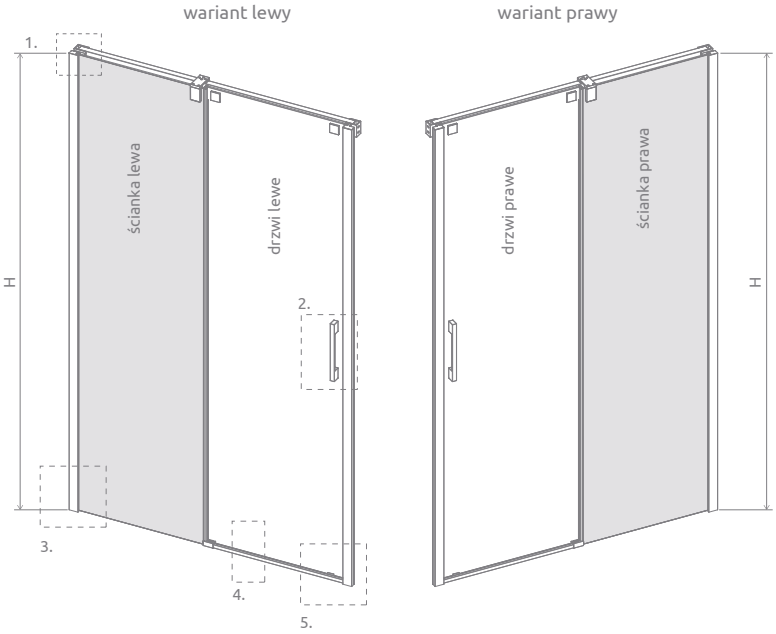

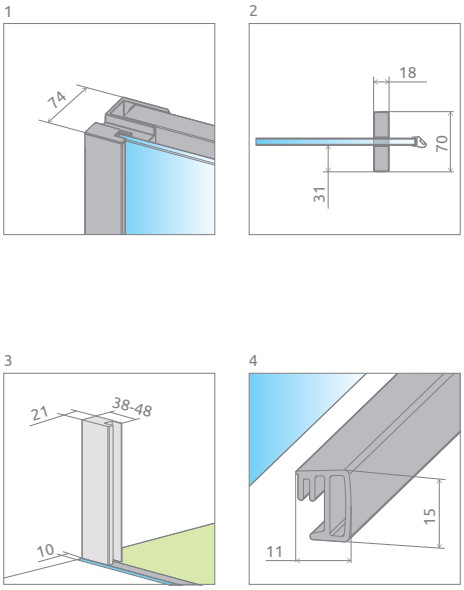

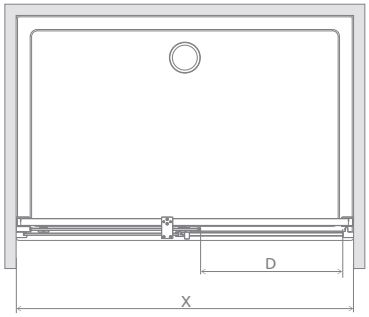

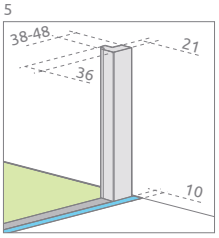

Model	X	D	H
DWJ - Mirror 100	990-1010	406	2000
DWJ - Mirror 120	1190-1210	506	2000
DWJ - Mirror 140	1390-1410	606	2000

OPCJE DODATKOWE

WARIANTY SZKŁA
Patrz str. 7/140

OCHRONA ShowerGuard®
Patrz str. 6

BRODZIKI PODPŁYTKOWE
Patrz str. 416

DOSTĘPNE AKCESORIA
Patrz str. 409

ZALECANE BRODZIKI

Giaros C | Doros Plus C | Doros C | Doros C Compact | Delos C | Argos C | Argos C z obudową | Giaros D | Doros Plus D | Doros D | Doros D Compact

Argos D | Argos D z obudową | Delos D | Laros D Compact | Zantos F | Doros Plus F | Doros F | Doros F Compact | RadaDrain z odpływem liniowym | RadaDrain z kratką odpływową | RadaDrain Odpływ liniowy

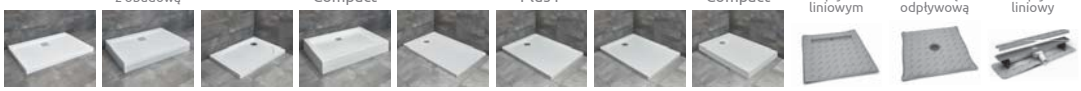

Więcej na stronie 390

Espera DWD

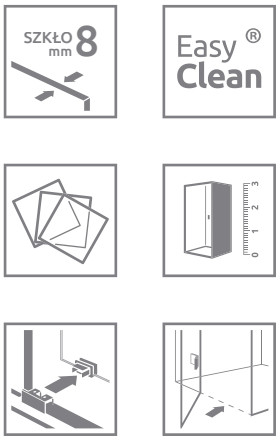

Składając zamówienie, należy podać 2 numery artykułów: drzwi i ścianek.

Model	Szerokość wnęki (X)	Wysokość (H)	Nazwa elementu	SZKŁO PRZEJRZYSTE		
				Nr artykułu	Cena brutto	
DWD 140	1390-1410	2000	Drzwi 140	380240-01	500	2 800
			DWD 140 Ścianki	380224-01	2300	
DWD 160	1590-1610	2000	Drzwi 160	380260-01	600	3 000
			DWD 160 Ścianki	380226-01	2400	
DWD 180*	1790-1810	2000	Drzwi 180	380280-01	700	3 200
			DWD 180 Ścianki	380228-01	2500	

* Do zaznaczonych modeli oferujemy tylko brodziki podpłytkowe.

Ceny detaliczne podano w PLN. Wymiary podane są w mm.

RYSUNKI TECHNICZNE

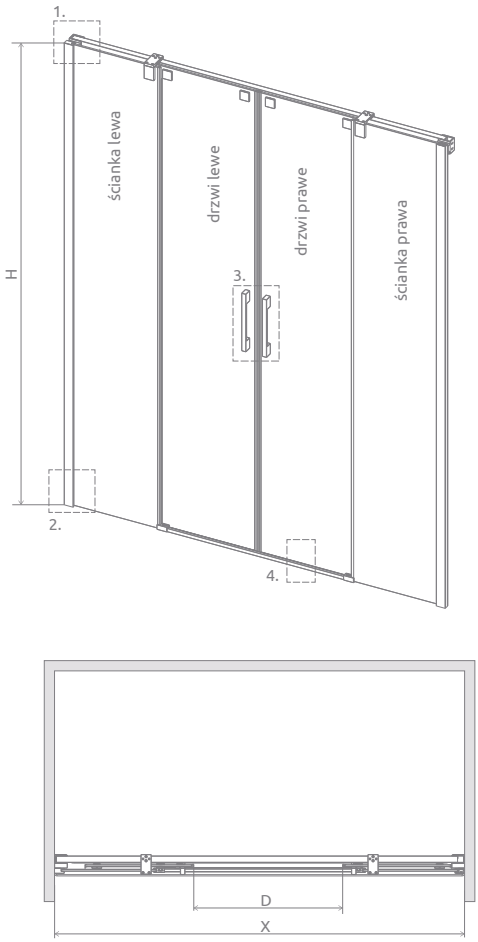

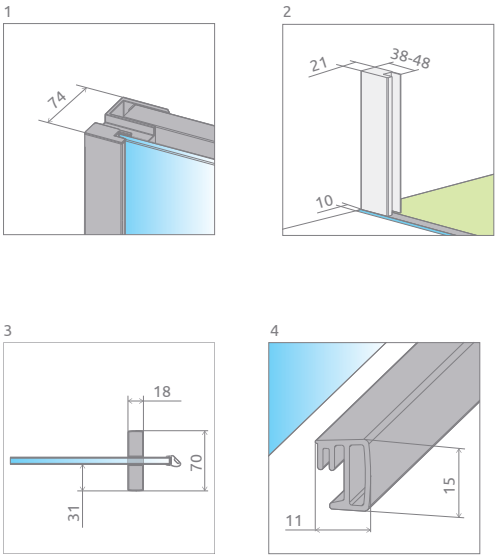

Model	X	D	H
DWD 140	1390-1410	540	2000
DWD 160	1590-1610	640	2000
DWD 180	1790-1810	740	2000

OPCJE DODATKOWE

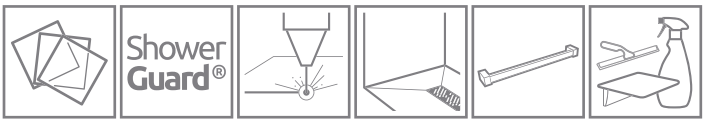

WARIANTY SZKŁA	OCHRONA ShowerGuard®	GRAWER NA SZKLE	BRODZIKI PODPŁYTKOWE	WIESZAK NA RĘCZNIK	DOSTĘPNE AKCESORIA
Patrz str. 7/140	Patrz str. 6	Patrz str. 16	Patrz str. 416	Patrz str. 11	Patrz str. 409

ZALECANE BRODZIKI

Giaros D

Argos D

Argos D z obudową

Doros Plus F

Doros F

Doros F Compact

RadaDrain z odpływem liniowym

RadaDrain z kratką odpływową

RadaDrain Odpływ liniowy

Więcej na stronie 390

Cennik produktów w wariantach szkła i z ochroną ShowerGuard®

Espera KDJ

Składając zamówienie, należy podać 3 numery artykułów: frontu kabiny (dwa elementy) i ścianki bocznej S1.

FRONT KABINY (składa się z dwóch elementów, każdy posiada swój nr artykułu)

Model	Wymiar brodzika (A1)	Wysokość (H)	Nazwa elementu	Nr artykułu	Brązowe Grafitowe Pixarena	Satynowe	UltraClear	ShowerGuard® Mirror
					Cena brutto			
KDJ front 100 lewy	1000	2000	Drzwi 495 L	380495-01L	560	610	630	750
			KDJ Ścianka 450 L	380230-01L	1 560	1 610	1 630	1 750
KDJ front 100 prawy	1000	2000	Drzwi 495 R	380495-01R	560	610	630	750
			KDJ Ścianka 450 R	380230-01R	1 560	1 610	1 630	1 750
KDJ front 110 lewy	1100	2000	Drzwi 545 L	380545-01L	615	690	720	900
			KDJ Ścianka 500 L	380231-01L	1 615	1 690	1 720	1 900
KDJ front 110 prawy	1100	2000	Drzwi 545 R	380545-01R	615	690	720	900
			KDJ Ścianka 500 R	380231-01R	1 615	1 690	1 720	1 900
KDJ front 120 lewy	1200	2000	Drzwi 595 L	380595-01L	640	715	745	925
			KDJ Ścianka 550 L	380232-01L	1 640	1 715	1 745	1 925
KDJ front 120 prawy	1200	2000	Drzwi 595 R	380595-01R	640	715	745	925
			KDJ Ścianka 550 R	380232-01R	1 640	1 715	1 745	1 925
KDJ front 140 lewy	1400	2000	Drzwi 695 L	380695-01L	690	765	795	975
			KDJ Ścianka 650 L	380234-01L	1 740	1 815	1 845	2 025
KDJ front 140 prawy	1400	2000	Drzwi 695 R	380695-01R	690	765	795	975
			KDJ Ścianka 650 R	380234-01R	1 740	1 815	1 845	2 025

ŚCIANKA BOCZNA

Model	Wymiar brodzika (A2)	Wysokość (H)	Nr artykułu	Brązowe Grafitowe Pixarena	Satynowe	UltraClear	ShowerGuard® Mirror
				Cena brutto			
S 80 lewa	800	2000	380148-01L	1 007	1 107	1 147	1 387
S 80 prawa	800	2000	380148-01R	1 007	1 107	1 147	1 387
S 90 lewa	900	2000	380149-01L	1 059	1 159	1 199	1 439
S 90 prawa	900	2000	380149-01R	1 059	1 159	1 199	1 439
S 100 lewa	1000	2000	380140-01L	1 110	1 210	1 250	1 490
S 100 prawa	1000	2000	380140-01R	1 110	1 210	1 250	1 490

Espera KDD

Składając zamówienie, należy podać 2 numery artykułów: części lewej i części prawej kabiny.

CZĘŚĆ LEWA

Model	Wymiar brodzika (A1)	Wysokość (H)	Nr artykułu	Brązowe Grafitowe Pixarena	Satynowe	UltraClear	ShowerGuard® Mirror
				Cena brutto			
KDD 80 lewa	800	2000	380150-01L	1 720	1 820	1 860	2 100
KDD 90 lewa	900	2000	380151-01L	1 770	1 870	1 910	2 150
KDD 100 lewa	1000	2000	380152-01L	1 820	1 920	1 960	2 200
KDD 120 lewa	1200	2000	380153-01L	1 980	2 130	2 190	2 550

CZĘŚĆ PRAWA

Model	Wymiar brodzika (A2)	Wysokość (H)	Nr artykułu	Brązowe Grafitowe Pixarena	Satynowe	UltraClear	ShowerGuard® Mirror
				Cena brutto			
KDD 80 prawa	800	2000	380150-01R	1 720	1 820	1 860	2 100
KDD 90 prawa	900	2000	380151-01R	1 770	1 870	1 910	2 150
KDD 100 prawa	1000	2000	380152-01R	1 820	1 920	1 960	2 200
KDD 120 prawa	1200	2000	380153-01R	1980	2130	2190	2550

Czas realizacji zamówień produktów w wybranym wariancie szkła i z ochroną ShowerGuard® wynosi około 10 dni roboczych

Espera DWJ

Składając zamówienie, należy podać 2 numery artykułów: drzwi i ścianki.

Model	Wysokość (H)	Nazwa elementu	Nr artykułu	Brązowe Grafitowe Pixarena	Satynowe	UltraClear	ShowerGuard® Mirror
				Cena brutto			
DWJ front 100 lewe	2000	Drzwi 495 L	380495-01L	560	610	630	750
		DWJ Ścianka 450 L	380210-01L	1 760	1 810	1 830	1 950
DWJ front 100 prawe	2000	Drzwi 495 R	380495-01R	560	610	630	750
		DWJ Ścianka 450 R	380210-01R	1 760	1 810	1 830	1 950
DWJ front 110 lewe	2000	Drzwi 545 L	380545-01L	615	690	720	900
		DWJ Ścianka 500 L	380211-01L	1 815	1 890	1 920	2 100
DWJ front 110 prawe	2000	Drzwi 545 R	380545-01R	615	690	720	900
		DWJ Ścianka 500 R	380211-01R	1 815	1 890	1 920	2 100
DWJ front 120 lewe	2000	Drzwi 595 L	380595-01L	640	715	745	925
		DWJ Ścianka 550 L	380212-01L	1 840	1 915	1 945	2 125
DWJ front 120 prawe	2000	Drzwi 595 R	380595-01R	640	715	745	925
		DWJ Ścianka 550 R	380212-01R	1 840	1 915	1 945	2 125
DWJ front 140 lewe	2000	Drzwi 695 L	380695-01L	690	765	795	975
		DWJ Ścianka 650 L	380214-01L	1 890	1 965	1 995	2 175
DWJ front 140 prawe	2000	Drzwi 695 R	380695-01R	690	765	795	975
		DWJ Ścianka 650 R	380214-01R	1 890	1 965	1 995	2 175
DWJ front 160 lewe	2000	Drzwi 795 L	380795-01L	770	870	910	1 150
		DWJ Ścianka 750 L	380216-01L	1 970	2 070	2 110	2 350
DWJ front 160 prawe	2000	Drzwi 795 R	380795-01R	770	870	910	1 150
		DWJ Ścianka 750 R	380216-01R	1 970	2 070	2 110	2 350

Espera DWD

Składając zamówienie, należy podać 2 numery artykułów: drzwi i ścianek.

Model	Wysokość (H)	Nazwa elementu	Nr artykułu	Brązowe Grafitowe Pixarena	Satynowe	UltraClear	ShowerGuard® Mirror
				Cena brutto			
DWD 140	2000	Drzwi 140	380240-01	590	665	695	875
		DWD 140 Ścianki	380224-01	2 390	2 465	2 495	2 675
DWD 160	2000	Drzwi 160	380260-01	720	820	860	1 100
		DWD 160 Ścianki	380226-01	2 520	2 620	2 660	2 900
DWD 180	2000	Drzwi 180	380280-01	820	920	960	1 200
		DWD 180 Ścianki	380228-01	2 620	2 720	2 760	3 000

CECHY SERII **IDEA**

Szkło bezpieczne, hartowane, o grubości 6 mm, zgodne z normą PN:EN 12150:1

Niewidoczny **mechanizm przesuwania i regulacji** drzwi.

Stabilna konstrukcja kabiny

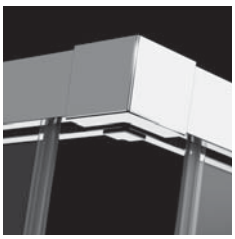

Uszczelka magnetyczna, gwarantująca szczelność kabiny

Szkło pokryte powłoką EasyClean®

Eleganckie, chromowane detale

Subtelny suwak, gwarantujący cichy bieg drzwi*

Możliwość wypięcia drzwi w celu łatwego wyczyszczenia kabiny*

KOLORY SZKŁA W STANDARDZIE

01 Przejrzyste

KOLOR PROFILI

01 Chrom

MOŻLIWOŚĆ MONTAŻU BEZ LISTWY PROGOWEJ

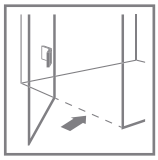

Więcej szczegółów w instrukcji montażu.

OPCJE DODATKOWE

WARIANTY SZKŁA

Produkt dostępny w sześciu wariantach szkła. Szczegóły na str. 7.

DOŻYWOTNIA OCHRONA

Możliwość zamówienia produktów ze szkłem przejrzystym, z dożywotnią ochroną ShowerGuard®. Szczegóły na str. 6.

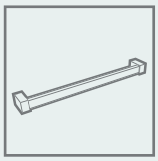

WIESZAK NA RĘCZNIK

Możliwość zamówienia wieszaka relingowego, idealnego do zawieszenia ręcznika. Szczegóły na str. 11.

DOPASUJ KABINĘ DO SWOJEJ ŁAZIENKI

Kabiny oznaczone tym symbolem wykonujemy również jako produkty niestandardowe, np. o nietypowych wymiarach, ze skosami, wycięciami pod siedzisko czy wannę.
Więcej informacji na str. 4 oraz na www.radaway.pl

Na miarę
radaway

*w ofercie od 2 kwietnia 2018 r.

seria Idea

Idea KDJ

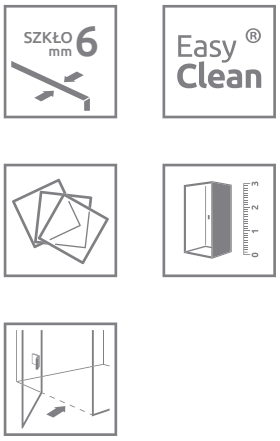

Składając zamówienie, należy podać 2 numery artykułów: drzwi oraz ścianki bocznej S1.

DRZWI

Model	Wymiar brodzika **(A1)**	Wymiar do osi szyby **(Y1)**	Wysokość **(H)**	SZKŁO PRZEJRZYSTE	
				Nr artykułu	Cena brutto
KDJ drzwi 100 lewe	1000	980-995	2005	387040-01-01L	1 597
KDJ drzwi 100 prawe	1000	980-995	2005	387040-01-01R	1 597
KDJ drzwi 110 lewe	1100	1080-1095	2005	387041-01-01L	1 648
KDJ drzwi 110 prawe	1100	1080-1095	2005	387041-01-01R	1 648
KDJ drzwi 120 lewe	1200	1180-1195	2005	387042-01-01L	1 700
KDJ drzwi 120 prawe	1200	1180-1195	2005	387042-01-01R	1 700
KDJ drzwi 130 lewe	1300	1280-1295	2005	387043-01-01L	1 751
KDJ drzwi 130 prawe	1300	1280-1295	2005	387043-01-01R	1 751
KDJ drzwi 140 lewe	1400	1380-1395	2005	387044-01-01L	1 803
KDJ drzwi 140 prawe	1400	1380-1395	2005	387044-01-01R	1 803
KDJ drzwi 150 lewe	1500	1480-1495	2005	387045-01-01L	1 854
KDJ drzwi 150 prawe	1500	1480-1495	2005	387045-01-01R	1 854
KDJ drzwi 160 lewe	1600	1580-1595	2005	387046-01-01L	1 906
KDJ drzwi 160 prawe	1600	1580-1595	2005	387046-01-01R	1 906

ŚCIANKA BOCZNA S1

Model	Wymiar brodzika **(A2)**	Wymiar do osi szyby **(Y2)**	Wysokość **(H)**	SZKŁO PRZEJRZYSTE	
				Nr artykułu	Cena brutto
S1 75 lewa	750	730-745	2005	387049-01-01L	824
S1 75 prawa	750	730-745	2005	387049-01-01R	824
S1 80 lewa	800	780-795	2005	387051-01-01L	824
S1 80 prawa	800	780-795	2005	387051-01-01R	824
S1 90 lewa	900	880-895	2005	387050-01-01L	876
S1 90 prawa	900	880-895	2005	387050-01-01R	876
S1 100 lewa	1000	980-995	2005	387052-01-01L	927
S1 100 prawa	1000	980-995	2005	387052-01-01R	927
S1 110 lewa	1100	1080-1095	2005	387053-01-01L	979
S1 110 prawa	1100	1080-1095	2005	387053-01-01R	979
S1 120 lewa	1200	1180-1195	2005	387054-01-01L	1 030
S1 120 prawa	1200	1180-1195	2005	387054-01-01R	1 030

Ceny detaliczne podano w PLN. Wymiary podane są w mm.

RYSUNKI TECHNICZNE

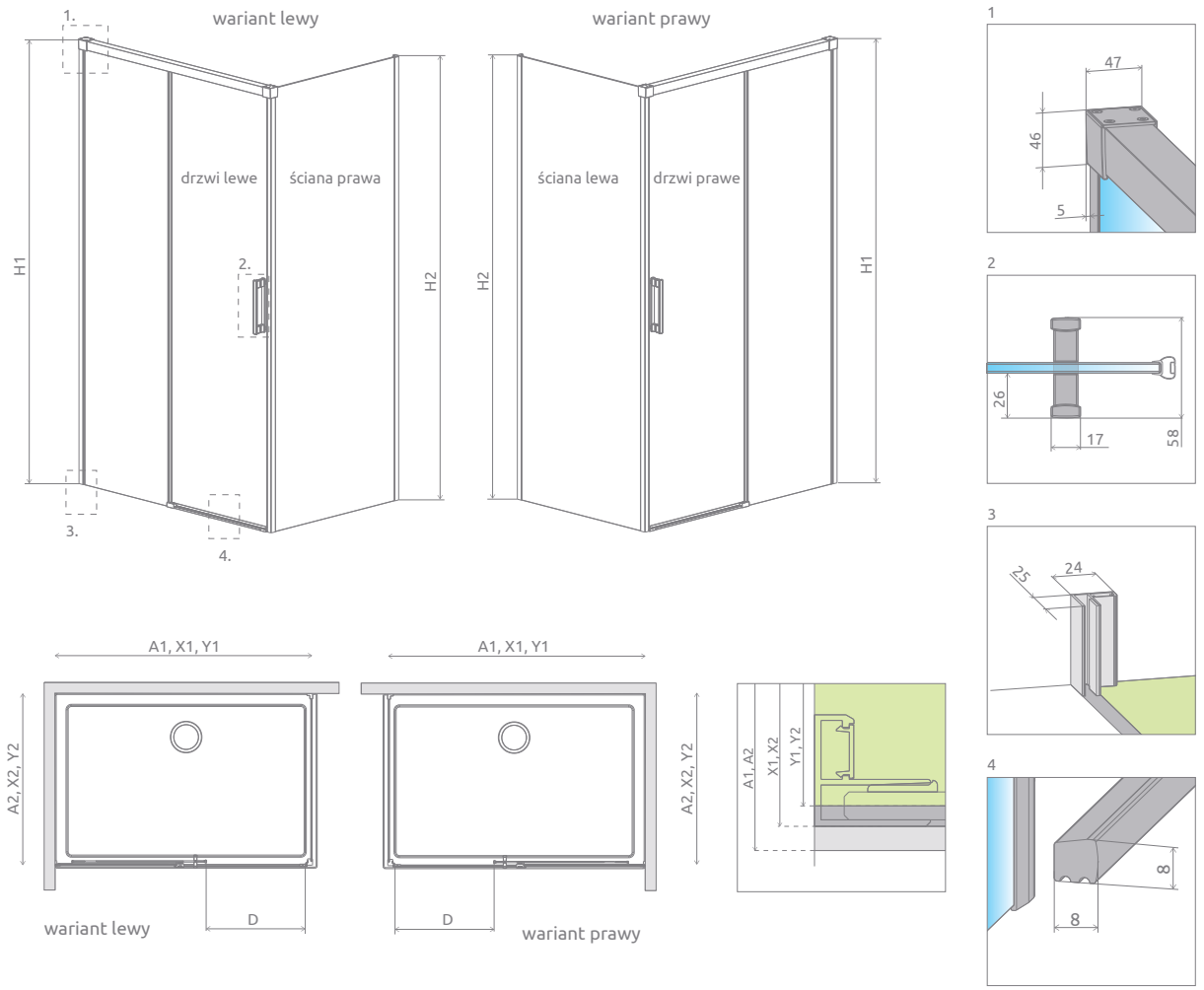

Drzwi	A1	X1	Y1	D	H1	H2
KDJ 100	1000	985-1000	980-995	390	2005	2000
KDJ 110	1100	1085-1100	1080-1095	440	2005	2000
KDJ 120	1200	1185-1200	1180-1195	490	2005	2000
KDJ 130	1300	1285-1300	1280-1295	540	2005	2000
KDJ 140	1400	1385-1400	1380-1395	590	2005	2000
KDJ 150	1500	1485-1500	1480-1495	640	2005	2000
KDJ 160	1600	1585-1600	1580-1595	690	2005	2000

Ścianka S1	A2	X2	Y2
S1 75	750	735-750	730-745
S1 80	800	785-800	780-795
S1 90	900	885-900	880-895
S1 100	1000	985-1000	980-995
S1 110	1100	1085-1100	1080-1095
S1 120	1200	1185-1200	1180-1195

OPCJE DODATKOWE

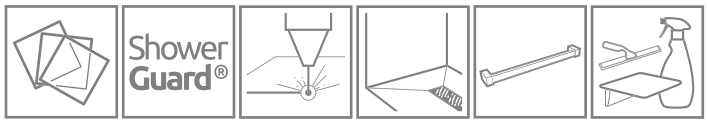

WARIANTY SZKŁA Patrz str. 7/152

OCHRONA ShowerGuard® Patrz str. 6

GRAWER NA SZKLE Patrz str. 16

BRODZIKI PODPŁYTKOWE Patrz str. 416

WIESZAK NA RĘCZNIK Patrz str. 11

DOSTĘPNE AKCESORIA Patrz str. 409

ZALECANE BRODZIKI

Giaros C

Doros Plus C

Doros C

Doros C Compact

Delos C

Delos C z obudową

Argos C

Argos C z obudową

Giaros D

Doros Plus D

Doros D

Doros D Compact

Argos D

Argos D z obudową

Laros D Compact

Zantos F

Doros Plus F

Doros F

Doros F Compact

RadaDrain z odpływem liniowym

RadaDrain z kratką odpływową

RadaDrain Odpływ liniowy

Więcej na stronie 390

Ceny detaliczne podano w PLN. Wymiary podane są w mm.

Idea KDD

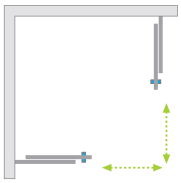

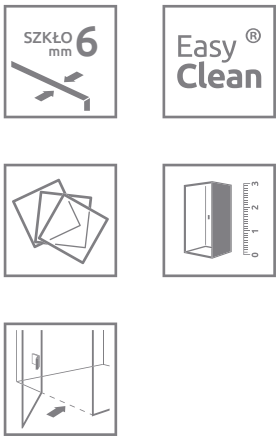

Składając zamówienie, należy podać 2 numery artykułów: części lewej i części prawej kabiny.

CZĘŚĆ LEWA

Model	Wymiar brodzika **(A1)**	Wymiar do osi szyby **(Y1)**	Wysokość **(H)**	SZKŁO PRZEJRZYSTE	
				Nr artykułu	Cena brutto
KDD 80 lewa	800	780-795	2005	387061-01-01L	1 339
KDD 90 lewa	900	880-895	2005	387060-01-01L	1 391
KDD 100 lewa	1000	980-995	2005	387062-01-01L	1 442
KDD 110 lewa	1100	1080-1095	2005	387063-01-01L	1 494
KDD 120 lewa	1200	1180-1195	2005	387064-01-01L	1 545

CZĘŚĆ PRAWA

Model	Wymiar brodzika **(A2)**	Wymiar do osi szyby **(Y2)**	Wysokość **(H)**	SZKŁO PRZEJRZYSTE	
				Nr artykułu	Cena brutto
KDD 80 prawa	800	780-795	2005	387061-01-01R	1 339
KDD 90 prawa	900	880-895	2005	387060-01-01R	1 391
KDD 100 prawa	1000	980-995	2005	387062-01-01R	1 442
KDD 110 prawa	1100	1080-1095	2005	387063-01-01R	1 494
KDD 120 prawa	1200	1180-1195	2005	387064-01-01R	1 545

Ceny detaliczne podano w PLN. Wymiary podane są w mm.

RYSUNKI TECHNICZNE

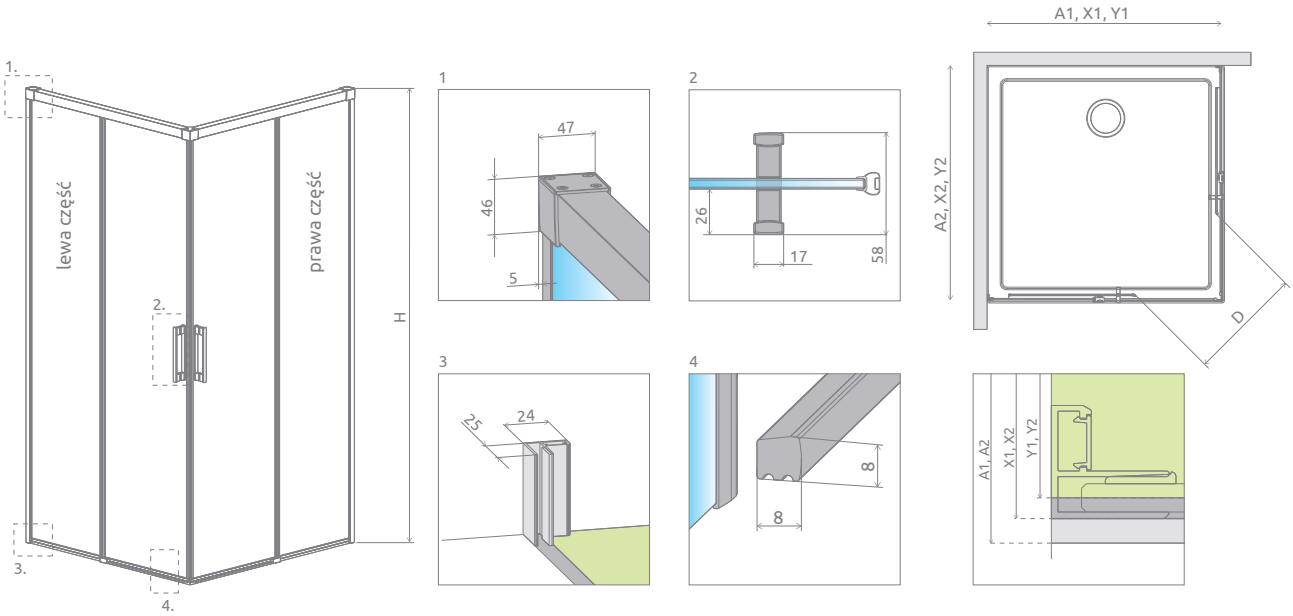

Model	A1	A2	X1	X2	Y1	Y2	D	H
KDD 80L×80P	800	800	785-800	785-800	780-795	780-795	440	2005
KDD 80L×90P	800	900	785-800	885-900	780-795	880-895	475	2005
KDD 80L×100P	800	1000	785-800	985-1000	780-795	980-995	515	2005
KDD 80L×110P	800	1100	785-800	1085-1100	780-795	1080-1095	555	2005
KDD 80L×120P	800	1200	785-800	1185-1200	780-795	1180-1195	595	2005
KDD 90L×80P	900	800	885-900	785-800	880-895	780-795	475	2005
KDD 90L×90P	900	900	885-900	885-900	880-895	880-895	510	2005
KDD 90L×100P	900	1000	885-900	985-1000	880-895	980-995	545	2005
KDD 90L×110P	900	1100	885-900	1085-1100	880-895	1080-1095	585	2005
KDD 90L×120P	900	1200	885-900	1185-1200	880-895	1180-1195	625	2005
KDD 100L×80P	1000	800	985-1000	785-800	980-995	780-795	515	2005
KDD 100L×90P	1000	900	985-1000	885-900	980-995	880-895	545	2005
KDD 100L×100P	1000	1000	985-1000	985-1000	980-995	980-995	580	2005
KDD 100L×110P	1000	1100	985-1000	1085-1100	980-995	1080-1095	615	2005
KDD 100L×120P	1000	1200	985-1000	1185-1200	980-995	1180-1195	655	2005
KDD 110L×80P	1100	800	1085-1100	785-800	1080-1095	780-795	555	2005
KDD 110L×90P	1100	900	1085-1100	885-900	1080-1095	880-895	585	2005
KDD 110L×100P	1100	1000	1085-1100	985-1000	1080-1095	980-995	615	2005
KDD 110L×110P	1100	1100	1085-1100	1085-1100	1080-1095	1080-1095	650	2005
KDD 110L×120P	1100	1200	1085-1100	1185-1200	1080-1095	1180-1195	685	2005
KDD 120L×80P	1200	800	1185-1200	785-800	1180-1195	780-795	595	2005
KDD 120L×90P	1200	900	1185-1200	885-900	1180-1195	880-895	625	2005
KDD 120L×100P	1200	1000	1185-1200	985-1000	1180-1195	980-995	655	2005
KDD 120L×110P	1200	1100	1185-1200	1085-1100	1180-1195	1080-1095	685	2005
KDD 120L×120P	1200	1200	1185-1200	1185-1200	1180-1195	1180-1195	720	2005

OPCJE DODATKOWE

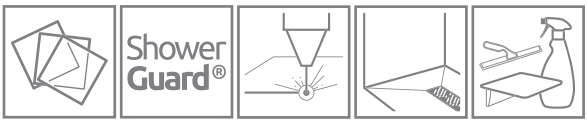

WARIANTY SZKŁA Patrz str. 7/152

OCHRONA ShowerGuard® Patrz str. 6

GRAWER NA SZKLE Patrz str. 16

BRODZIKI PODPŁYTKOWE Patrz str. 416

DOSTĘPNE AKCESORIA Patrz str. 409

ZALECANE BRODZIKI

Więcej na stronie 390

Idea DWJ

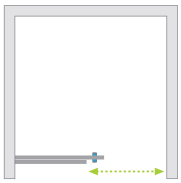

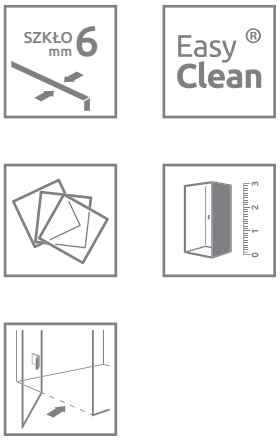

Model	Szerokość wnęki (X)	Wysokość (H)	SZKŁO PRZEJRZYSTE	
			Nr artykułu	Cena brutto
DWJ 100 lewe	987-1012	2005	387014-01-01L	1 700
DWJ 100 prawe	987-1012	2005	387014-01-01R	1 700
DWJ 110 lewe	1087-1112	2005	387015-01-01L	1 751
DWJ 110 prawe	1087-1112	2005	387015-01-01R	1 751
DWJ 120 lewe	1187-1212	2005	387016-01-01L	1 803
DWJ 120 prawe	1187-1212	2005	387016-01-01R	1 803
DWJ 130 lewe	1287-1312	2005	387017-01-01L	1 854
DWJ 130 prawe	1287-1312	2005	387017-01-01R	1 854
DWJ 140 lewe	1387-1412	2005	387018-01-01L	1 906
DWJ 140 prawe	1387-1412	2005	387018-01-01R	1 906
DWJ 150 lewe	1487-1512	2005	387019-01-01L	1 957
DWJ 150 prawe	1487-1512	2005	387019-01-01R	1 957
DWJ 160 lewe	1587-1612	2005	387020-01-01L	2 009
DWJ 160 prawe	1587-1612	2005	387020-01-01R	2 009

Ceny detaliczne podano w PLN. Wymiary podane są w mm.

RYSUNKI TECHNICZNE

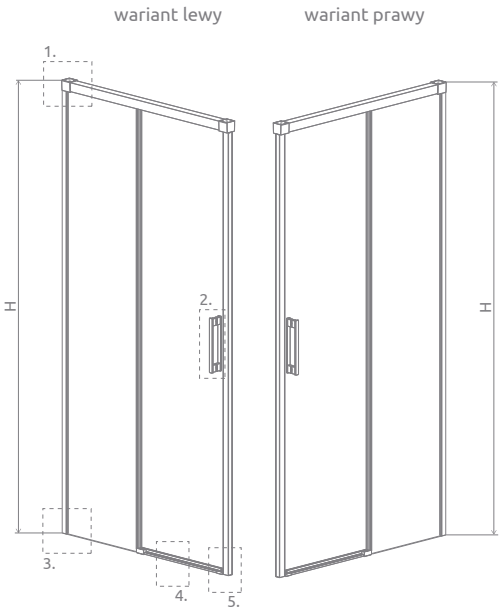

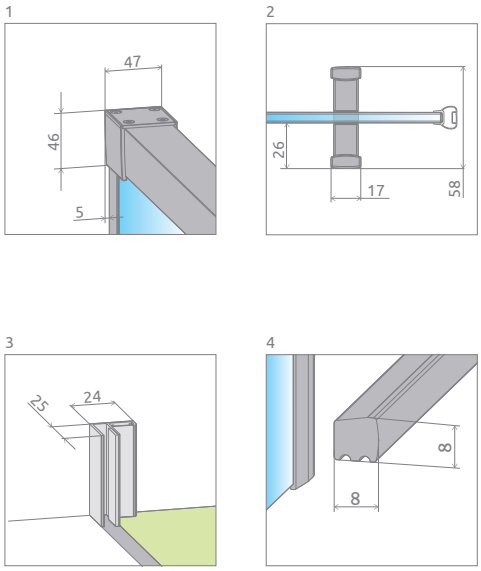

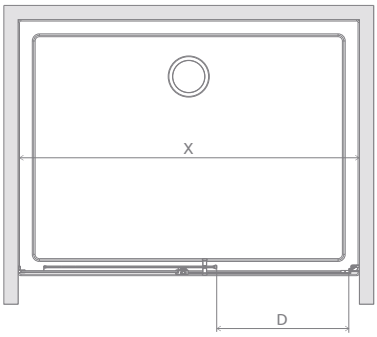

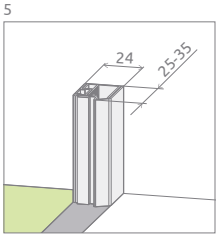

Model	X	D	H
DWJ 100	987-1012	405	2005
DWJ 110	1087-1112	455	2005
DWJ 120	1187-1212	505	2005
DWJ 130	1287-1312	555	2005
DWJ 140	1387-1412	605	2005
DWJ 150	1487-1512	655	2005
DWJ 160	1587-1612	705	2005

OPCJE DODATKOWE

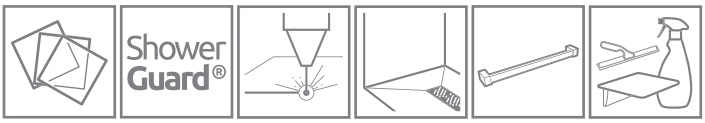

WARIANTY SZKŁA
Patrz str. 7/152

OCHRONA ShowerGuard®
Patrz str. 6

GRAWER NA SZKLE
Patrz str. 16

BRODZIKI PODPŁYTKOWE
Patrz str. 416

WIESZAK NA RĘCZNIK
Patrz str. 11

DOSTĘPNE AKCESORIA
Patrz str. 409

ZALECANE BRODZIKI

Giaros C | Doros Plus C | Doros C | Doros C Compact | Delos C | Argos C | Argos C z obudową | Giaros D | Doros Plus D | Doros D | Doros D Compact

Argos D | Argos D z obudową | Delos D | Laros D Compact | Zantos F | Doros Plus F | Doros F | Doros F Compact | RadaDrain z odpływem liniowym | RadaDrain z kratką odpływową | RadaDrain Odpływ liniowy

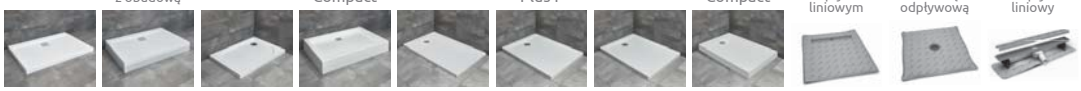

Więcej na stronie 390

Idea DWD

Model	Szerokość wnęki (X)	Wysokość (H)	SZKŁO PRZEJRZYSTE	
			Nr artykułu	Cena brutto
DWD 140	1385-1415	2005	387124-01-01	2 112
DWD 150	1485-1515	2005	387125-01-01	2 163
DWD 160	1585-1615	2005	387126-01-01	2 215
DWD 170*	1685-1715	2005	387127-01-01	2 266
DWD 180*	1785-1815	2005	387128-01-01	2 318
DWD 190*	1885-1915	2005	387129-01-01	2 369
DWD 200*	1985-2015	2005	387120-01-01	2 421

* Do zaznaczonych modeli oferujemy tylko brodziki podpłytkowe.

Ceny detaliczne podano w PLN. Wymiary podane są w mm.

RYSUNKI TECHNICZNE

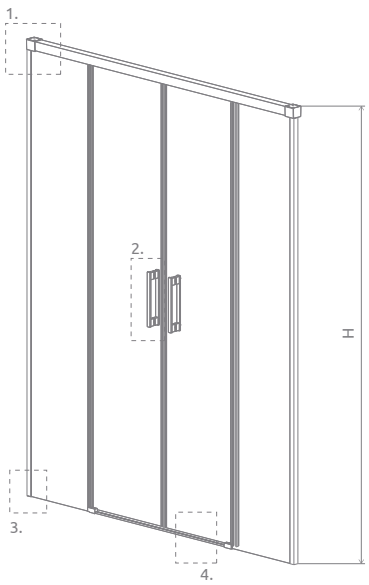

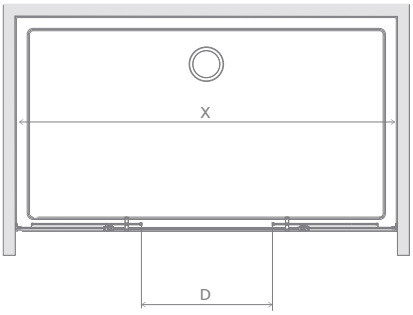

1

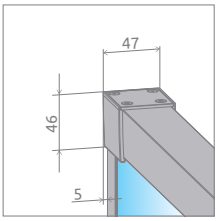

2

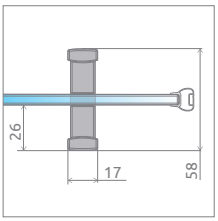

3

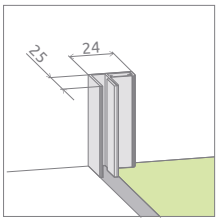

4

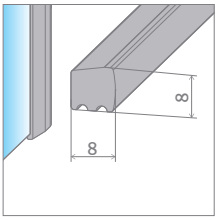

Model	X	D	H
DWD 140	1385-1415	550	2005
DWD 150	1485-1515	580	2005
DWD 160	1585-1615	650	2005
DWD 170	1685-1715	680	2005
DWD 180	1785-1815	750	2005
DWD 190	1885-1915	780	2005
DWD 200	1985-2015	850	2005

OPCJE DODATKOWE

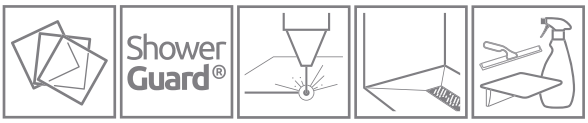

WARIANTY SZKŁA
Patrz str. 7/152

OCHRONA ShowerGuard®
Patrz str. 6

GRAWER NA SZKLE
Patrz str. 16

BRODZIKI PODPŁYTKOWE
Patrz str. 416

DOSTĘPNE AKCESORIA
Patrz str. 409

ZALECANE BRODZIKI

Giaros D

Argos D

Argos D z obudową

Doros Plus F

Doros F

Doros F Compact

RadaDrain z odpływem liniowym

RadaDrain z kratką odpływową

RadaDrain Odpływ liniowy

Więcej na stronie 390

Ceny detaliczne podano w PLN. Wymiary podane są w mm.

Cennik produktów w wariantach szkła i z ochroną ShowerGuard®

Idea KDJ

Składając zamówienie, należy podać 2 numery artykułów: drzwi oraz ścianki bocznej S1.

DRZWI

Model	Wymiar brodzika (A1)	Wysokość (H)	Nr artykułu	Brązowe Grafitowe Pixarena	Satynowe	UltraClear	ShowerGuard® Mirror
				Cena brutto			
KDJ drzwi 100 lewe	1000	2005	387040-01-01L	1 697	1 797	1 837	2 077
KDJ drzwi 100 prawe	1000	2005	387040-01-01R	1 697	1 797	1 837	2 077
KDJ drzwi 110 lewe	1100	2005	387041-01-01L	1 798	1 948	2 008	2 368
KDJ drzwi 110 prawe	1100	2005	387041-01-01R	1 798	1 948	2 008	2 368
KDJ drzwi 120 lewe	1200	2005	387042-01-01L	1 850	2 000	2 060	2 420
KDJ drzwi 120 prawe	1200	2005	387042-01-01R	1 850	2 000	2 060	2 420
KDJ drzwi 130 lewe	1300	2005	387043-01-01L	1 901	2 051	2 111	2 471
KDJ drzwi 130 prawe	1300	2005	387043-01-01R	1 901	2 051	2 111	2 471
KDJ drzwi 140 lewe	1400	2005	387044-01-01L	1 953	2 103	2 163	2 523
KDJ drzwi 140 prawe	1400	2005	387044-01-01R	1 953	2 103	2 163	2 523
KDJ drzwi 150 lewe	1500	2005	387045-01-01L	2 054	2 154	2 214	2 574
KDJ drzwi 150 prawe	1500	2005	387045-01-01R	2 054	2 154	2 214	2 574
KDJ drzwi 160 lewe	1600	2005	387046-01-01L	2 106	2 306	2 386	2 866
KDJ drzwi 160 prawe	1600	2005	387046-01-01R	2 106	2 306	2 386	2 866

ŚCIANKA BOCZNA S1

Model	Wymiar brodzika (A2)	Wysokość (H)	Nr artykułu	Brązowe Grafitowe Pixarena	Satynowe	UltraClear	ShowerGuard® Mirror
				Cena brutto			
S1 75 lewa	750	2005	387049-01-01L	924	1 024	1 064	1 304
S1 75 prawa	750	2005	387049-01-01R	924	1 024	1 064	1 304
S1 80 lewa	800	2005	387051-01-01L	924	1 024	1 064	1 304
S1 80 prawa	800	2005	387051-01-01R	924	1 024	1 064	1 304
S1 90 lewa	900	2005	387050-01-01L	976	1 076	1 116	1 356
S1 90 prawa	900	2005	387050-01-01R	976	1 076	1 116	1 356
S1 100 lewa	1000	2005	387052-01-01L	1 027	1 127	1 167	1 407
S1 100 prawa	1000	2005	387052-01-01R	1 027	1 127	1 167	1 407
S1 110 lewa	1100	2005	387053-01-01L	1 129	1 279	1 339	1 699
S1 110 prawa	1100	2005	387053-01-01R	1 129	1 279	1 339	1 699
S1 120 lewa	1200	2005	387054-01-01L	1 180	1 330	1 390	1 750
S1 120 prawa	1200	2005	387054-01-01R	1 180	1 330	1 390	1 750

Idea KDD

Składając zamówienie, należy podać 2 numery artykułów: części lewej i części prawej kabiny.

CZĘŚĆ LEWA

Model	Wymiar brodzika (A1)	Wysokość (H)	Nr artykułu	Brązowe Grafitowe Pixarena	Satynowe	UltraClear	ShowerGuard® Mirror
				Cena brutto			
KDD 80 lewa	800	2005	387061-01-01L	1 439	1 539	1 579	1 819
KDD 90 lewa	900	2005	387060-01-01L	1 491	1 591	1 631	1 871
KDD 100 lewa	1000	2005	387062-01-01L	1 542	1 642	1 682	1 922
KDD 110 lewa	1100	2005	387063-01-01L	1 644	1 794	1 854	2 214
KDD 120 lewa	1200	2005	387064-01-01L	1 695	1 845	1 905	2 265

CZĘŚĆ PRAWA

Model	Wymiar brodzika (A2)	Wysokość (H)	Nr artykułu	Brązowe Grafitowe Pixarena	Satynowe	UltraClear	ShowerGuard® Mirror
				Cena brutto			
KDD 80 prawa	800	2005	387061-01-01R	1 439	1 539	1 579	1 819
KDD 90 prawa	900	2005	387060-01-01R	1 491	1 591	1 631	1 871
KDD 100 prawa	1000	2005	387062-01-01R	1 542	1 642	1 682	1 922
KDD 110 prawa	1100	2005	387063-01-01R	1 644	1 794	1 854	2 214
KDD 120 prawa	1200	2005	387064-01-01R	1 695	1 845	1 905	2 265

Czas realizacji zamówień produktów w wybranym wariancie szkła i z ochroną ShowerGuard® wynosi około 10 dni roboczych.

Idea DWJ

Model	Szerokość wnęki (X)	Wysokość (H)	Nr artykułu	Brązowe Grafitowe Pixarena	Satynowe	UltraClear	ShowerGuard® Mirror
				Cena brutto			
DWJ 100 lewe	987-1012	2005	387014-01-01L	1 800	1 900	1 940	2 180
DWJ 100 prawe	987-1012	2005	387014-01-01R	1 800	1 900	1 940	2 180
DWJ 110 lewe	1087-1112	2005	387015-01-01L	1 901	2 051	2 111	2 471
DWJ 110 prawe	1087-1112	2005	387015-01-01R	1 901	2 051	2 111	2 471
DWJ 120 lewe	1187-1212	2005	387016-01-01L	1 953	2 103	2 163	2 523
DWJ 120 prawe	1187-1212	2005	387016-01-01R	1 953	2 103	2 163	2 523
DWJ 130 lewe	1287-1312	2005	387017-01-01L	2 004	2 154	2 214	2 574
DWJ 130 prawe	1287-1312	2005	387017-01-01R	2 004	2 154	2 214	2 574
DWJ 140 lewe	1387-1412	2005	387018-01-01L	2 056	2 206	2 266	2 626
DWJ 140 prawe	1387-1412	2005	387018-01-01R	2 056	2 206	2 266	2 626
DWJ 150 lewe	1487-1512	2005	387019-01-01L	2 107	2 257	2 317	2 677
DWJ 150 prawe	1487-1512	2005	387019-01-01R	2 107	2 257	2 317	2 677
DWJ 160 lewe	1587-1612	2005	387020-01-01L	2 209	2 409	2 489	2 969
DWJ 160 prawe	1587-1612	2005	387020-01-01R	2 209	2 409	2 489	2 969

Idea DWD

Model	Szerokość wnęki (X)	Wysokość (H)	Nr artykułu	Brązowe Grafitowe Pixarena	Satynowe	UltraClear	ShowerGuard® Mirror
				Cena brutto			
DWD 140	1384-1414	2005	387124-01-01	2 312	2 512	2 592	3 072
DWD 150	1484-1514	2005	387125-01-01	2 363	2 563	2 643	3 123
DWD 160	1584-1614	2005	387126-01-01	2 415	2 615	2 695	3 175
DWD 170	1684-1714	2005	387127-01-01	2 466	2 666	2 746	3 226
DWD 180	1784-1814	2005	387128-01-01	2 518	2 718	2 798	3 278
DWD 190	1884-1914	2005	387129-01-01	2 569	2 769	2 849	3 329
DWD 200	1984-2014	2005	387120-01-01	2 621	2 821	2 901	3 381

CECHY SERII **FUENTA NEW**

Szkło bezpieczne, hartowane, o grubości 6 mm, zgodne z normą PN:EN 12150:1

Mechanizm unoszący i opuszczający drzwi

Zawias zlicowany z taflą szkła, ułatwiający czyszczenie

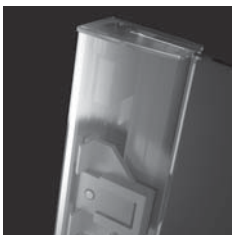

System umożliwiający **niwelację krzywizny ściany** do 15 mm

Szkło pokryte powłoką EasyClean®

Eleganckie, **chromowane detale**

Bezpieczne szkło o grubości 6 mm

Górna maskownica profili przyściennych

KOLORY SZKŁA W STANDARDZIE

01 Przejrzyste

KOLOR PROFILI

01 Chrom

OPCJE DODATKOWE

WARIANTY SZKŁA

Produkt dostępny w sześciu wariantach szkła. Szczegóły na str. 7.

DOŻYWOTNIA OCHRONA

Możliwość zamówienia produktów ze szkłem przejrzystym, z dożywotnią ochroną ShowerGuard®. Szczegóły na str. 6.

PROFILE **CHROME+**

Możliwość zamówienia profili pionowych oraz profilu wspornika w technologii **Chrome+**, zapewniającej większy połysk. Termin realizacji produktów w opcji **Chrome+** wynosi 5 dni roboczych.

Chrome **Chrome+**

PROFILE POSZERZAJĄCE

Jeżeli nie znajdą Państwo w naszej ofercie kabiny lub drzwi odpowiednich do Państwa łazienki, wówczas można wykorzystać profile poszerzające. Informacje o profilach znajdą Państwo na stronie danego modelu kabiny.

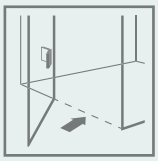

MOŻLIWOŚĆ ZAMÓWIENIA BEZ LISTWY PROGOWEJ

Więcej informacji na str. 9.

DOPASUJ KABINĘ DO SWOJEJ ŁAZIENKI

Kabiny oznaczone tym symbolem wykonujemy również jako produkty niestandardowe, np. o nietypowych wymiarach, ze skosami, wycięciami pod siedzisko czy wannę. Więcej informacji na str. 4 oraz na www.radaway.pl

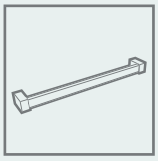

WIESZAK NA RĘCZNIK

Możliwość zamówienia wieszaka relingowego, idealnego do zawieszenia ręcznika. Szczegóły na str. 11.

seria Fuenta New

Fuenta New PDD

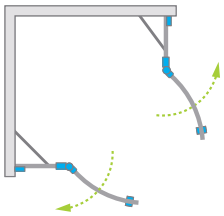

Składając zamówienie, należy podać 2 numery artykułów: części lewej i części prawej kabiny.

CZĘŚĆ LEWA

Model	Wymiar brodzika **(A1)**	Wymiar do osi szyby **(Y1)**	Wysokość **(H)**	SZKŁO PRZEJRZYSTE	
				Nr artykułu	Cena brutto
PDD 80 lewa	800	767-782	2000	384002-01-01L	1 494
PDD 90 lewa	900	867-882	2000	384001-01-01L	1 545
PDD 100 lewa	1000	967-982	2000	384003-01-01L	1 597

CZĘŚĆ PRAWA

Model	Wymiar brodzika **(A2)**	Wymiar do osi szyby **(Y2)**	Wysokość **(H)**	SZKŁO PRZEJRZYSTE	
				Nr artykułu	Cena brutto
PDD 80 prawa	800	767-782	2000	384002-01-01R	1 494
PDD 90 prawa	900	867-882	2000	384001-01-01R	1 545
PDD 100 prawa	1000	967-982	2000	384003-01-01R	1 597

Dopłata za opcję **Chrome+** wynosi 340 zł brutto do ceny kabiny

■ Artykuły oznaczone kolorem szarym – czas realizacji zamówienia 10 dni roboczych.

Ceny detaliczne podano w PLN. Wymiary podane są w mm.

RYSUNKI TECHNICZNE

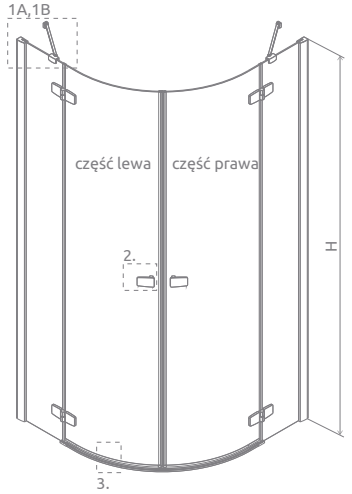

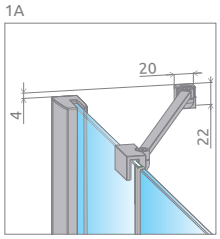

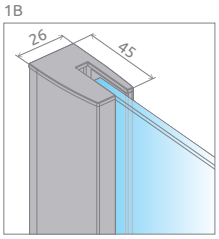

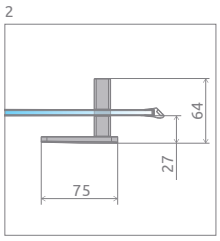

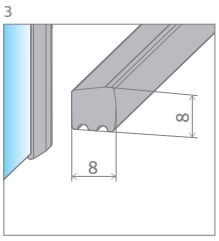

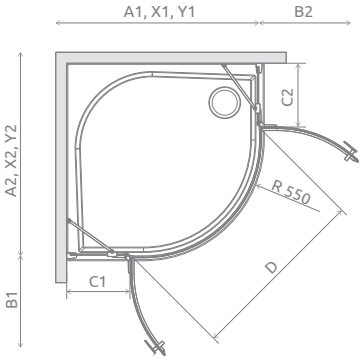

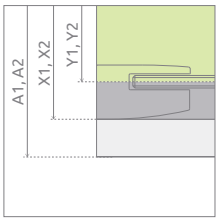

Model	A1	A2	X1	X2	Y1	Y2	B1	B2	C1	C2	D	H
PDD 80L×80P	800	800	785-800	785-800	767-782	767-782	440	440	188-203	188-203	825	2000
PDD 80L×90P	800	900	785-800	885-900	767-782	867-882	440	440	188-203	288-303	825	2000
PDD 80L×100P	800	1000	785-800	985-1000	767-782	967-982	440	440	188-203	388-403	825	2000
PDD 90L×80P	900	800	885-900	785-800	867-882	767-782	440	440	288-303	188-203	825	2000
PDD 90L×90P	900	900	885-900	885-900	867-882	867-882	440	440	288-303	288-303	825	2000
PDD 90L×100P	900	1000	885-900	985-1000	867-882	967-982	440	440	288-303	388-403	825	2000
PDD 100L×80P	1000	800	985-1000	785-800	967-982	767-782	440	440	388-403	188-203	825	2000
PDD 100L×90P	1000	900	985-1000	885-900	967-982	867-882	440	440	388-403	288-303	825	2000
PDD 100L×100P	1000	1000	985-1000	985-1000	967-982	967-982	440	440	388-403	388-403	825	2000

OPCJE DODATKOWE

PROFILE CHROME+ Patrz str. 8 | PROFILE POSZERZAJĄCE Patrz str. 12 | BEZ LISTWY PROGOWEJ Patrz str. 9 | BRODZIKI PODPŁYTKOWE Patrz str. 416 | DOSTĘPNE AKCESORIA Patrz str. 409

Profile poszerzające i uszczelki poziome		Nr art.	Cena brutto
	Profil +2 cm	P01-154200001	137
	Profil +4 cm	P01-155200001	167
	Uszczelka pozioma do montażu bez listwy – lewa	007-106700100	77
	Uszczelka pozioma do montażu bez listwy – prawa	007-106700200	77

ZALECANE BRODZIKI

Zantos A

Giaros A

Argos A

Delos A

Patmos A

Patmos A Compact

Rodos A Compact

Samos A

Siros A

Siros A Compact

Delos E

Patmos E

Laros E Compact

Tasos Plus E

Siros E Compact

RadaDrain z kratką odpływową

RadaDrain Odpływ liniowy

Więcej na stronie 390

Fuenta

Fuenta New KDJ

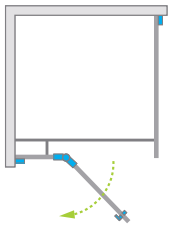

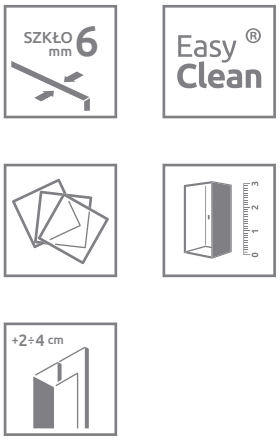

Składając zamówienie, należy podać 2 numery artykułów: drzwi oraz ścianki bocznej.

DRZWI

Model	Wymiar brodzika **(A1)**	Wymiar do osi szyby **(Y1)**	Wysokość **(H)**	SZKŁO PRZEJRZYSTE	
				Nr artykułu	Cena brutto
KDJ drzwi 80 lewe	800	767-782	2000	384043-01-01L	1 803
KDJ drzwi 80 prawe	800	767-782	2000	384043-01-01R	1 803
KDJ drzwi 90 lewe	900	867-882	2000	384044-01-01L	1 854
KDJ drzwi 90 prawe	900	867-882	2000	384044-01-01R	1 854
KDJ drzwi 100 lewe	1000	967-982	2000	384040-01-01L	1 906
KDJ drzwi 100 prawe	1000	967-982	2000	384040-01-01R	1 906
KDJ drzwi 110 lewe	1100	1067-1082	2000	384041-01-01L	1 957
KDJ drzwi 110 prawe	1100	1067-1082	2000	384041-01-01R	1 957
KDJ drzwi 120 lewe	1200	1167-1182	2000	384042-01-01L	2 009
KDJ drzwi 120 prawe	1200	1167-1182	2000	384042-01-01R	2 009

ŚCIANKA BOCZNA S1

Model	Wymiar brodzika **(A2)**	Wymiar do osi szyby **(Y1)**	Wysokość **(H)**	SZKŁO PRZEJRZYSTE	
				Nr artykułu	Cena brutto
S1 75	750	717-732	2000	384049-01-01	876
S1 80	800	767-782	2000	384051-01-01	876
S1 90	900	867-882	2000	384050-01-01	927
S1 100	1000	967-982	2000	384052-01-01	979
S1 110	1100	1067-1082	2000	384053-01-01	1 030
S1 120	1200	1167-1182	2000	384054-01-01	1 082

Dopłata za opcję **Chrome+** wynosi 510 zł brutto do ceny kabiny.

Ceny detaliczne podano w PLN. Wymiary podane są w mm.

RYSUNKI TECHNICZNE

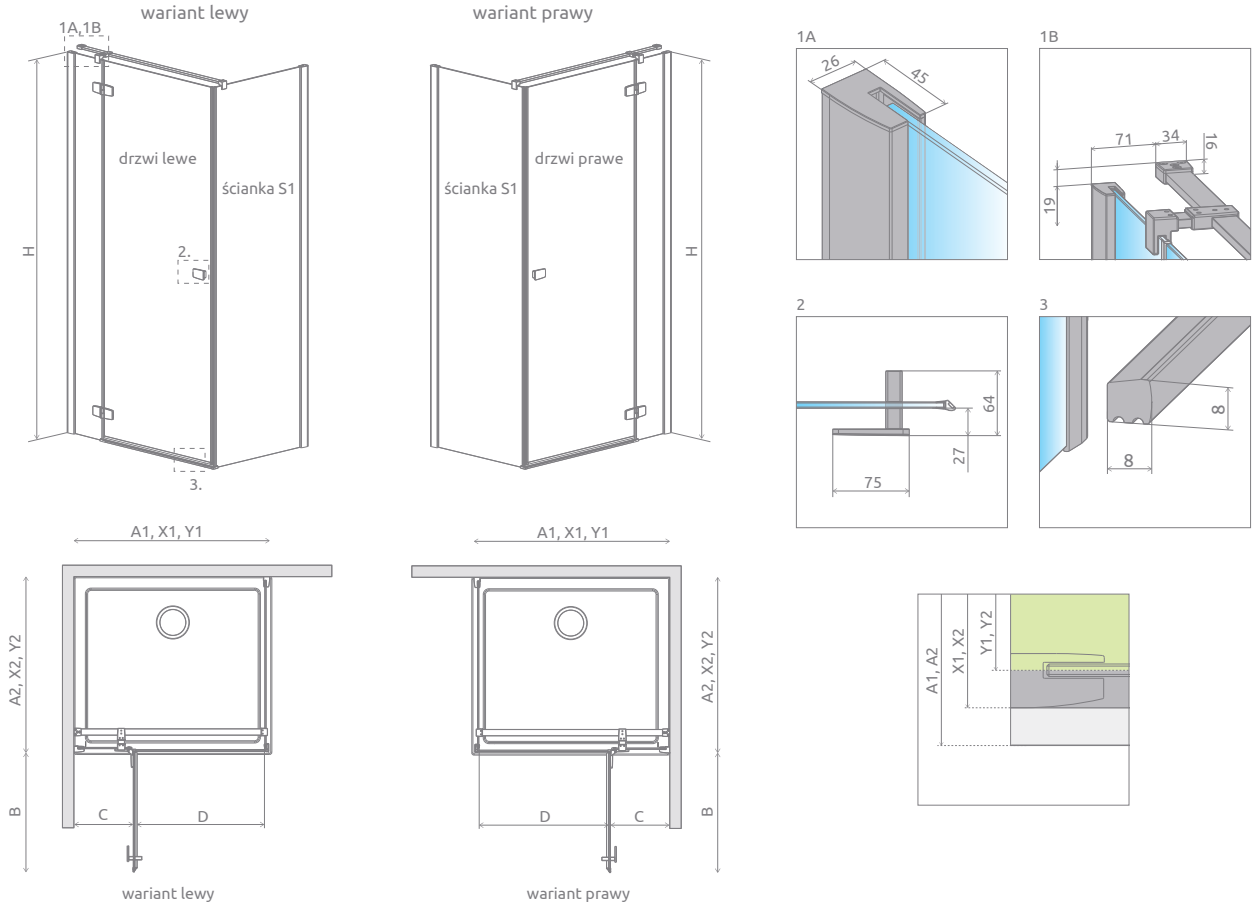

Model	A1	X1	Y1	B	C	D	H
KDJ 80	800	785-800	767-782	520	254-269	505	2000
KDJ 90	900	885-900	867-882	620	254-269	605	2000
KDJ 100	1000	985-1000	967-982	620	354-369	605	2000
KDJ 110	1100	1085-1100	1067-1082	820	254-269	805	2000
KDJ 120	1200	1185-1200	1167-1182	820	354-369	805	2000

Model	A2	X2	Y2
S1 75	750	735-750	717-732
S1 80	800	785-800	767-782
S1 90	900	885-900	867-882
S1 100	1000	985-1000	967-982
S1 110	1100	1085-1100	1067-1082
S1 120	1200	1185-1200	1167-1182

OPCJE DODATKOWE

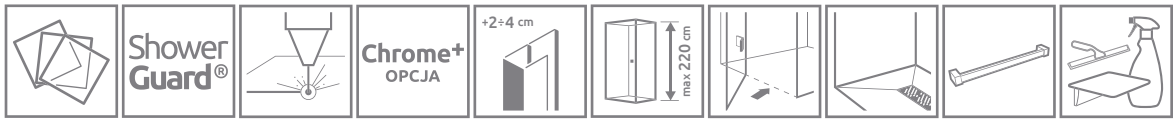

WARIANTY SZKŁA	OCHRONA ShowerGuard®	GRAWER NA SZKLE	PROFILE CHROME+	PROFILE POSZERZAJĄCE	MAKSYMALNA WYSOKOŚĆ	BEZ LISTWY PROGOWEJ	BRODZIKI PODPŁYTKOWE	WIESZAK NA RĘCZNIK	DOSTĘPNE AKCESORIA
Patrz str. 7/174	Patrz str. 6	Patrz str. 16	Patrz str. 8	Patrz str. 12	Patrz str. 9	Patrz str. 9	Patrz str. 416	Patrz str. 11	Patrz str. 409

Profile poszerzające i uszczelki poziome		Nr art.	Cena brutto
	Profil +2 cm	P01-154200001	137
	Profil +4 cm	P01-155200001	167
	Uszczelka pozioma do montażu bez listwy – lewa	007-106700500	64
	Uszczelka pozioma do montażu bez listwy – prawa	007-106700600	64

ZALECANE BRODZIKI

Więcej na stronie 390

Nowość

Fuenta New KDJ B

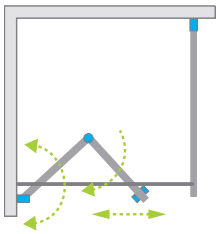

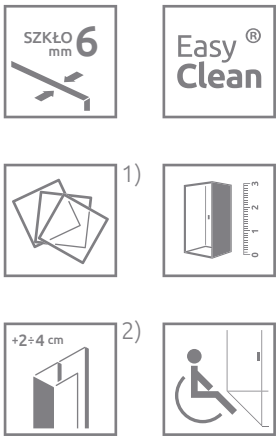

Składając zamówienie, należy podać 2 numery artykułów: drzwi oraz ścianki bocznej.

DRZWI

Model	Wymiar brodzika **(A1)**	Wymiar do osi szyby **(Y1)**	Wysokość **(H1)**	SZKŁO PRZEJRZYSTE	
				Nr artykułu	Cena brutto
KDJ B drzwi 80 lewe	800	770-780	2020	384081-01-01L	1 803
KDJ B drzwi 80 prawe	800	770-780	2020	384081-01-01R	1 803
KDJ B drzwi 90 lewe	900	870-880	2020	384082-01-01L	1 854
KDJ B drzwi 90 prawe	900	870-880	2020	384082-01-01R	1 854
KDJ B drzwi 100 lewe	1000	970-980	2020	384083-01-01L	1 906
KDJ B drzwi 100 prawe	1000	970-980	2020	384083-01-01R	1 906

ŚCIANKA BOCZNA S1

Model	Wymiar brodzika **(A2)**	Wymiar do osi szyby **(Y1)**	Wysokość **(H2)**	SZKŁO PRZEJRZYSTE	
				Nr artykułu	Cena brutto
S1 75	750	717-732	2000	384049-01-01	876
S1 80	800	767-782	2000	384051-01-01	876
S1 90	900	867-882	2000	384050-01-01	927
S1 100	1000	967-982	2000	384052-01-01	979
S1 110	1100	1067-1082	2000	384053-01-01	1 030
S1 120	1200	1167-1182	2000	384054-01-01	1 082

OPCJE UCHWYTÓW

szczegóły na str. 9

TPE w kolorze czarnym

TPE w kolorze grafitowym

DODATKOWY UCHWYT

szczegóły na str. 10

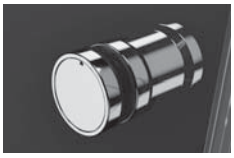

1) Tego modelu nie możemy wykonać w szkle Pixarena.
2) W modelu KDJ B profil poszerzający może być zastosowany tylko po stronie ścianki S1.

Ceny detaliczne podano w PLN. Wymiary podane są w mm.

RYSUNKI TECHNICZNE

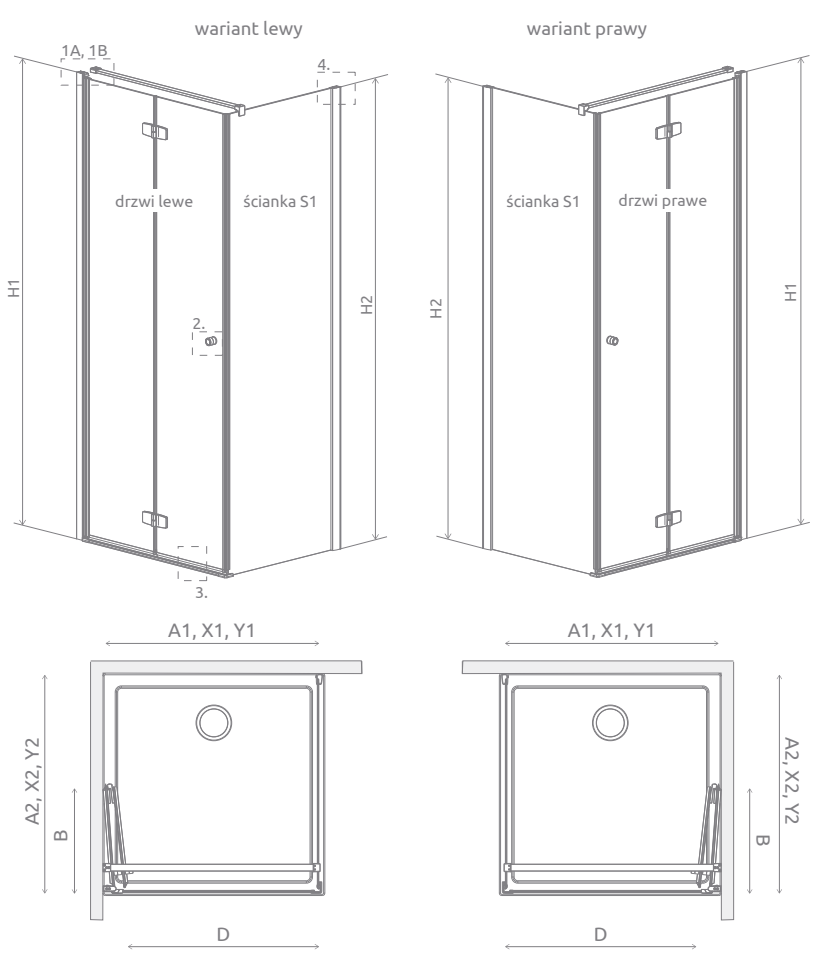

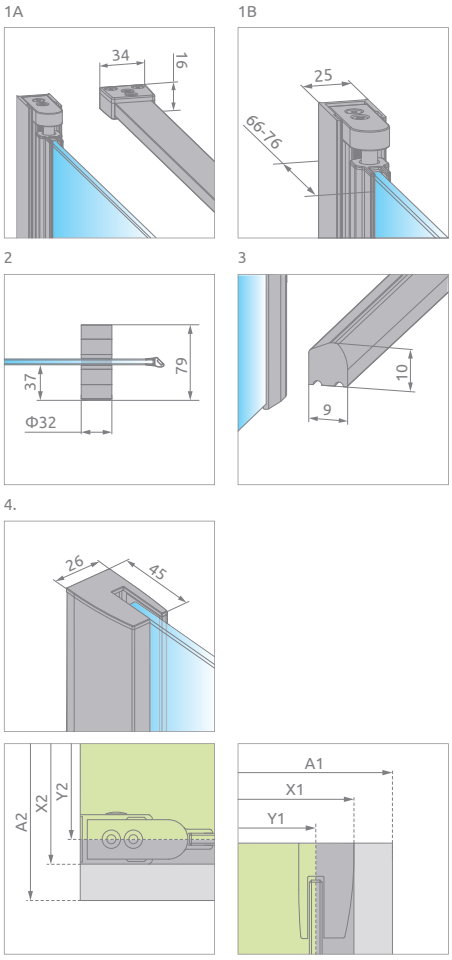

Drzwi	A1	X1	Y1	B	D	H1
KDJ B 80	800	790-800	770-780	390	645	2020
KDJ B 90	900	890-900	870-880	440	745	2020
KDJ B 100	1000	990-1000	970-980	490	845	2020

Ścianka S1	A2	X2	Y2	H2
S1 75	750	735-750	717-732	2000
S1 80	800	785-800	767-782	2000
S1 90	900	885-900	867-882	2000
S1 100	1000	985-1000	967-982	2000
S1 110	1100	1085-1100	1067-1082	2000
S1 120	1200	1185-1200	1167-1182	2000

OPCJE DODATKOWE

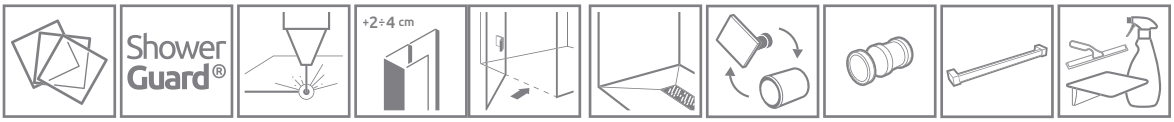

WARIANTY SZKŁA	OCHRONA ShowerGuard®	GRAWER NA SZKLE	PROFILE POSZERZAJĄCE	BEZ LISTWY PROGOWEJ	BRODZIKI PODPŁYTKOWE	OPCJA WYMIANY UCHWYTÓW	DODATKOWY UCHWYT	WIESZAK NA RĘCZNIK	DOSTĘPNE AKCESORIA
Patrz str. 7/174	Patrz str. 6	Patrz str. 16	Patrz str. 12	Patrz str. 9	Patrz str. 416	Patrz str. 9	Patrz str. 10	Patrz str. 11	Patrz str. 409

Profile poszerzające i uszczelki poziome		Nr art.	Cena brutto
	Profil +2 cm – możliwość montażu tylko od strony profilu przyściennego ścianki bocznej	P01-154200001	137
	Profil +4 cm – możliwość montażu tylko od strony profilu przyściennego ścianki bocznej	P01-155200001	167
	Uszczelka pozioma do montażu bez listwy – lewa	007-106700500	64
	Uszczelka pozioma do montażu bez listwy – prawa	007-106700600	64

Do modelu KDJ B należy zamówić 2 uszczelki poziome.

ZALECANE BRODZIKI

Więcej na stronie 390

Fuenta New KDD

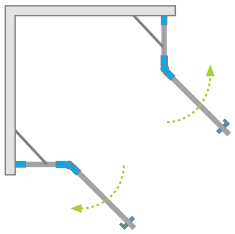

Składając zamówienie, należy podać 2 numery artykułów: części lewej i części prawej kabiny.

CZĘŚĆ LEWA

Model	Wymiar brodzika **(A1)**	Wymiar do osi szyby **(Y1)**	Wysokość **(H)**	SZKŁO PRZEJRZYSTE	
				Nr artykułu	Cena brutto
KDD 80 lewa	800	767-782	2000	384061-01-01L	1 494
KDD 90 lewa	900	867-882	2000	384060-01-01L	1 545
KDD 100 lewa	1000	967-982	2000	384062-01-01L	1 597

CZĘŚĆ PRAWA

Model	Wymiar brodzika **(A2)**	Wymiar do osi szyby **(Y2)**	Wysokość **(H)**	SZKŁO PRZEJRZYSTE	
				Nr artykułu	Cena brutto
KDD 80 prawa	800	767-782	2000	384061-01-01R	1 494
KDD 90 prawa	900	867-882	2000	384060-01-01R	1 545
KDD 100 prawa	1000	967-982	2000	384062-01-01R	1 597

Artykuły oznaczone kolorem szarym – czas realizacji zamówienia 10 dni roboczych.
Dopłata za opcję **Chrome+** wynosi 340 zł brutto do ceny kabiny.

Ceny detaliczne podano w PLN. Wymiary podane są w mm.

RYSUNKI TECHNICZNE

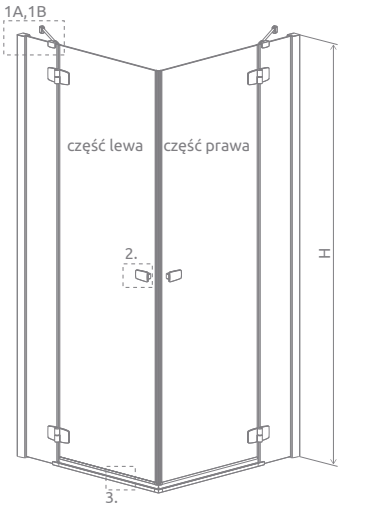

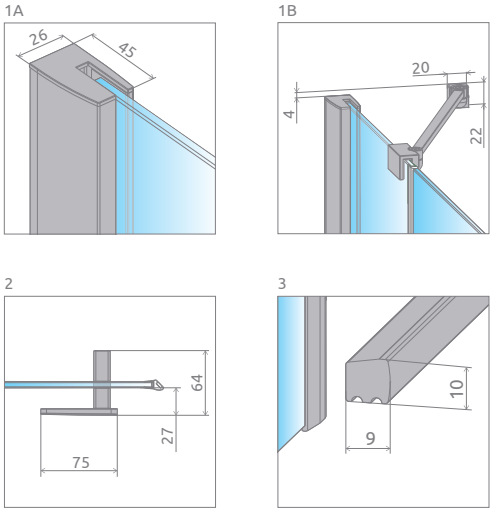

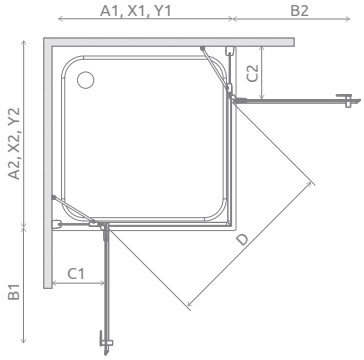

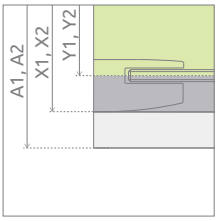

Model	A1	A2	X1	X2	Y1	Y2	B1	B2	C1	C2	D	H
KDD 80L×80P	800	800	785-800	785-800	767-782	767-782	525	525	257-272	257-272	745	2000
KDD 80L×90P	800	900	785-800	885-900	767-782	867-882	525	625	257-272	257-272	810	2000
KDD 80L×100P	800	1000	785-800	985-1000	767-782	967-982	525	625	257-272	357-372	810	2000
KDD 90L×80P	900	800	885-900	785-800	867-882	767-782	625	525	257-272	257-272	810	2000
KDD 90L×90P	900	900	885-900	885-900	867-882	867-882	625	625	257-272	257-272	885	2000
KDD 90L×100P	900	1000	885-900	985-1000	867-882	967-982	625	625	257-272	357-372	885	2000
KDD 100L×80P	1000	800	985-1000	785-800	967-982	767-782	625	525	357-372	257-272	810	2000
KDD 100L×90P	1000	900	985-1000	885-900	967-982	867-882	625	625	357-372	257-272	885	2000
KDD 100L×100P	1000	1000	985-1000	985-1000	967-982	967-982	625	625	357-372	357-372	885	2000

OPCJE DODATKOWE

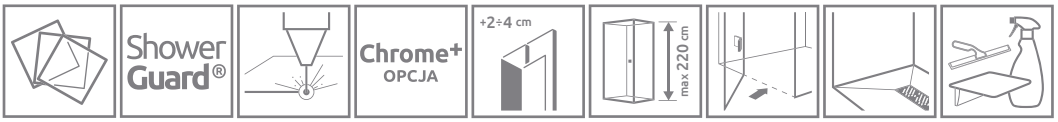

WARIANTY SZKŁA	OCHRONA ShowerGuard®	GRAWER NA SZKLE	PROFILE CHROME+	PROFILE POSZERZAJĄCE	MAKSYMALNA WYSOKOŚĆ	BEZ LISTWY PROGOWEJ	BRODZIKI PODPŁYTKOWE	DOSTĘPNE AKCESORIA
Patrz str. 7/174	Patrz str. 6	Patrz str. 16	Patrz str. 8	Patrz str. 12	Patrz str. 9	Patrz str. 9	Patrz str. 416	Patrz str. 409

Profile poszerzające i uszczelki poziome		Nr art.	Cena brutto
	Profil +2 cm	P01-154200001	137
	Profil +4 cm	P01-155200001	167
	Uszczelka pozioma do montażu bez listwy – lewa	007-106700500	64
	Uszczelka pozioma do montażu bez listwy – prawa	007-106700600	64

ZALECANE BRODZIKI

Więcej na stronie 390

Fuenta New KDD B

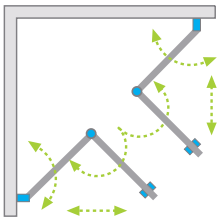

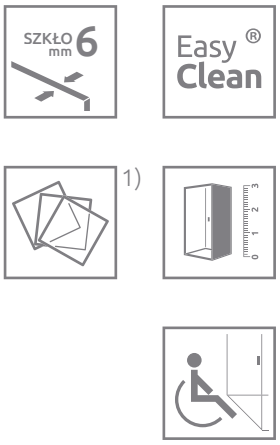

Przykład kabiny zamontowanej bez listwy progowej.

Składając zamówienie, należy podać 2 numery artykułów: części lewej i części prawej kabiny.

KABINA Z LISTWĄ PROGOWĄ
CZĘŚĆ LEWA

Model	Wymiar brodzika **(A1)**	Wymiar do osi szyby **(Y1)**	Wysokość **(H)**	SZKŁO PRZEJRZYSTE	
				Nr artykułu	Cena brutto
KDD B 80 lewa	800	772-782	2020	384070-01-01L	1 597
KDD B 90 lewa	900	872-882	2020	384071-01-01L	1 648
KDD B 100 lewa	1000	972-982	2020	384072-01-01L	1 700

CZĘŚĆ PRAWA

Model	Wymiar brodzika **(A2)**	Wymiar do osi szyby **(Y2)**	Wysokość **(H)**	SZKŁO PRZEJRZYSTE	
				Nr artykułu	Cena brutto
KDD B 80 prawa	800	772-782	2020	384070-01-01R	1 597
KDD B 90 prawa	900	872-882	2020	384071-01-01R	1 648
KDD B 100 prawa	1000	972-982	2020	384072-01-01R	1 700

KABINA BEZ LISTWY PROGOWEJ Nowość
CZĘŚĆ LEWA

Model	Wymiar brodzika **(A1)**	Wymiar do osi szyby **(Y1)**	Wysokość **(H)**	SZKŁO PRZEJRZYSTE	
				Nr artykułu	Cena brutto
KDD B 80 lewa	800	772-782	2020	384070-01-01LB	1 597
KDD B 90 lewa	900	872-882	2020	384071-01-01LB	1 648
KDD B 100 lewa	1000	972-982	2020	384072-01-01LB	1 700

CZĘŚĆ PRAWA

Model	Wymiar brodzika **(A2)**	Wymiar do osi szyby **(Y2)**	Wysokość **(H)**	SZKŁO PRZEJRZYSTE	
				Nr artykułu	Cena brutto
KDD B 80 prawa	800	772-782	2020	384070-01-01RB	1 597
KDD B 90 prawa	900	872-882	2020	384071-01-01RB	1 648
KDD B 100 prawa	1000	972-982	2020	384072-01-01RB	1 700

1) Tego modelu nie możemy wykonać w szkle Pixarena.

Ceny detaliczne podano w PLN. Wymiary podane są w mm.

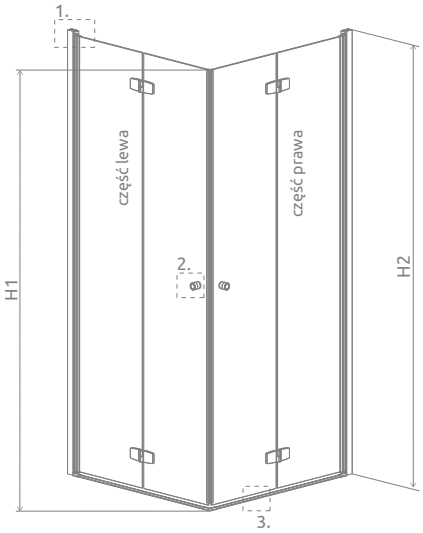

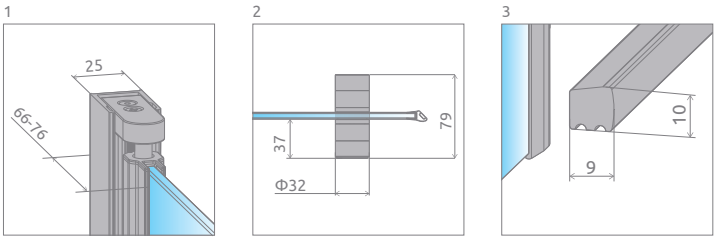

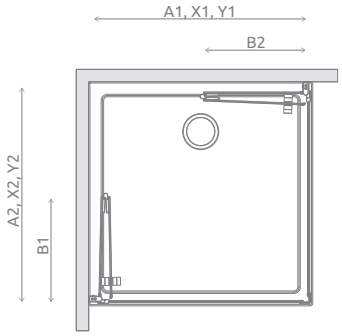

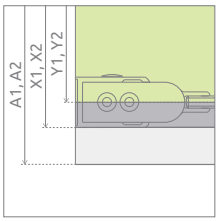

OPCJE UCHWYTÓW

szczegóły na str. 9

TPE w kolorze czarnym

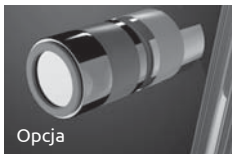

TPE w kolorze grafitowym

DODATKOWY UCHWYT

szczegóły na str. 10

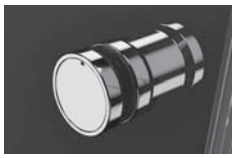

Model	A1	A2	X1	X2	Y1	Y2	B1	B2	H1	H2
KDD B 80L×80P	800	800	785-795	785-795	772-782	772-782	389	389	2000	2020
KDD B 80L×90P	800	900	785-795	885-895	772-782	872-882	389	439	2000	2020
KDD B 80L×100P	800	1000	785-795	985-995	772-782	972-982	389	489	2000	2020
KDD B 90L×80P	900	800	885-895	785-795	872-882	772-782	439	389	2000	2020
KDD B 90L×90P	900	900	885-895	885-895	872-882	872-882	439	439	2000	2020
KDD B 90L×100P	900	1000	885-895	985-995	872-882	972-982	439	489	2000	2020
KDD B 100L×80P	1000	800	985-995	785-795	972-982	772-782	489	389	2000	2020
KDD B 100L×90P	1000	900	985-995	885-895	972-982	872-882	489	439	2000	2020
KDD B 100L×100P	1000	1000	985-995	985-995	972-982	972-982	489	489	2000	2020

Uszczelki poziome		Nr art.	Cena brutto
	Uszczelka pozioma do montażu bez listwy – lewa	007-106700500	64
	Uszczelka pozioma do montażu bez listwy – prawa	007-106700600	64

Do modelu KDD B należy zamówić 4 uszczelki poziome.

OPCJE DODATKOWE

WARIANTY SZKŁA Patrz str. 7/174 | OCHRONA ShowerGuard® Patrz str. 6 | GRAWER NA SZKLE Patrz str. 16 | BEZ LISTWY PROGOWEJ Patrz str. 9 | BRODZIKI PODPŁYTKOWE Patrz str. 416 | OPCJA WYMIANY UCHWYTÓW Patrz str. 9 | DODATKOWY UCHWYT Patrz str. 10

ZALECANE BRODZIKI

Zantos C, Giaros C, Doros Plus C, Doros C, Doros C Compact, Delos C, Delos C z obudową, Argos C, Argos C z obudową, Rodos C Compact, Siros C, Siros C Compact, Giaros D

Doros Plus D, Doros D, Doros D Compact, Argos D, Argos D z obudową, Laros D Compact, Zantos F, Doros Plus F, Doros F, Doros F Compact, RadaDrain z odpływem liniowym, RadaDrain z kratką odpływową, RadaDrain Odpływ liniowy

Więcej na stronie 390

Fuenta New KDJ+S

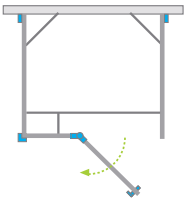

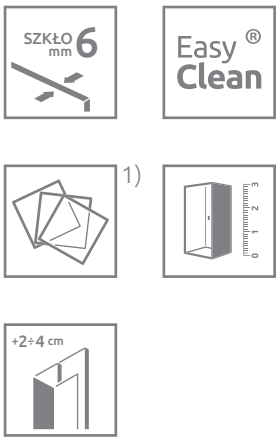

Kabina Fuenta New KDJ+S otrzymała nagrodę Design dla Konesera

Składając zamówienie, należy podać 3 numery artykułów: drzwi kabiny oraz ścianek bocznych S1.

DRZWI

Model	Wymiar brodzika **(A1)**	Wymiar do osi szyby **(Y1)**	Wysokość **(H)**	SZKŁO PRZEJRZYSTE	
				Nr artykułu	Cena brutto
KDJ+S drzwi 80 lewe	800	748	2000	384021-01-01L	1 597
KDJ+S drzwi 80 prawe	800	748	2000	384021-01-01R	1 597
KDJ+S drzwi 90 lewe	900	848	2000	384020-01-01L	1 648
KDJ+S drzwi 90 prawe	900	848	2000	384020-01-01R	1 648
KDJ+S drzwi 100 lewe	1000	948	2000	384022-01-01L	1 700
KDJ+S drzwi 100 prawe	1000	948	2000	384022-01-01R	1 700
KDJ+S drzwi 110 lewe	1100	1048	2000	384023-01-01L	1 751
KDJ+S drzwi 110 prawe	1100	1048	2000	384023-01-01R	1 751
KDJ+S drzwi 120 lewe	1200	1148	2000	384024-01-01L	1 803
KDJ+S drzwi 120 prawe	1200	1148	2000	384024-01-01R	1 803

ŚCIANKA BOCZNA S1

(w opakowaniu znajduje się jedna ścianka boczna, składając zamówienie należy zamówić 2 ścianki boczne)

Model	Wymiar brodzika **(A2)**	Wymiar do osi szyby **(Y2)**	Wysokość **(H)**	SZKŁO PRZEJRZYSTE	
				Nr artykułu	Cena brutto
S1 75	750	717-732	2000	384049-01-01	876
S1 80	800	767-782	2000	384051-01-01	876
S1 90	900	867-882	2000	384050-01-01	927
S1 100	1000	967-982	2000	384052-01-01	979

Artykuły oznaczone kolorem szarym – czas realizacji zamówienia 10 dni roboczych.
Dopłata za opcję **Chrome+** wynosi 680 zł brutto do ceny kabiny.

1) Tego modelu nie możemy wykonać w szkle Pixarena.

Ceny detaliczne podano w PLN. Wymiary podane są w mm.

RYSUNKI TECHNICZNE

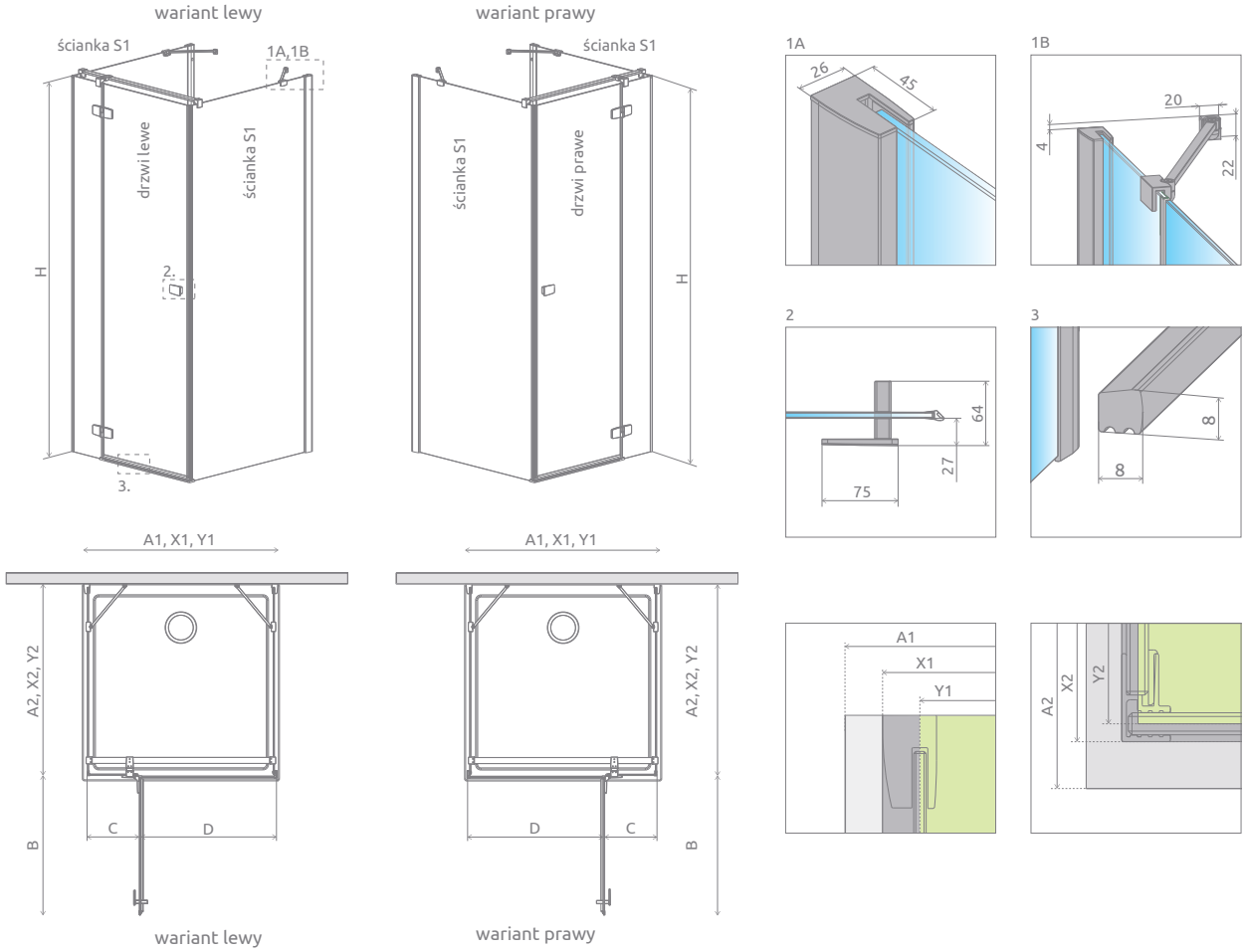

Drzwi	A1	X1	Y1	B	C	D	H
KDJ+S 80	800	785	748	520	239	505	2000
KDJ+S 90	900	885	848	620	239	605	2000
KDJ+S 100	1000	985	948	620	339	605	2000
KDJ+S 110	1100	1085	1048	820	239	805	2000
KDJ+S 120	1200	1185	1148	820	339	805	2000

Ścianka S1	A2	X2	Y2
S1 75	750	722-737	717-732
S1 80	800	772-787	767-782
S1 90	900	872-887	867-882
S1 100	1000	972-987	967-982

OPCJE DODATKOWE

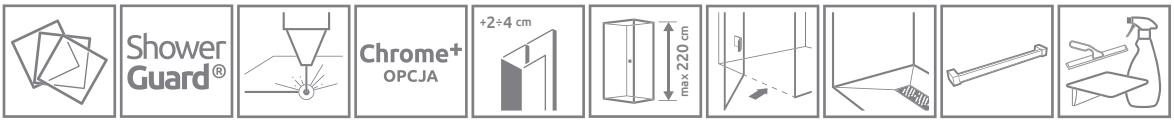

WARIANTY SZKŁA	OCHRONA ShowerGuard®	GRAWER NA SZKLE	PROFILE CHROME+	PROFILE POSZERZAJĄCE	MAKSYMALNA WYSOKOŚĆ	BEZ LISTWY PROGOWEJ	BRODZIKI PODPŁYTKOWE	WIESZAK NA RĘCZNIK	DOSTĘPNE AKCESORIA
Patrz str. 7/174	Patrz str. 6	Patrz str. 16	Patrz str. 8	Patrz str. 12	Patrz str. 9	Patrz str. 9	Patrz str. 416	Patrz str. 11	Patrz str. 409

Profile poszerzające i uszczelki poziome		Nr art.	Cena brutto
	Profil +2 cm	P01-154200001	137
	Profil +4 cm	P01-155200001	167
	Uszczelka pozioma do montażu bez listwy – lewa	007-106700500	64
	Uszczelka pozioma do montażu bez listwy – prawa	007-106700600	64

ZALECANE BRODZIKI

Więcej na stronie 390

Fuenta New DWJ

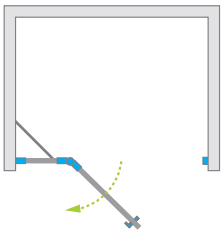

Model	Szerokość wnęki **(X)**	Wysokość **(H)**	SZKŁO PRZEJRZYSTE	
			Nr artykułu	Cena brutto
DWJ 80 lewe	790-813	2000	384012-01-01L	1 648
DWJ 80 prawe	790-813	2000	384012-01-01R	1 648
DWJ 90 lewe	890-913	2000	384013-01-01L	1 700
DWJ 90 prawe	890-913	2000	384013-01-01R	1 700
DWJ 100 lewe	990-1013	2000	384014-01-01L	1 751
DWJ 100 prawe	990-1013	2000	384014-01-01R	1 751
DWJ 110 lewe	1090-1113	2000	384015-01-01L	1 803
DWJ 110 prawe	1090-1113	2000	384015-01-01R	1 803
DWJ 120 lewe	1190-1213	2000	384016-01-01L	1 854
DWJ 120 prawe	1190-1213	2000	384016-01-01R	1 854
DWJ 130 lewe	1290-1313	2000	384017-01-01L	1 906
DWJ 130 prawe	1290-1313	2000	384017-01-01R	1 906

Artykuły oznaczone kolorem szarym – czas realizacji zamówienia 10 dni roboczych.
Dopłata za opcję **Chrome+** wynosi 510 zł brutto do ceny drzwi.

Ceny detaliczne podano w PLN. Wymiary podane są w mm.

RYSUNKI TECHNICZNE

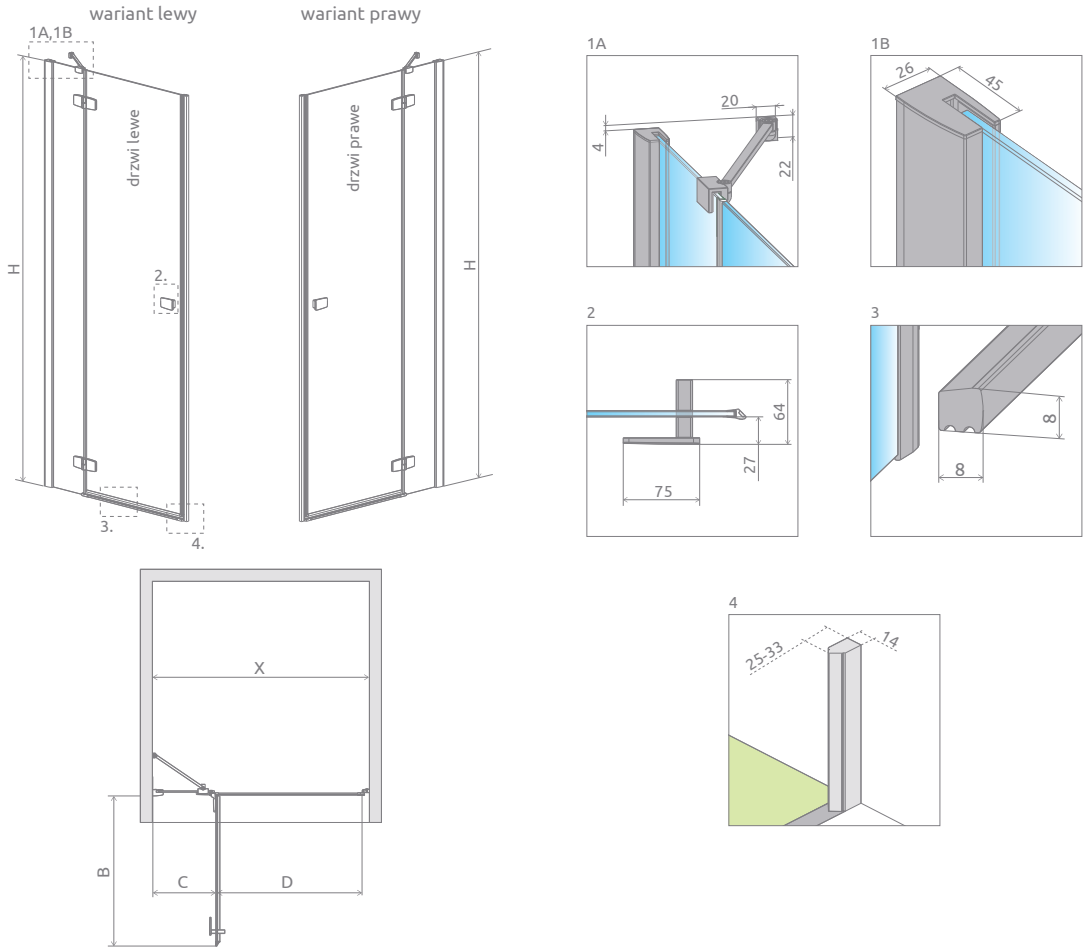

Model	X	B	C	D	H
DWJ 80	790-813	520	254-269	505	2000
DWJ 90	890-913	620	254-269	605	2000
DWJ 100	990-1013	620	354-369	605	2000
DWJ 110	1090-1113	820	254-269	805	2000
DWJ 120	1190-1213	820	354-369	805	2000
DWJ 130	1290-1313	820	454-469	805	2000

OPCJE DODATKOWE

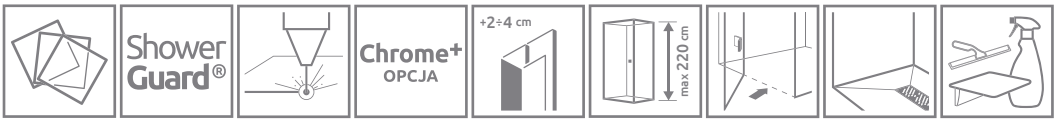

WARIANTY SZKŁA	OCHRONA ShowerGuard®	GRAWER NA SZKLE	PROFILE CHROME+	PROFILE POSZERZAJĄCE	MAKSYMALNA WYSOKOŚĆ	BEZ LISTWY PROGOWEJ	BRODZIKI PODPŁYTKOWE	DOSTĘPNE AKCESORIA
Patrz str. 7/174	Patrz str. 6	Patrz str. 16	Patrz str. 8	Patrz str. 12	Patrz str. 9	Patrz str. 9	Patrz str. 416	Patrz str. 409

Profile poszerzające i uszczelki poziome	Nr art.	Cena brutto
Profil +2 cm – możliwość montażu tylko po stronie ścianki stałej	P01-154200001	137
Profil +4 cm – możliwość montażu tylko po stronie ścianki stałej	P01-155200001	167
Uszczelka pozioma do montażu bez listwy – lewa	007-106700500	64
Uszczelka pozioma do montażu bez listwy – prawa	007-106700600	64

ZALECANE BRODZIKI

Fuenta New DWJS

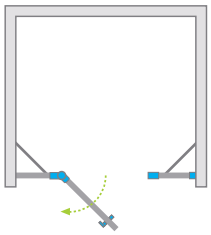

Składając zamówienie, należy podać 2 numery artykułów: drzwi i ścianek S.

DRZWI

Model	Szerokość wnęki **(X)**	Wysokość **(H)**	SZKŁO PRZEJRZYSTE	
			Nr artykułu	Cena brutto
DWJS 110 L	1085-1115	2000	384030-01-01L	1 185
DWJS 110 R	1085-1115	2000	384030-01-01R	1 185
DWJS 120 L	1185-1215	2000	384031-01-01L	1 236
DWJS 120 R	1185-1215	2000	384031-01-01R	1 236
DWJS 130 L	1285-1315	2000	384032-01-01L	1 288
DWJS 130 R	1285-1315	2000	384032-01-01R	1 288
DWJS 140 L	1385-1415	2000	384033-01-01L	1 339
DWJS 140 R	1385-1415	2000	384033-01-01R	1 339

ŚCIANKI S (komplet 2 ścianek)

Model	Wysokość **(H)**	SZKŁO PRZEJRZYSTE	
		Nr artykułu	Cena brutto
S	2000	384090-01-01	927

Artykuły oznaczone kolorem szarym – czas realizacji zamówienia 10 dni roboczych.
Dopłata za opcję **Chrome+** wynosi 340 zł brutto do ceny drzwi.

Ceny detaliczne podano w PLN. Wymiary podane są w mm.

RYSUNKI TECHNICZNE

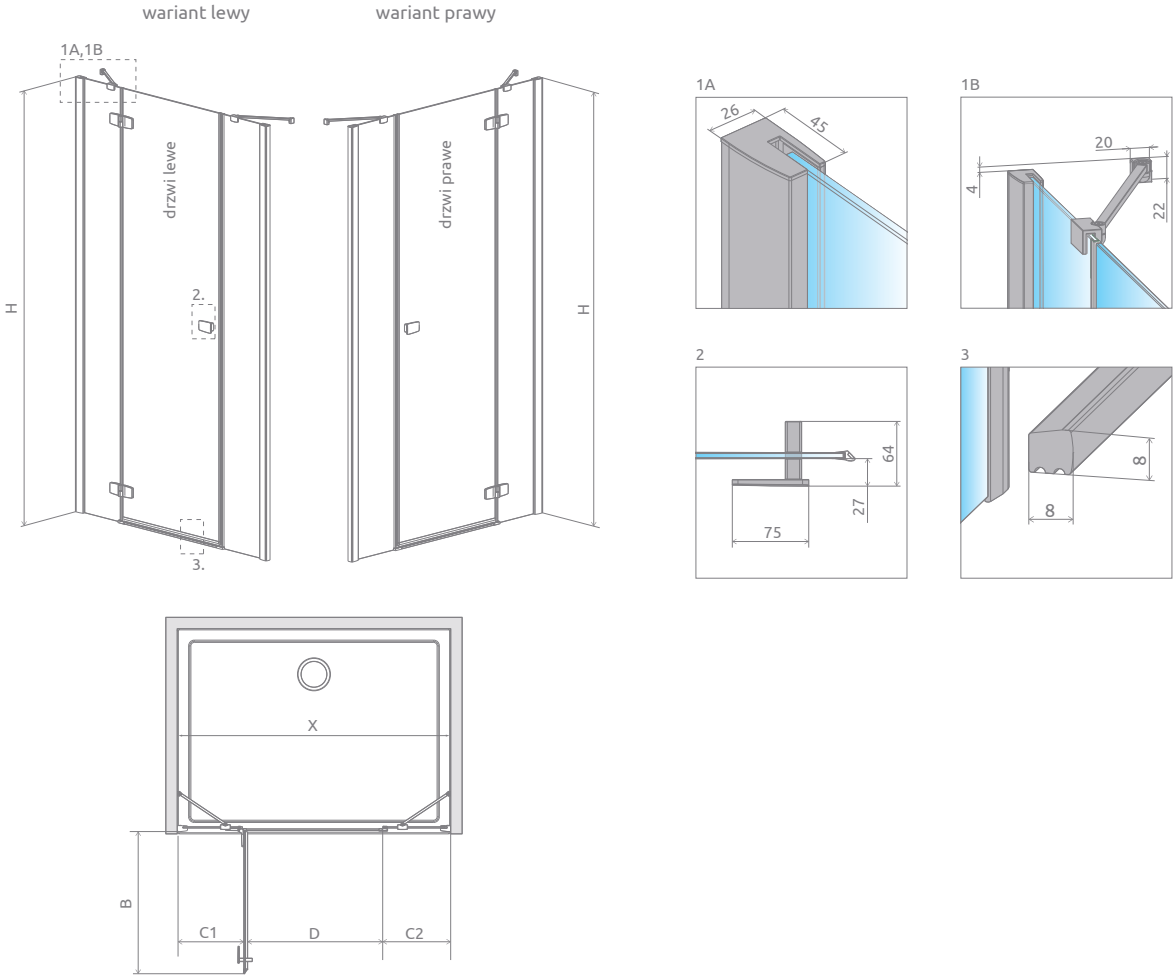

Model	X	B	C1	C2	D	H
DWJS 110	1085-1115	520	285-300	290-305	495	2000
DWJS 120	1185-1215	620	285-300	290-305	595	2000
DWJS 130	1285-1315	720	285-300	290-305	695	2000
DWJS 140	1385-1415	820	285-300	290-305	795	2000

OPCJE DODATKOWE

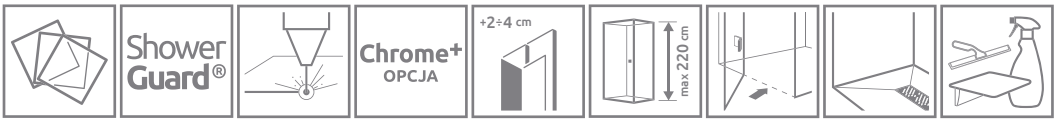

WARIANTY SZKŁA	OCHRONA ShowerGuard®	GRAWER NA SZKLE	PROFILE CHROME+	PROFILE POSZERZAJĄCE	MAKSYMALNA WYSOKOŚĆ	BEZ LISTWY PROGOWEJ	BRODZIKI PODPŁYTKOWE	DOSTĘPNE AKCESORIA
Patrz str. 7/174	Patrz str. 6	Patrz str. 16	Patrz str. 8	Patrz str. 12	Patrz str. 9	Patrz str. 9	Patrz str. 416	Patrz str. 409

Profile poszerzające i uszczelki poziome		Nr art.	Cena brutto
	Profil +2 cm	P01-154200001	137
	Profil +4 cm	P01-155200001	167
	Uszczelka pozioma do montażu bez listwy – lewa	007-106700500	64
	Uszczelka pozioma do montażu bez listwy – prawa	007-106700600	64

ZALECANE BRODZIKI

Giaros D | Doros Plus D | Doros D | Doros D Compact | Argos D | Argos D z obudową | Laros D Compact | Zantos F | Doros Plus F | Doros F | Doros F Compact

RadaDrain z odpływem liniowym | RadaDrain z kratką odpływową | RadaDrain Odpływ liniowy

Więcej na stronie 390

Nowość

Fuenta New DWB

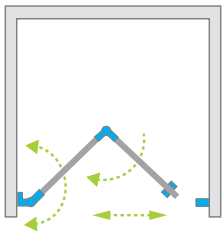

1)

Model	Szerokość wnęki **(X)**	Wysokość **(H1)**	SZKŁO PRZEJRZYSTE	
			Nr artykułu	Cena brutto
DWB 80 lewe	790-808	2020	384075-01-01L	1 800
DWB 80 prawe	790-808	2020	384075-01-01R	1 800
DWB 90 lewe	890-908	2020	384076-01-01L	1 850
DWB 90 prawe	890-908	2020	384076-01-01R	1 850
DWB 100 lewe	990-1008	2020	384077-01-01L	1 900
DWB 100 prawe	990-1008	2020	384077-01-01R	1 900

Dopłata za opcję **Chrome+** wynosi 510 zł brutto do ceny drzwi.

OPCJE UCHWYTÓW

szczegóły na str. 9

TPE w kolorze czarnym

TPE w kolorze grafitowym

DODATKOWY UCHWYT

szczegóły na str. 10

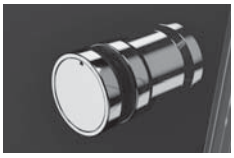

1) Tego modelu nie możemy wykonać w szkle Pixarena.

Ceny detaliczne podano w PLN. Wymiary podane są w mm.

RYSUNKI TECHNICZNE

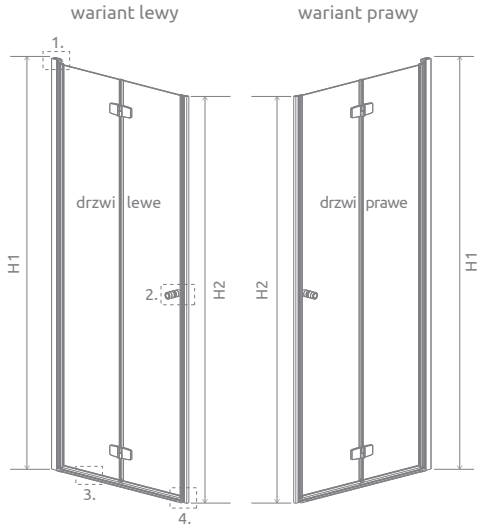

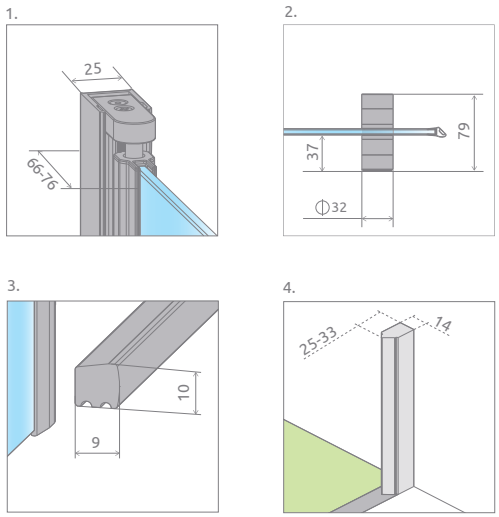

Model	X	B	D	H1	H2
DWB 80	790-808	390	680	2020	2000
DWB 90	890-908	440	780	2020	2000
DWB 100	990-1008	490	880	2020	2000

OPCJE DODATKOWE

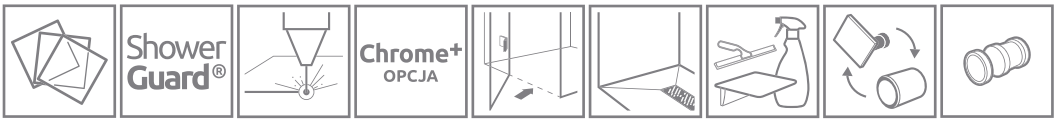

WARIANTY SZKŁA	OCHRONA ShowerGuard®	GRAWER NA SZKLE	PROFILE CHROME+	BEZ LISTWY PROGOWEJ	BRODZIKI PODPŁYTKOWE	DOSTĘPNE AKCESORIA	OPCJA WYMIANY UCHWYTÓW	DODATKOWY UCHWYT
Patrz str. 7/174	Patrz str. 6	Patrz str. 16	Patrz str. 8	Patrz str. 9	Patrz str. 416	Patrz str. 409	Patrz str. 9	Patrz str. 10

Uszczelki poziome		Nr art.	Cena brutto
	Uszczelka pozioma do montażu bez listwy – lewa	007-106700500	64
	Uszczelka pozioma do montażu bez listwy – prawa	007-106700600	64

Do modelu DWB należy zamówić 2 uszczelki poziome.

ZALECANE BRODZIKI

Więcej na stronie 390

Ceny detaliczne podano w PLN. Wymiary podane są w mm.

Cennik produktów w wariantach szkła i z ochroną ShowerGuard®

Fuenta New KDJ

Składając zamówienie, należy podać 2 numery artykułów: drzwi oraz ścianki bocznej.

DRZWI

Model	Szerokość brodzika **(A1)**	Wysokość **(H)**	Nr artykułu	Brązowe Grafitowe Pixarena	Satynowe	UltraClear	ShowerGuard® Mirror
				Cena brutto			
KDJ drzwi 80 lewe	800	2000	384043-01-01L	1 903	2 003	2 043	2 283
KDJ drzwi 80 prawe	800	2000	384043-01-01R	1 903	2 003	2 043	2 283
KDJ drzwi 90 lewe	900	2000	384044-01-01L	1 954	2 054	2 094	2 334
KDJ drzwi 90 prawe	900	2000	384044-01-01R	1 954	2 054	2 094	2 334
KDJ drzwi 100 lewe	1000	2000	384040-01-01L	2 006	2 106	2 146	2 386
KDJ drzwi 100 prawe	1000	2000	384040-01-01R	2 006	2 106	2 146	2 386
KDJ drzwi 110 lewe	1100	2000	384041-01-01L	2 107	2 257	2 317	2 677
KDJ drzwi 110 prawe	1100	2000	384041-01-01R	2 107	2 257	2 317	2 677
KDJ drzwi 120 lewe	1200	2000	384042-01-01L	2 159	2 309	2 369	2 729
KDJ drzwi 120 prawe	1200	2000	384042-01-01R	2 159	2 309	2 369	2 729

ŚCIANKA BOCZNA S1

Model	Szerokość brodzika **(A1)**	Wysokość **(H)**	Nr artykułu	Brązowe Grafitowe Pixarena	Satynowe	UltraClear	ShowerGuard® Mirror
				Cena brutto			
S1 75	750	2000	384049-01-01	976	1 076	1 116	1 356
S1 80	800	2000	384051-01-01	976	1 076	1 116	1 356
S1 90	900	2000	384050-01-01	1 027	1 127	1 167	1 407
S1 100	1000	2000	384052-01-01	1 079	1 179	1 219	1 459
S1 110	1100	2000	384053-01-01	1 180	1 330	1 390	1 750
S1 120	1200	2000	384054-01-01	1 232	1 382	1 442	1 802

Dopłata za opcję **Chrome+** wynosi 510 zł brutto do ceny kabiny

Fuenta New KDJ B

Składając zamówienie, należy podać 2 numery artykułów: drzwi oraz ścianki bocznej.

DRZWI

Model	Wymiar brodzika **(A1)**	Wysokość **(H1)**	Nr artykułu	Brązowe Grafitowe	Satynowe	UltraClear	ShowerGuard® Mirror
				Cena brutto			
KDJ B drzwi 80 lewe	800	2020	384081-01-01L	1 903	2 003	2 043	2 283
KDJ B drzwi 80 prawe	800	2020	384081-01-01R	1 903	2 003	2 043	2 283
KDJ B drzwi 90 lewe	900	2020	384082-01-01L	1 954	2 054	2 094	2 334
KDJ B drzwi 90 prawe	900	2020	384082-01-01R	1 954	2 054	2 094	2 334
KDJ B drzwi 100 lewe	1000	2020	384083-01-01L	2 006	2 106	2 146	2 386
KDJ B drzwi 100 prawe	1000	2020	384083-01-01R	2 006	2 106	2 146	2 386

ŚCIANKA BOCZNA S1

Model	Wymiar brodzika **(A2)**	Wysokość **(H2)**	Nr artykułu	Brązowe Grafitowe	Satynowe	UltraClear	ShowerGuard® Mirror
				Cena brutto			
S1 75	750	2000	384049-01-01	976	1 076	1 116	1 356
S1 80	800	2000	384051-01-01	976	1 076	1 116	1 356
S1 90	900	2000	384050-01-01	1 027	1 127	1 167	1 407
S1 100	1000	2000	384052-01-01	1 079	1 179	1 219	1 459
S1 110	1100	2000	384053-01-01	1 180	1 330	1 390	1 750
S1 120	1200	2000	384054-01-01	1 232	1 382	1 442	1 802

Czas realizacji zamówień produktów w wybranym wariancie szkła i z ochroną ShowerGuard® wynosi 10 dni roboczych.

Fuenta New KDD

Składając zamówienie, należy podać 2 numery artykułów: części lewej i części prawej kabiny.

CZĘŚĆ LEWA

Model	Szerokość brodzika **(A1)**	Wysokość **(H)**	Nr artykułu	Brązowe Grafitowe Pixarena	Satynowe	UltraClear	ShowerGuard® Mirror
				Cena brutto			
KDD 80 lewa	800	2000	384061-01-01L	1 594	1 694	1 734	1 974
KDD 90 lewa	900	2000	384060-01-01L	1 645	1 745	1 785	2 025
KDD 100 lewa	1000	2000	384062-01-01L	1 697	1 797	1 837	2 077

CZĘŚĆ PRAWA

Model	Szerokość brodzika **(A1)**	Wysokość **(H)**	Nr artykułu	Brązowe Grafitowe Pixarena	Satynowe	UltraClear	ShowerGuard® Mirror
				Cena brutto			
KDD 80 prawa	800	2000	384061-01-01R	1 594	1 694	1 734	1 974
KDD 90 prawa	900	2000	384060-01-01R	1 645	1 745	1 785	2 025
KDD 100 prawa	1000	2000	384062-01-01R	1 697	1 797	1 837	2 077

Dopłata za opcję **Chrome+** wynosi 340 zł brutto do ceny kabiny.

Fuenta New KDD B

Składając zamówienie, należy podać 2 numery artykułów: części lewej i części prawej kabiny.

KABINA Z LISTWĄ PROGOWĄ

CZĘŚĆ LEWA

Model	Szerokość brodzika **(A1)**	Wysokość **(H)**	Nr artykułu	Brązowe Grafitowe	Satynowe	UltraClear	ShowerGuard® Mirror
				Cena brutto			
KDD B 80 lewa	800	2020	384070-01-01L	1 697	1 797	1 837	2 077
KDD B 90 lewa	900	2020	384071-01-01L	1 748	1 848	1 888	2 128
KDD B 100 lewa	1000	2020	384072-01-01L	1 800	1 900	1 940	2 180

CZĘŚĆ PRAWA

Model	Szerokość brodzika **(A1)**	Wysokość **(H)**	Nr artykułu	Brązowe Grafitowe	Satynowe	UltraClear	ShowerGuard® Mirror
				Cena brutto			
KDD-B 80 prawa	800	2020	384070-01-01R	1 697	1 797	1 837	2 077
KDD-B 90 prawa	900	2020	384071-01-01R	1 748	1 848	1 888	2 128
KDD-B 100 prawa	1000	2020	384072-01-01R	1 800	1 900	1 940	2 180

KABINA BEZ LISTWY PROGOWEJ

CZĘŚĆ LEWA

Model	Szerokość brodzika **(A1)**	Wysokość **(H)**	Nr artykułu	Brązowe Grafitowe	Satynowe	UltraClear	ShowerGuard® Mirror
				Cena brutto			
KDD B 80 lewa	800	2020	384070-01-01LB	1 697	1 797	1 837	2 077
KDD B 90 lewa	900	2020	384071-01-01LB	1 748	1 848	1 888	2 128
KDD B 100 lewa	1000	2020	384072-01-01LB	1 800	1 900	1 940	2 180

CZĘŚĆ PRAWA

Model	Szerokość brodzika **(A1)**	Wysokość **(H)**	Nr artykułu	Brązowe Grafitowe	Satynowe	UltraClear	ShowerGuard® Mirror
				Cena brutto			
KDD-B 80 prawa	800	2020	384070-01-01RB	1 697	1 797	1 837	2 077
KDD-B 90 prawa	900	2020	384071-01-01RB	1 748	1 848	1 888	2 128
KDD-B 100 prawa	1000	2020	384072-01-01RB	1 800	1 900	1 940	2 180

Cennik produktów w wariantach szkła i z ochroną ShowerGuard®

Fuenta New KDJ+S

Składając zamówienie, należy podać 3 numery artykułów: drzwi kabiny oraz ścianek bocznych S1.

DRZWI

Model	Szerokość brodzika **(A1)**	Wysokość **(H)**	Nr artykułu	Brązowe Grafitowe	Satynowe	UltraClear	ShowerGuard® Mirror
				Cena brutto			
KDJ+S drzwi 80 lewe	800	2000	384021-01-01L	1 697	1 797	1 837	2 077
KDJ+S drzwi 80 prawe	800	2000	384021-01-01R	1 697	1 797	1 837	2 077
KDJ+S drzwi 90 lewe	900	2000	384020-01-01L	1 748	1 848	1 888	2 128
KDJ+S drzwi 90 prawe	900	2000	384020-01-01R	1 748	1 848	1 888	2 128
KDJ+S drzwi 100 lewe	1000	2000	384022-01-01L	1 800	1 900	1 940	2 180
KDJ+S drzwi 100 prawe	1000	2000	384022-01-01R	1 800	1 900	1 940	2 180
KDJ+S drzwi 110 lewe	1100	2000	384023-01-01L	1 901	2 051	2 111	2 471
KDJ+S drzwi 110 prawe	1100	2000	384023-01-01R	1 901	2 051	2 111	2 471
KDJ+S drzwi 120 lewe	1200	2000	384024-01-01L	1 953	2 103	2 163	2 523
KDJ+S drzwi 120 prawe	1200	2000	384024-01-01R	1 953	2 103	2 163	2 523

ŚCIANKA BOCZNA S1

(w opakowaniu znajduje się jedna ścianka boczna, składając zamówienie należy zamówić 2 ścianki boczne)

Model	Szerokość brodzika **(A1)**	Wysokość **(H)**	Nr artykułu	Brązowe Grafitowe	Satynowe	UltraClear	ShowerGuard® Mirror
				Cena brutto			
S1 75	750	2000	384049-01-01	976	1 076	1 116	1 356
S1 80	800	2000	384051-01-01	976	1 076	1 116	1 356
S1 90	900	2000	384050-01-01	1 027	1 127	1 167	1 407
S1 100	1000	2000	384052-01-01	1 079	1 179	1 219	1 459

Dopłata za opcję **Chrome+** wynosi 680 zł brutto do ceny kabiny.

Fuenta New DWJ

Model	Szerokość wnęki **(X)**	Wysokość **(H)**	Nr artykułu	Brązowe Grafitowe Pixarena	Satynowe	UltraClear	ShowerGuard® Mirror
				Cena brutto			
DWJ 80 lewe	790-813	2000	384012-01-01L	1 748	1 848	1 888	2 128
DWJ 80 prawe	790-813	2000	384012-01-01R	1 748	1 848	1 888	2 128
DWJ 90 lewe	890-913	2000	384013-01-01L	1 800	1 900	1 940	2 180
DWJ 90 prawe	890-913	2000	384013-01-01R	1 800	1 900	1 940	2 180
DWJ 100 lewe	990-1013	2000	384014-01-01L	1 851	1 951	1 991	2 231
DWJ 100 prawe	990-1013	2000	384014-01-01R	1 851	1 951	1 991	2 231
DWJ 110 lewe	1090-1113	2000	384015-01-01L	1 953	2 103	2 163	2 523
DWJ 110 prawe	1090-1113	2000	384015-01-01R	1 953	2 103	2 163	2 523
DWJ 120 lewe	1190-1213	2000	384016-01-01L	2 004	2 154	2 214	2 574
DWJ 120 prawe	1190-1213	2000	384016-01-01R	2 004	2 154	2 214	2 574
DWJ 130 lewe	1290-1313	2000	384017-01-01L	2 056	2 206	2 266	2 626
DWJ 130 prawe	1290-1313	2000	384017-01-01R	2 056	2 206	2 266	2 626

Dopłata za opcję **Chrome+** wynosi 510 zł brutto do ceny drzwi.

Czas realizacji zamówień produktów w wybranym wariancie szkła i z ochroną ShowerGuard® wynosi 10 dni roboczych.

Fuenta New DWJS

Składając zamówienie, należy podać 2 numery artykułów: drzwi i ścianek S.

DRZWI

Model	Szerokość wnęki **(X)**	Wysokość **(H)**	Nr artykułu	Brązowe Grafitowe Pixarena	Satynowe	UltraClear	ShowerGuard® Mirror
				Cena brutto			
DWJS 110 lewe	1085-1115	2000	384030-01-01L	1 285	1 385	1 425	1 665
DWJS 110 prawe	1085-1115	2000	384030-01-01R	1 285	1 385	1 425	1 665
DWJS 120 lewe	1185-1215	2000	384031-01-01L	1 336	1 436	1 476	1 716
DWJS 120 prawe	1185-1215	2000	384031-01-01R	1 336	1 436	1 476	1 716
DWJS 130 lewe	1285-1315	2000	384032-01-01L	1 388	1 488	1 528	1 768
DWJS 130 prawe	1285-1315	2000	384032-01-01R	1 388	1 488	1 528	1 768
DWJS 140 lewe	1385-1415	2000	384033-01-01L	1 439	1 539	1 579	1 819
DWJS 140 prawe	1385-1415	2000	384033-01-01R	1 439	1 539	1 579	1 819

ŚCIANKI S (KOMPLET 2 ŚCIANEK)

Model	Wysokość **(H)**	Nr artykułu	Brązowe Grafitowe Pixarena	Satynowe	UltraClear	ShowerGuard® Mirror
			Cena brutto			
S	2000	384090-01-01	977	1 027	1 047	1167

Dopłata za opcję **Chrome+** wynosi 340 zł brutto do ceny drzwi.

Fuenta New DWB

Model	Szerokość wnęki **(X)**	Wysokość **(H1)**	Nr artykułu	Brązowe Grafitowe	Satynowe	UltraClear	ShowerGuard® Mirror
				Cena brutto			
DWB 80 lewe	790-808	2020	384075-01-01L	1 900	2 000	2 040	2 280
DWB 80 prawe	790-808	2020	384075-01-01R	1 900	2 000	2 040	2 280
DWB 90 lewe	890-908	2020	384076-01-01L	1 950	2 050	2 090	2 330
DWB 90 prawe	890-908	2020	384076-01-01R	1 950	2 050	2 090	2 330
DWB 100 lewe	990-1008	2020	384077-01-01L	2 000	2 100	2 140	2 380
DWB 100 prawe	990-1008	2020	384077-01-01R	2 000	2 100	2 140	2 380

Dopłata za opcję **Chrome+** wynosi 510 zł brutto do ceny drzwi.

CECHY SERII **ESSENZA NEW**

Szkło bezpieczne, hartowane, o grubości 6 mm, zgodne z normą PN:EN 12150:1

Mechanizm unoszący i opuszczający drzwi

Zawias zlicowany z taflą szkła, **ułatwiający** czyszczenie

System umożliwiający niwelację krzywizny ściany do 15 mm

Szkło pokryte powłoką EasyClean®

Górna **maskownica** profili przyściennych

Eleganckie, chromowane detale

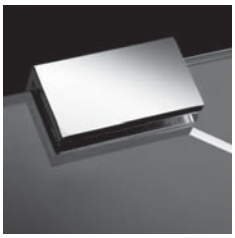

KOLORY SZKŁA W STANDARDZIE

01 Przejrzyste

KOLOR PROFILI

01 Chrom

OPCJE DODATKOWE

WARIANTY SZKŁA

Produkt dostępny w sześciu wariantach szkła. Szczegóły na str. 7.

DOŻYWOTNIA OCHRONA

Możliwość zamówienia produktów ze szkłem przejrzystym, z dożywotnią ochroną ShowerGuard®. Szczegóły na str. 6.

PROFILE **CHROME+**

Możliwość zamówienia profili pionowych oraz profilu wspornika w technologii **Chrome+**, zapewniającej większy połysk. Termin realizacji produktów w opcji **Chrome+** wynosi 5 dni roboczych.

Chrome **Chrome+**

PROFILE POSZERZAJĄCE

Jeżeli nie znajdą Państwo w naszej ofercie kabiny lub drzwi odpowiednich do Państwa łazienki, wówczas można wykorzystać profile poszerzające. Informacje o profilach znajdą Państwo na stronie danego modelu kabiny.

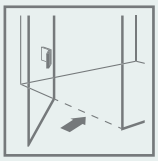

MOŻLIWOŚĆ ZAMÓWIENIA BEZ LISTWY PROGOWEJ

Więcej informacji na str. 9.

DOPASUJ KABINĘ DO SWOJEJ ŁAZIENKI

Kabiny oznaczone tym symbolem wykonujemy również jako produkty niestandardowe, np. o nietypowych wymiarach, ze skosami, wycięciami pod siedzisko czy wannę. Więcej informacji na str. 4 oraz na www.radaway.pl

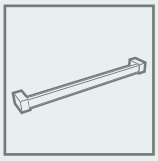

WIESZAK NA RĘCZNIK

Możliwość zamówienia wieszaka relingowego, idealnego do zawieszenia ręcznika. Szczegóły na str. 11.

seria Essenza New

Essenza New PDD

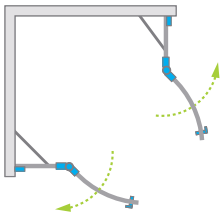

Składając zamówienie, należy podać 2 numery artykułów: części lewej i części prawej kabiny.

CZĘŚĆ LEWA

Model	Wymiar brodzika **(A1)**	Wymiar do osi szyby **(Y1)**	Wysokość **(H)**	SZKŁO PRZEJRZYSTE	
				Nr artykułu	Cena brutto
PDD 80 lewa	800	767-782	2000	385002-01-01L	1 494
PDD 90 lewa	900	867-882	2000	385001-01-01L	1 545
PDD 100 lewa	1000	967-982	2000	385003-01-01L	1 597

CZĘŚĆ PRAWA

Model	Wymiar brodzika **(A2)**	Wymiar do osi szyby **(Y2)**	Wysokość **(H)**	SZKŁO PRZEJRZYSTE	
				Nr artykułu	Cena brutto
PDD 80 prawa	800	767-782	2000	385002-01-01R	1 494
PDD 90 prawa	900	867-882	2000	385001-01-01R	1 545
PDD 100 prawa	1000	967-982	2000	385003-01-01R	1 597

Dopłata za opcję **Chrome+** wynosi 340 zł brutto do ceny kabiny.

Artykuły oznaczone kolorem szarym – czas realizacji zamówienia 10 dni roboczych.

Ceny detaliczne podano w PLN. Wymiary podane są w mm.

RYSUNKI TECHNICZNE

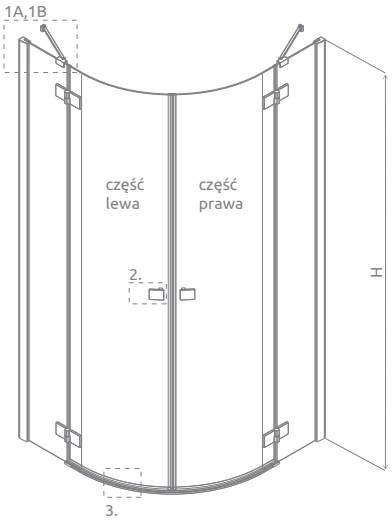

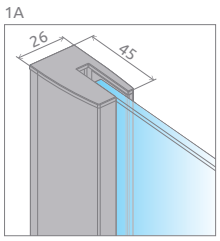

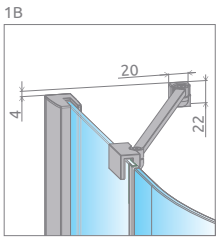

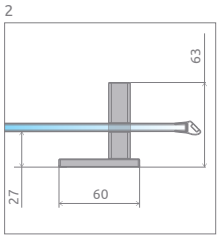

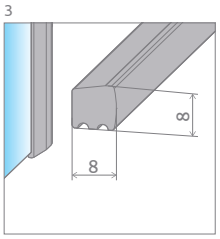

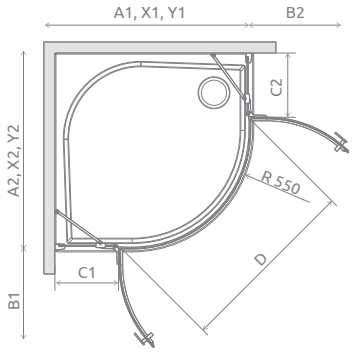

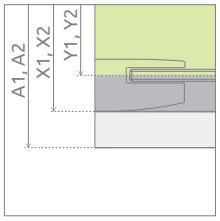

Model	A1	A2	X1	X2	Y1	Y2	B1	B2	C1	C2	D	H
PDD 80L×80P	800	800	785-800	785-800	767-782	767-782	440	440	188-203	188-203	825	2000
PDD 80L×90P	800	900	785-800	885-900	767-782	867-882	440	440	188-203	288-303	825	2000
PDD 80L×100P	800	1000	785-800	985-1000	767-782	967-982	440	440	188-203	388-403	825	2000
PDD 90L×80P	900	800	885-900	785-800	867-882	767-782	440	440	288-303	188-203	825	2000
PDD 90L×90P	900	900	885-900	885-900	867-882	867-882	440	440	288-303	288-303	825	2000
PDD 90L×100P	900	1000	885-900	985-1000	867-882	967-982	440	440	288-303	388-403	825	2000
PDD 100L×80P	1000	800	985-1000	785-800	967-982	767-782	440	440	388-403	188-203	825	2000
PDD 100L×90P	1000	900	985-1000	885-900	967-982	867-882	440	440	388-403	288-303	825	2000
PDD 100L×100P	1000	1000	985-1000	985-1000	967-982	967-982	440	440	388-403	388-403	825	2000

OPCJE DODATKOWE

PROFILE CHROME+ Patrz str. 8
PROFILE POSZERZAJĄCE Patrz str. 12
BEZ LISTWY PROGOWEJ Patrz str. 9
BRODZIKI PODPŁYTKOWE Patrz str. 416
DOSTĘPNE AKCESORIA Patrz str. 409

Profile poszerzające i uszczelki poziome		Nr art.	Cena brutto
	Profil +2 cm	P01-154200001	137
	Profil +4 cm	P01-155200001	167
	Uszczelka pozioma do montażu bez listwy – lewa	007-106700100	77
	Uszczelka pozioma do montażu bez listwy – prawa	007-106700200	77

ZALECANE BRODZIKI

Zantos A

Giaros A

Argos A

Delos A

Patmos A

Patmos A Compact

Rodos A Compact

Samos A

Siros A

Siros A Compact

Delos E

Patmos E

Laros E Compact

Tasos Plus E

Siros E Compact

RadaDrain z kratką odpływową

RadaDrain Odpływ liniowy

Więcej na stronie 390

Ceny detaliczne podano w PLN. Wymiary podane są w mm.

Essenza New KDJ

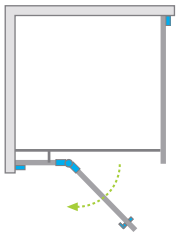

Składając zamówienie, należy podać 2 numery artykułów: drzwi i ścianki bocznej S1 kabiny.

DRZWI

Model	Wymiar brodzika **(A1)**	Wymiar do osi szyby **(Y1)**	Wysokość **(H)**	SZKŁO PRZEJRZYSTE	
				Nr artykułu	Cena brutto
KDJ drzwi 80 lewe	800	767-782	2000	385043-01-01L	1 803
KDJ drzwi 80 prawe	800	767-782	2000	385043-01-01R	1 803
KDJ drzwi 90 lewe	900	867-882	2000	385044-01-01L	1 854
KDJ drzwi 90 prawe	900	867-882	2000	385044-01-01R	1 854
KDJ drzwi 100 lewe	1000	967-982	2000	385040-01-01L	1 906
KDJ drzwi 100 prawe	1000	967-982	2000	385040-01-01R	1 906
KDJ drzwi 110 lewe	1100	1067-1082	2000	385041-01-01L	1 957
KDJ drzwi 110 prawe	1100	1067-1082	2000	385041-01-01R	1 957
KDJ drzwi 120 lewe	1200	1167-1182	2000	385042-01-01L	2 009
KDJ drzwi 120 prawe	1200	1167-1182	2000	385042-01-01R	2 009

ŚCIANKA BOCZNA S1

Model	Wymiar brodzika **(A2)**	Wymiar do osi szyby **(Y2)**	Wysokość **(H)**	SZKŁO PRZEJRZYSTE	
				Nr artykułu	Cena brutto
S1 75	750	717-732	2000	384049-01-01	876
S1 80	800	767-782	2000	384051-01-01	876
S1 90	900	867-882	2000	384050-01-01	927
S1 100	1000	967-982	2000	384052-01-01	979
S1 110	1100	1067-1082	2000	384053-01-01	1 030
S1 120	1200	1167-1182	2000	384054-01-01	1 082

Dopłata za opcję **Chrome+** wynosi 510 zł brutto do ceny kabiny.

Ceny detaliczne podano w PLN. Wymiary podane są w mm.

RYSUNKI TECHNICZNE

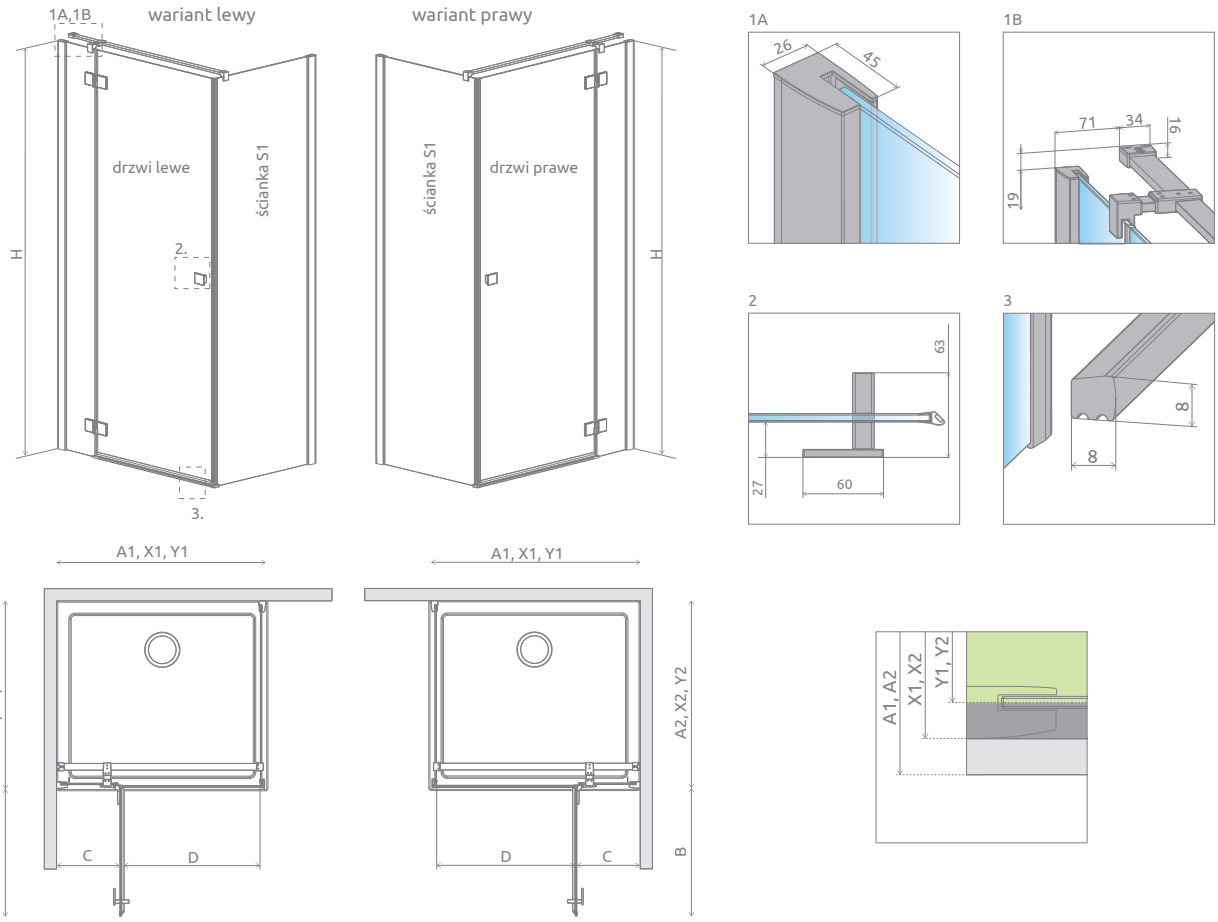

Drzwi	A1	X1	Y1	B	C	D	H
KDJ 80	800	785-800	767-782	520	254-269	505	2000
KDJ 90	900	885-900	867-882	620	254-269	605	2000
KDJ 100	1000	985-1000	967-982	620	354-369	605	2000
KDJ 110	1100	1085-1100	1067-1082	820	254-269	805	2000
KDJ 120	1200	1185-1200	1167-1182	820	354-369	805	2000

Ścianka S1	A2	X2	Y2
S1 75	750	735-750	717-732
S1 80	800	785-800	767-782
S1 90	900	885-900	867-882
S1 100	1000	985-1000	967-982
S1 110	1100	1085-1100	1067-1082
S1 120	1200	1185-1200	1167-1182

OPCJE DODATKOWE

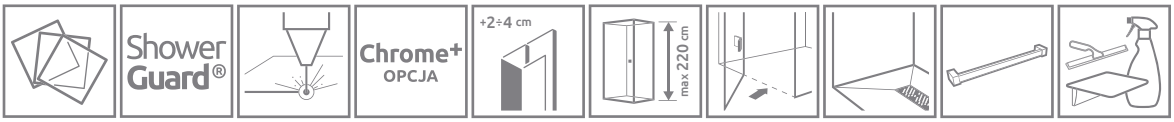

WARIANTY SZKŁA	OCHRONA ShowerGuard®	GRAWER NA SZKLE	PROFILE CHROME+	PROFILE POSZERZAJĄCE	MAKSYMALNA WYSOKOŚĆ	BEZ LISTWY PROGOWEJ	BRODZIKI PODPŁYTKOWE	WIESZAK NA RĘCZNIK	DOSTĘPNE AKCESORIA
Patrz str. 7/200	Patrz str. 6	Patrz str. 16	Patrz str. 8	Patrz str. 12	Patrz str. 9	Patrz str. 9	Patrz str. 416	Patrz str. 11	Patrz str. 409

Profile poszerzające i uszczelki poziome		Nr art.	Cena brutto
	Profil +2 cm	P01-154200001	137
	Profil +4 cm	P01-155200001	167
	Uszczelka pozioma do montażu bez listwy – lewa	007-106700500	64
	Uszczelka pozioma do montażu bez listwy – prawa	007-106700600	64

ZALECANE BRODZIKI

Więcej na stronie 390

Nowość

Essenza New KDJ B

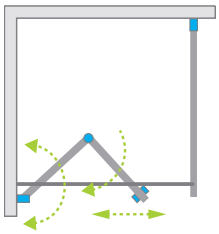

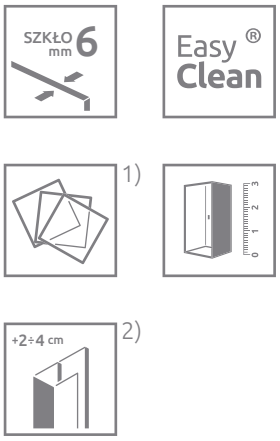

Składając zamówienie, należy podać 2 numery artykułów: drzwi i ścianki bocznej S1 kabiny.

DRZWI

Model	Wymiar brodzika **(A1)**	Wymiar do osi szyby **(Y1)**	Wysokość **(H1)**	SZKŁO PRZEJRZYSTE	
				Nr artykułu	Cena brutto
KDJ B drzwi 80 lewe	800	770-780	2020	385081-01-01L	1 803
KDJ B drzwi 80 prawe	800	770-780	2020	385081-01-01R	1 803
KDJ B drzwi 90 lewe	900	870-880	2020	385082-01-01L	1 854
KDJ B drzwi 90 prawe	900	870-880	2020	385082-01-01R	1 854
KDJ B drzwi 100 lewe	1000	970-980	2020	385083-01-01L	1 906
KDJ B drzwi 100 prawe	1000	970-980	2020	385083-01-01R	1 906

ŚCIANKA BOCZNA S1

Model	Wymiar brodzika **(A2)**	Wymiar do osi szyby **(Y2)**	Wysokość **(H2)**	SZKŁO PRZEJRZYSTE	
				Nr artykułu	Cena brutto
S1 75	750	717-732	2000	384049-01-01	876
S1 80	800	767-782	2000	384051-01-01	876
S1 90	900	867-882	2000	384050-01-01	927
S1 100	1000	967-982	2000	384052-01-01	979
S1 110	1100	1067-1082	2000	384053-01-01	1 030
S1 120	1200	1167-1182	2000	384054-01-01	1 082

OPCJE UCHWYTÓW

szczegóły na str. 9

TPE w kolorze czarnym

TPE w kolorze grafitowym

DODATKOWY UCHWYT

szczegóły na str. 10

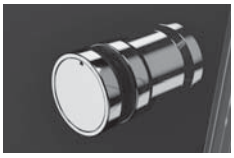

1) Tego modelu nie możemy wykonać w szkle Pixarena.
2) W modelu KDJ B profil poszerzający może być zastosowany tylko po stronie ścianki S1.

Ceny detaliczne podano w PLN. Wymiary podane są w mm.

RYSUNKI TECHNICZNE

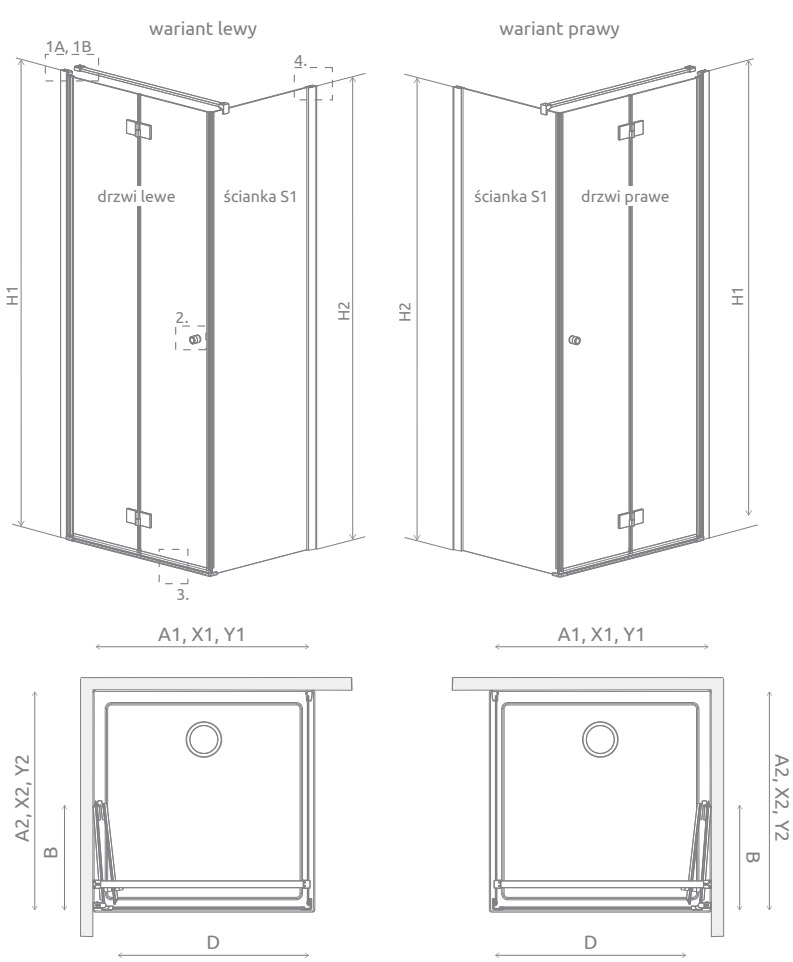

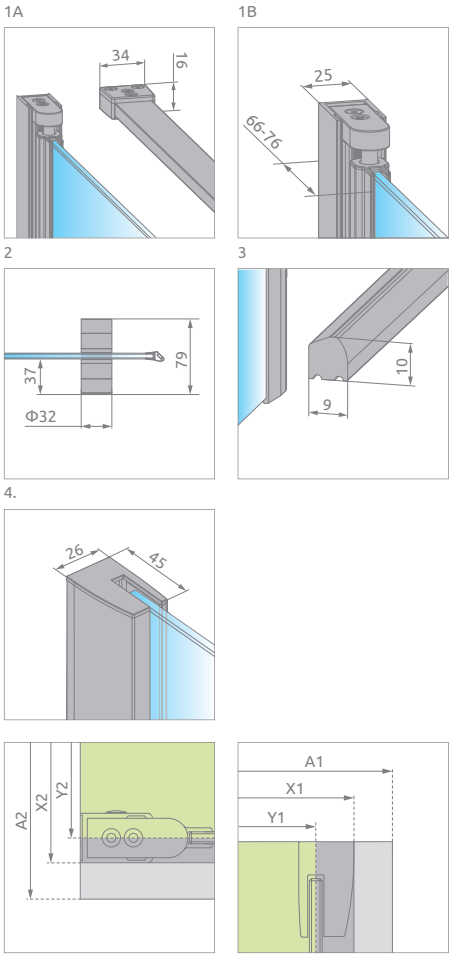

Drzwi	A1	X1	Y1	B	D	H1
KDJ 80	800	790-800	770-780	390	645	2020
KDJ 90	900	890-900	870-880	440	745	2020
KDJ 100	1000	990-1000	970-880	490	845	2020

Ścianka S1	A2	X2	Y2	H2
S1 75	750	735-750	717-732	2000
S1 80	800	785-800	767-782	2000
S1 90	900	885-900	867-882	2000
S1 100	1000	985-1000	967-982	2000
S1 110	1100	1085-1100	1067-1082	2000
S1 120	1200	1185-1200	1167-1182	2000

OPCJE DODATKOWE

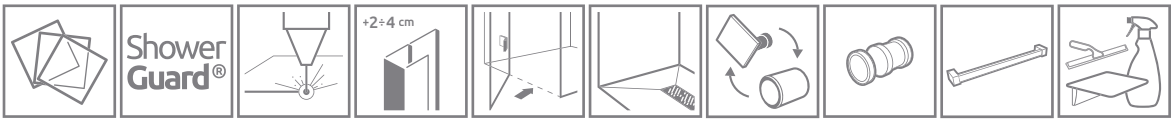

WARIANTY SZKŁA	OCHRONA ShowerGuard®	GRAWER NA SZKLE	PROFILE POSZERZAJĄCE	BEZ LISTWY PROGOWEJ	BRODZIKI PODPŁYTKOWE	OPCJA WYMIANY UCHWYTÓW	DODATKOWY UCHWYT	WIESZAK NA RĘCZNIK	DOSTĘPNE AKCESORIA
Patrz str. 7/200	Patrz str. 6	Patrz str. 16	Patrz str. 12	Patrz str. 9	Patrz str. 416	Patrz str. 9	Patrz str. 10	Patrz str. 11	Patrz str. 409

Profile poszerzające i uszczelki poziome	Nr art.	Cena brutto
Profil +2 cm – możliwość montażu tylko od strony profilu przyściennego ścianki S1	P01-154200001	137
Profil +4 cm – możliwość montażu tylko od strony profilu przyściennego ścianki S1	P01-155200001	167
Uszczelka pozioma do montażu bez listwy – lewa	007-106700500	64
Uszczelka pozioma do montażu bez listwy – prawa	007-106700600	64

Do modelu KDJ B należy zamówić 2 uszczelki poziome.

ZALECANE BRODZIKI

Więcej na stronie 390

Essenza New KDD

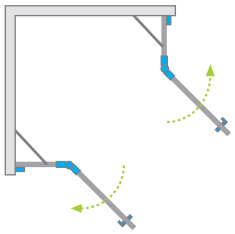

Składając zamówienie, należy podać 2 numery artykułów: części lewej i części prawej kabiny.

CZĘŚĆ LEWA

Model	Wymiar brodzika **(A1)**	Wymiar do osi szyby **(Y1)**	Wysokość **(H)**	SZKŁO PRZEJRZYSTE	
				Nr artykułu	Cena brutto
KDD 80 lewa	800	767-782	2000	385061-01-01L	1 494
KDD 90 lewa	900	867-882	2000	385060-01-01L	1 545
KDD 100 lewa	1000	967-982	2000	385062-01-01L	1 597

CZĘŚ PRAWA

Model	Wymiar brodzika **(A2)**	Wymiar do osi szyby **(Y2)**	Wysokość **(H)**	SZKŁO PRZEJRZYSTE	
				Nr artykułu	Cena brutto
KDD 80 prawa	800	767-782	2000	385061-01-01R	1 494
KDD 90 prawa	900	867-882	2000	385060-01-01R	1 545
KDD 100 prawa	1000	967-982	2000	385062-01-01R	1 597

Dopłata za opcję **Chrome+** wynosi 340 zł brutto do ceny kabiny.

Artykuły oznaczone kolorem szarym – czas realizacji zamówienia 10 dni roboczych.

Ceny detaliczne podano w PLN. Wymiary podane są w mm.

RYSUNKI TECHNICZNE

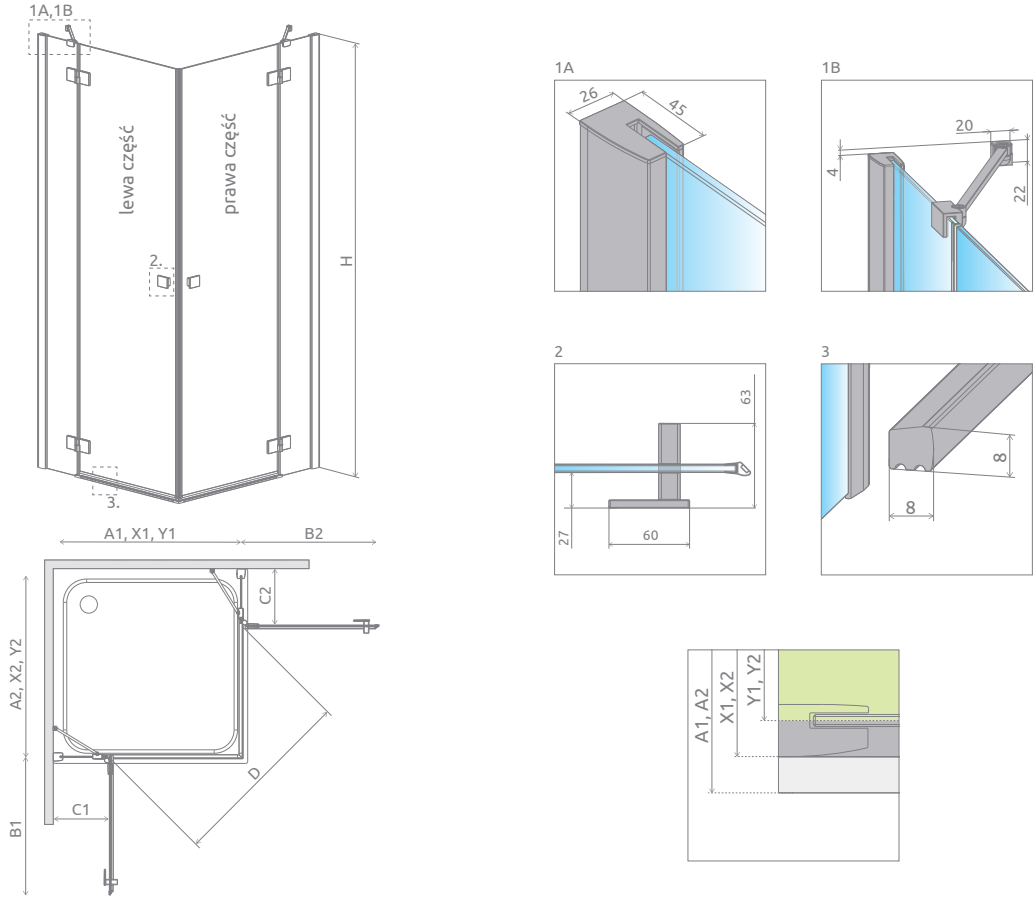

Model	A1	A2	X1	X2	Y1	Y2	B1	B2	C1	C2	D	H
KDD 80L×80P	800	800	785-800	785-800	767-782	767-782	525	525	257-272	257-272	745	2000
KDD 80L×90P	800	900	785-800	885-900	767-782	867-882	525	625	257-272	257-272	810	2000
KDD 80L×100P	800	1000	785-800	985-1000	767-782	967-982	525	625	257-272	357-372	810	2000
KDD 90L×80P	900	800	885-900	785-800	867-882	767-782	625	525	257-272	257-272	810	2000
KDD 90L×90P	900	900	885-900	885-900	867-882	867-882	625	625	257-272	257-272	885	2000
KDD 90L×100P	900	1000	885-900	985-1000	867-882	967-982	625	625	257-272	357-372	885	2000
KDD 100L×80P	1000	800	985-1000	785-800	967-982	767-782	625	525	357-372	257-272	810	2000
KDD 100L×90P	1000	900	985-1000	885-900	967-982	867-882	625	625	357-372	257-272	885	2000
KDD 100L×100P	1000	1000	985-1000	985-1000	967-982	967-982	625	625	357-372	357-372	885	2000

OPCJE DODATKOWE

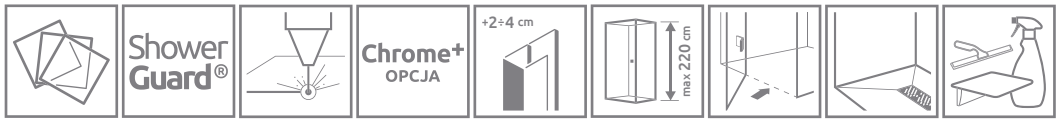

WARIANTY SZKŁA	OCHRONA ShowerGuard®	GRAWER NA SZKLE	PROFILE CHROME+	PROFILE POSZERZAJĄCE	MAKSYMALNA WYSOKOŚĆ	BEZ LISTWY PROGOWEJ	BRODZIKI PODPŁYTKOWE	DOSTĘPNE AKCESORIA
Patrz str. 7/200	Patrz str. 6	Patrz str. 16	Patrz str. 8	Patrz str. 12	Patrz str. 9	Patrz str. 9	Patrz str. 416	Patrz str. 409

Profile poszerzające i uszczelki poziome		Nr art.	Cena brutto
	Profil +2 cm	P01-154200001	137
	Profil +4 cm	P01-155200001	167
	Uszczelka pozioma do montażu bez listwy – lewa	007-106700500	64
	Uszczelka pozioma do montażu bez listwy – prawa	007-106700600	64

ZALECANE BRODZIKI

Więcej na stronie 390

Essenza New KDD B

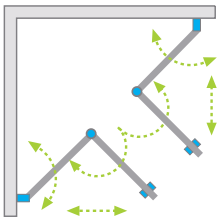

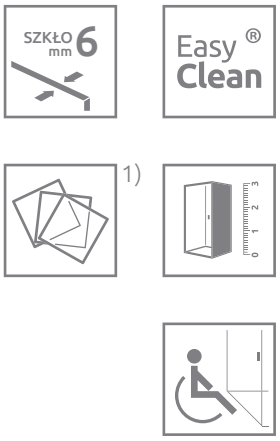

Przykład kabiny zamontowanej bez listwy progowej.

Składając zamówienie, należy podać 2 numery artykułów: części lewej i części prawej kabiny.

KABINA Z LISTWĄ PROGOWĄ
CZĘŚĆ LEWA

Model	Wymiar brodzika **(A1)**	Wymiar do osi szyby **(Y1)**	Wysokość **(H)**	SZKŁO PRZEJRZYSTE	
				Nr artykułu	Cena brutto
KDD B 80 lewa	800	772-782	2020	385070-01-01L	1 597
KDD B 90 lewa	900	872-882	2020	385071-01-01L	1 648
KDD B 100 lewa	1000	972-982	2020	385072-01-01L	1 700

CZĘŚĆ PRAWA

Model	Wymiar brodzika **(A2)**	Wymiar do osi szyby **(Y2)**	Wysokość **(H)**	SZKŁO PRZEJRZYSTE	
				Nr artykułu	Cena brutto
KDD B 80 prawa	800	772-782	2020	385070-01-01R	1 597
KDD B 90 prawa	900	872-882	2020	385071-01-01R	1 648
KDD B 100 prawa	1000	972-982	2020	385072-01-01R	1 700

KABINA BEZ LISTWY PROGOWEJ Nowość
CZĘŚĆ LEWA

Model	Wymiar brodzika **(A1)**	Wymiar do osi szyby **(Y1)**	Wysokość **(H)**	SZKŁO PRZEJRZYSTE	
				Nr artykułu	Cena brutto
KDD B 80 lewa	800	772-782	2020	385070-01-01LB	1 597
KDD B 90 lewa	900	872-882	2020	385071-01-01LB	1 648
KDD B 100 lewa	1000	972-982	2020	385072-01-01LB	1 700

CZĘŚĆ PRAWA

Model	Wymiar brodzika **(A2)**	Wymiar do osi szyby **(Y2)**	Wysokość **(H)**	SZKŁO PRZEJRZYSTE	
				Nr artykułu	Cena brutto
KDD B 80 prawa	800	772-782	2020	385070-01-01RB	1 597
KDD B 90 prawa	900	872-882	2020	385071-01-01RB	1 648
KDD B 100 prawa	1000	972-982	2020	385072-01-01RB	1 700

1) Tego modelu nie możemy wykonać w szkle Pixarena.

Ceny detaliczne podano w PLN. Wymiary podane są w mm.

RYSUNKI TECHNICZNE

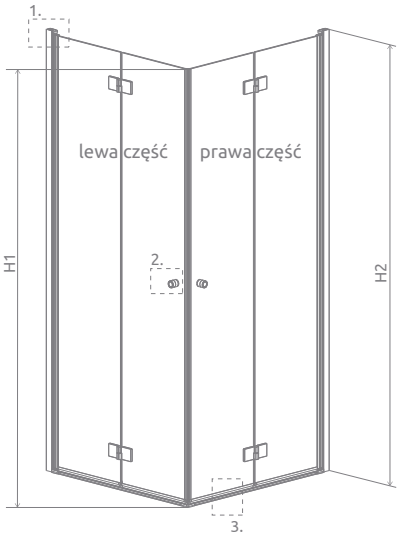

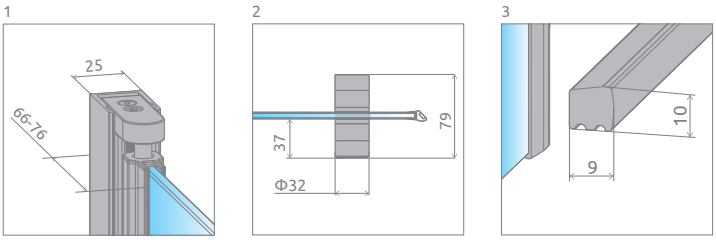

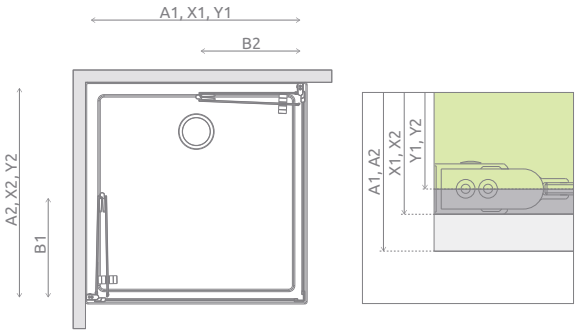

OPCJE UCHWYTÓW

szczegóły na str. 9

TPE w kolorze czarnym

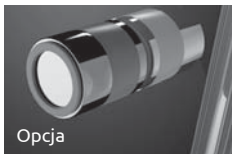

TPE w kolorze grafitowym

DODATKOWY UCHWYT

szczegóły na str. 10

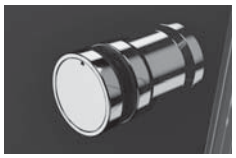

Model	A1	A2	X1	X2	Y1	Y2	B1	B2	H1	H2
KDD B 80L×80P	800	800	785-795	785-795	772-782	772-782	389	389	2000	2020
KDD B 80L×90P	800	900	785-795	885-895	772-782	872-882	389	439	2000	2020
KDD B 80L×100P	800	1000	785-795	985-995	772-782	972-982	389	489	2000	2020
KDD B 90L×80P	900	800	885-895	785-795	872-882	772-782	439	389	2000	2020
KDD B 90L×90P	900	900	885-895	885-895	872-882	872-882	439	439	2000	2020
KDD B 90L×100P	900	1000	885-895	985-995	872-882	972-982	439	489	2000	2020
KDD B 100L×80P	1000	800	985-995	785-795	972-982	772-782	489	389	2000	2020
KDD B 100L×90P	1000	900	985-995	885-895	972-982	872-882	489	439	2000	2020
KDD B 100L×100P	1000	1000	985-995	985-995	972-982	972-982	489	489	2000	2020

OPCJE DODATKOWE

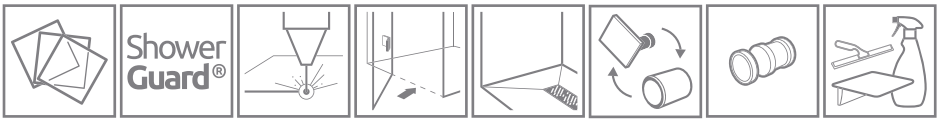

WARIANTY SZKŁA	OCHRONA ShowerGuard®	GRAWER NA SZKLE	BEZ LISTWY PROGOWEJ	BRODZIKI PODPŁYTKOWE	OPCJA WYMIANY UCHWYTÓW	DODATKOWY UCHWYT	DOSTĘPNE AKCESORIA
Patrz str. 7/200	Patrz str. 6	Patrz str. 16	Patrz str. 9	Patrz str. 416	Patrz str. 9	Patrz str. 11	Patrz str. 409

Uszczelki poziome		Nr art.	Cena brutto
	Uszczelka pozioma do montażu bez listwy – lewa	007-106700500	64
	Uszczelka pozioma do montażu bez listwy – prawa	007-106700600	64

Do modelu KDD B należy zamówić 4 uszczelki poziome.

ZALECANE BRODZIKI

Więcej na stronie 390

Essenza New PTJ

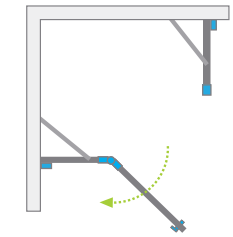

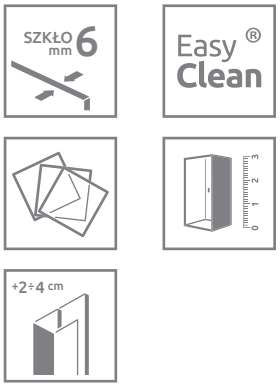

Składając zamówienie, należy podać 2 numery artykułów: drzwi oraz kompletu ścianek Z i S.

KABINY SYMETRYCZNE

	Model	Wymiar brodzika **(A1×A2)**	Wymiar do osi szyby **(Y1×Y2)**	Wysokość **(H)**	Nazwa elementu	SZKŁO PRZEJRZYSTE	
						Nr artykułu	Cena brutto
Nowość	PTJ 80×80 drzwi lewe*	800×800	767-782×767-782	2000	PTJ drzwi lewe	385010-01-01L	1 309
					PTJ ścianki 80 Z×80 S	385049-01-01	1 295
Nowość	PTJ 80×80 drzwi prawe*	800×800	767-782×767-782	2000	PTJ drzwi prawe	385010-01-01R	1 309
					PTJ ścianki 80 Z×80 S	385049-01-01	1 295
	PTJ 90×90 drzwi lewe	900×900	867-882×867-882	2000	PTJ drzwi lewe	385010-01-01L	1 309
					PTJ ścianki 90 Z×90 S	385050-01-01	1 349
	PTJ 90×90 drzwi prawe	900×900	867-882×867-882	2000	PTJ drzwi prawe	385010-01-01R	1 309
					PTJ ścianki 90 Z×90 S	385050-01-01	1 349
Nowość	PTJ 100×100 drzwi lewe*	1000×1000	967-982×967-982	2000	PTJ drzwi lewe	385010-01-01L	1 309
					PTJ ścianki 100 Z×100 S	385051-01-01	1 401
Nowość	PTJ 100×100 drzwi prawe*	1000×1000	967-982×967-982	2000	PTJ drzwi prawe	385010-01-01R	1 309
					PTJ ścianki 100 Z×100 S	385051-01-01	1 401

KABINY ASYMETRYCZNE

	Model	Wymiar brodzika **(A1×A2)**	Wymiar do osi szyby **(Y1×Y2)**	Wysokość **(H)**	Nazwa elementu	SZKŁO PRZEJRZYSTE	
						Nr artykułu	Cena brutto
Nowość	PTJ 80×90 drzwi lewe na krótkiej ściance*	800×900	767-782×867-882	2000	PTJ drzwi lewe	385010-01-01L	1 309
					PTJ ścianki 80 Z×90 S	385052-01-01	1 322
Nowość	PTJ 80×90 drzwi prawe na krótkiej ściance*	800×900	767-782×867-882	2000	PTJ drzwi prawe	385010-01-01R	1 309
					PTJ ścianki 80 Z×90 S	385052-01-01	1 322
Nowość	PTJ 90×80 drzwi lewe na długiej ściance*	900×800	867-882×767-782	2000	PTJ drzwi lewe	385010-01-01L	1 309
					PTJ ścianki 90 Z×80 S	385053-01-01	1 322
Nowość	PTJ 90×80 drzwi prawe na długiej ściance*	900×800	867-882×767-782	2000	PTJ drzwi prawe	385010-01-01R	1 309
					PTJ ścianki 90 Z×80 S	385053-01-01	1 322
Nowość	PTJ 80×100 drzwi lewe na krótkiej ściance	800×1000	767-782×967-982	2000	PTJ drzwi lewe	385010-01-01L	1 309
					PTJ ścianki 80 Z×100 S	385054-01-01	1 349
Nowość	PTJ 80×100 drzwi prawe na krótkiej ściance	800×1000	767-782×967-982	2000	PTJ drzwi prawe	385010-01-01R	1 309
					PTJ ścianki 80 Z×100 S	385054-01-01	1 349
Nowość	PTJ 100×80 drzwi lewe na długiej ściance	1000×800	967-982×767-782	2000	PTJ drzwi lewe	385010-01-01L	1 309
					PTJ ścianki 100 Z×80 S	385055-01-01	1 349
Nowość	PTJ 100×80 drzwi prawe na długiej ściance	1000×800	967-982×767-782	2000	PTJ drzwi prawe	385010-01-01R	1 309
					PTJ ścianki 100 Z×80 S	385055-01-01	1 349
Nowość	PTJ 90×100 drzwi lewe na krótkiej ściance*	900×1000	867-882×967-982	2000	PTJ drzwi lewe	385010-01-01L	1 309
					PTJ ścianki 90 Z×100 S	385056-01-01	1 375
Nowość	PTJ 90×100 drzwi prawe na krótkiej ściance*	900×1000	867-882×967-982	2000	PTJ drzwi prawe	385010-01-01R	1 309
					PTJ ścianki 90 Z×100 S	385056-01-01	1 375
Nowość	PTJ 100×90 drzwi lewe na długiej ściance*	1000×900	967-982×867-882	2000	PTJ drzwi lewe	385010-01-01L	1 309
					PTJ ścianki 100 Z×90 S	385057-01-01	1 375
Nowość	PTJ 100×90 drzwi prawe na długiej ściance*	1000×900	967-982×867-882	2000	PTJ drzwi prawe	385010-01-01R	1 309
					PTJ ścianki 100 Z×90 S	385057-01-01	1 375

Dopłata za opcję **Chrome+** wynosi 340 zł brutto do ceny kabiny.

Artykuły oznaczone kolorem szarym – czas realizacji zamówienia 10 dni roboczych.

* Do zaznaczonych modeli oferujemy tylko brodziki podpłytkowe.

RYSUNKI TECHNICZNE

wariant lewy

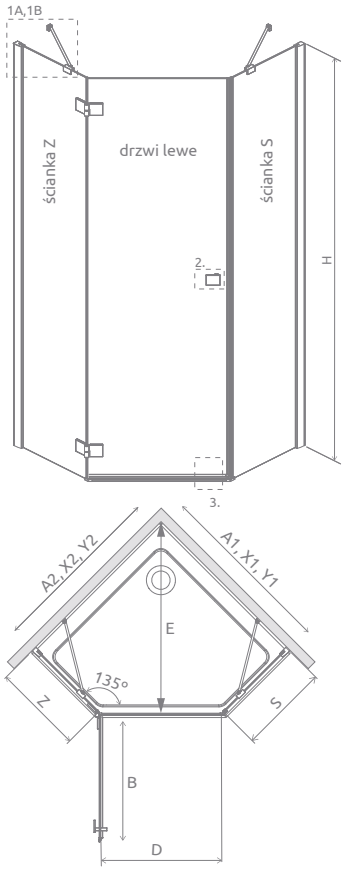

wariant prawy

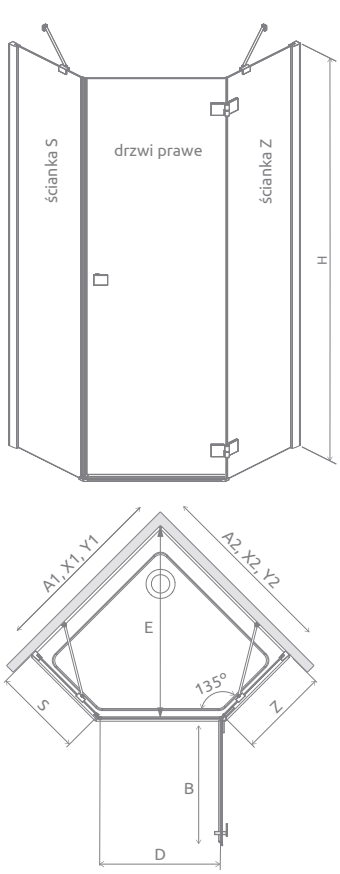

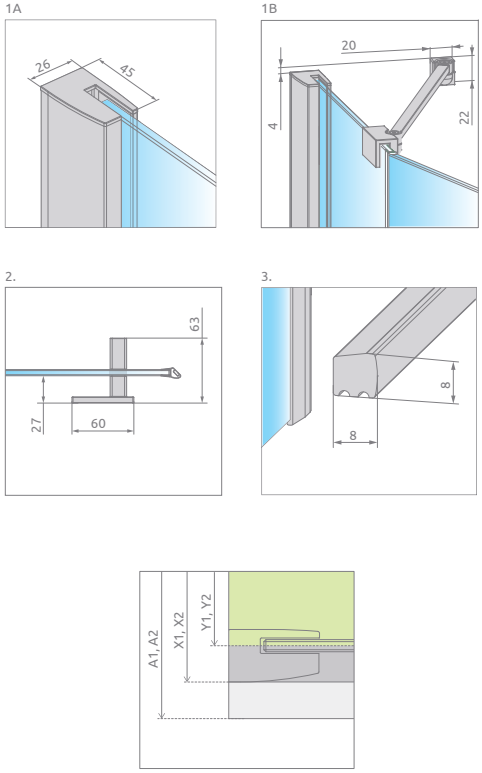

Model	A1	A2	X1	X2	Y1	Y2	B	Z	S	D	E	H
PTJ 80Z×80S	800	800	785-800	785-800	767-782	767-782	620	340-355	335-350	600	775-796	2000
PTJ 80Z×90S	800	900	785-800	885-900	767-782	867-882	620	340-355	435-450	600	846-867	2000
PTJ 80Z×100S	800	1000	785-800	985-1000	767-782	967-982	620	340-355	535-550	600	916-937	2000
PTJ 90Z×80S	900	800	885-900	785-800	867-882	767-782	620	440-455	335-350	600	846-867	2000
PTJ 90Z×90S	900	900	885-900	885-900	867-882	867-882	620	440-455	435-450	600	916-937	2000
PTJ 90Z×100S	900	1000	885-900	985-1000	867-882	967-982	620	440-455	535-550	600	987-1008	2000
PTJ 100Z×80S	1000	800	985-1000	785-800	967-982	767-782	620	540-555	335-350	600	916-937	2000
PTJ 100Z×90S	1000	900	985-1000	885-900	967-982	867-882	620	540-555	435-450	600	987-1008	2000
PTJ 100Z×100S	1000	1000	985-1000	985-1000	967-982	967-982	620	540-555	535-550	600	1058-1079	2000

OPCJE DODATKOWE

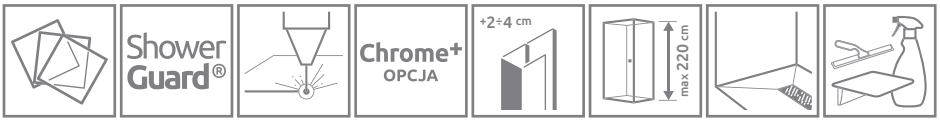

WARIANTY SZKŁA	OCHRONA ShowerGuard®	GRAWER NA SZKLE	PROFILE CHROME+	PROFILE POSZERZAJĄCE	MAKSYMALNA WYSOKOŚĆ	BRODZIKI PODPŁYTKOWE	DOSTĘPNE AKCESORIA
Patrz str. 7/200	Patrz str. 6	Patrz str. 16	Patrz str. 8	Patrz str. 12	Patrz str. 9	Patrz str. 416	Patrz str. 409

Profile poszerzające i uszczelki poziome		Nr art.	Cena brutto
	Profil +2 cm	P01-154200001	137
	Profil +4 cm	P01-155200001	167
	Uszczelka pozioma do montażu bez listwy – lewa	007-106700500	64
	Uszczelka pozioma do montażu bez listwy – prawa	007-106700600	64

ZALECANE BRODZIKI

Doros Plus PT

Doros PT

Doros PT Compact

Doros PT E

Doros PT E Compact

RadaDrain z kratką odpływową

Więcej na stronie 390

Essenza New KDJ+S

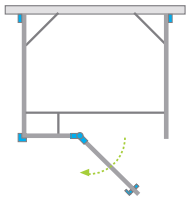

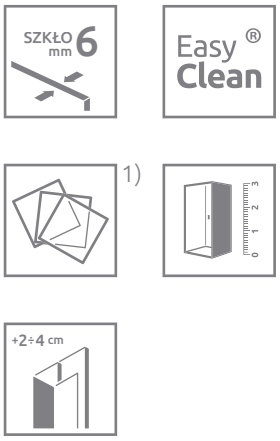

Składając zamówienie, należy podać 3 numery artykułów: drzwi i ścianek bocznych kabiny.

DRZWI

Model	Szerokość (A1)	Wymiar do osi szyby (Y1)	Wysokość (H)	SZKŁO PRZEJRZYSTE	
				Nr artykułu	Cena brutto
KDJ+S drzwi 80 lewe	800	748	2000	385021-01-01L	1 597
KDJ+S drzwi 80 prawe	800	748	2000	385021-01-01R	1 597
KDJ+S drzwi 90 lewe	900	848	2000	385020-01-01L	1 648
KDJ+S drzwi 90 prawe	900	848	2000	385020-01-01R	1 648
KDJ+S drzwi 100 lewe	1000	948	2000	385022-01-01L	1 700
KDJ+S drzwi 100 prawe	1000	948	2000	385022-01-01R	1 700
KDJ+S drzwi 110 lewe	1100	1048	2000	385023-01-01L	1 751
KDJ+S drzwi 110 prawe	1100	1048	2000	385023-01-01R	1 751
KDJ+S drzwi 120 lewe	1200	1148	2000	385024-01-01L	1 803
KDJ+S drzwi 120 prawe	1200	1148	2000	385024-01-01R	1 803

ŚCIANKA BOCZNA S1

(w opakowaniu znajduje się jedna ścianka boczna, składając zamówienie należy zamówić 2 ścianki boczne)

Model	Szerokość (A2)	Wymiar do osi szyby (Y2)	Wysokość (H)	SZKŁO PRZEJRZYSTE	
				Nr artykułu	Cena brutto
S1 75	750	717-732	2000	384049-01-01	876
S1 80	800	767-782	2000	384051-01-01	876
S1 90	900	867-882	2000	384050-01-01	927
S1 100	1000	967-982	2000	384052-01-01	979

Dopłata za opcję **Chrome+** wynosi 680 zł brutto do ceny kabiny.

Artykuły oznaczone kolorem szarym – czas realizacji zamówienia 10 dni roboczych.

1) Tego modelu nie możemy wykonać w szkle Pixarena.

Ceny detaliczne podano w PLN. Wymiary podane są w mm.

RYSUNKI TECHNICZNE

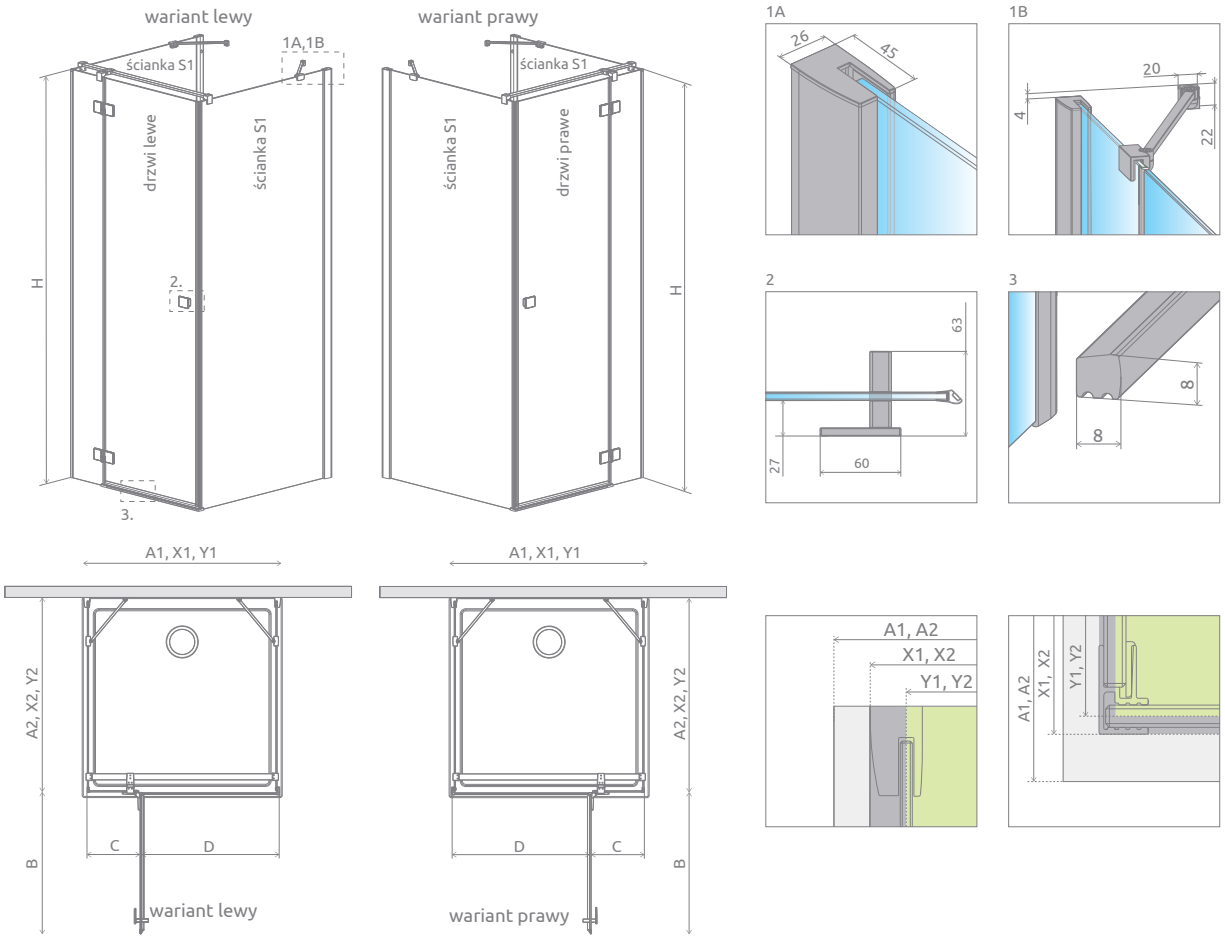

Drzwi	A1	X1	Y1	B	C	D	H
KDJ+S 80	800	785	748	520	239	505	2000
KDJ+S 90	900	885	848	620	239	605	2000
KDJ+S 100	1000	985	948	620	339	605	2000
KDJ+S 110	1100	1085	1048	820	239	805	2000
KDJ+S 120	1200	1185	1148	820	339	805	2000

Ścianka S1	A2	X2	Y2
S1 75	750	722-737	717-732
S1 80	800	772-787	767-782
S1 90	900	872-887	867-882
S1 100	1000	972-987	967-982

OPCJE DODATKOWE

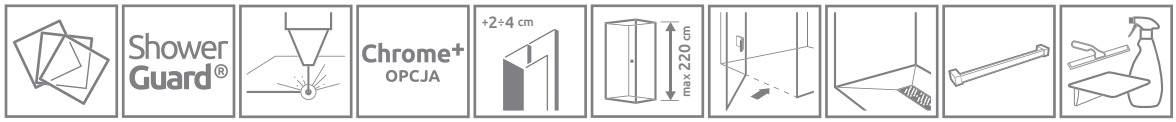

WARIANTY SZKŁA	OCHRONA ShowerGuard®	GRAWER NA SZKLE	PROFILE CHROME+	PROFILE POSZERZAJĄCE	MAKSYMALNA WYSOKOŚĆ	BEZ LISTWY PROGOWEJ	BRODZIKI PODPŁYTKOWE	WIESZAK NA RĘCZNIK	DOSTĘPNE AKCESORIA
Patrz str. 7/200	Patrz str. 6	Patrz str. 16	Patrz str. 8	Patrz str. 12	Patrz str. 9	Patrz str. 9	Patrz str. 416	Patrz str. 11	Patrz str. 409

Profile poszerzające i uszczelki poziome		Nr art.	Cena brutto
	Profil +2 cm	P01-154200001	137
	Profil +4 cm	P01-155200001	167
	Uszczelka pozioma do montażu bez listwy – lewa	007-106700500	64
	Uszczelka pozioma do montażu bez listwy – prawa	007-106700600	64

ZALECANE BRODZIKI

Więcej na stronie 390

Essenza New DWJ

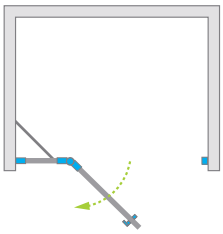

Model	Szerokość wnęki **(X)**	Wysokość **(H)**	SZKŁO PRZEJRZYSTE	
			Nr artykułu	Cena brutto
DWJ 80 lewe	790-813	2000	385012-01-01L	1 648
DWJ 80 prawe	790-813	2000	385012-01-01R	1 648
DWJ 90 lewe	890-913	2000	385013-01-01L	1 700
DWJ 90 prawe	890-913	2000	385013-01-01R	1 700
DWJ 100 lewe	990-1013	2000	385014-01-01L	1 751
DWJ 100 prawe	990-1013	2000	385014-01-01R	1 751
DWJ 110 lewe	1090-1113	2000	385015-01-01L	1 803
DWJ 110 prawe	1090-1113	2000	385015-01-01R	1 803
DWJ 120 lewe	1190-1213	2000	385016-01-01L	1 854
DWJ 120 prawe	1190-1213	2000	385016-01-01R	1 854
DWJ 130 lewe	1290-1313	2000	385017-01-01L	1 906
DWJ 130 prawe	1290-1313	2000	385017-01-01R	1 906

Dopłata za opcję **Chrome+** wynosi 510 zł brutto do ceny drzwi.

Ceny detaliczne podano w PLN. Wymiary podane są w mm.

RYSUNKI TECHNICZNE

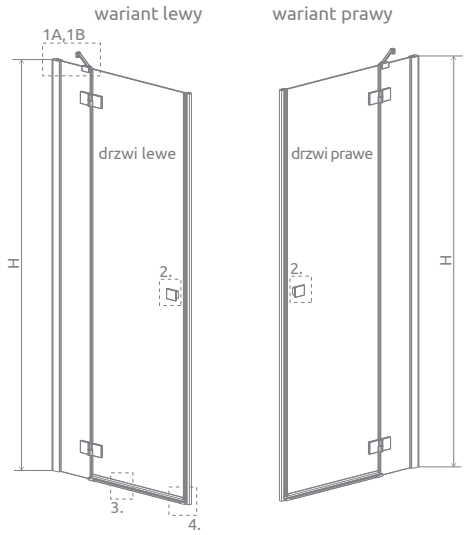

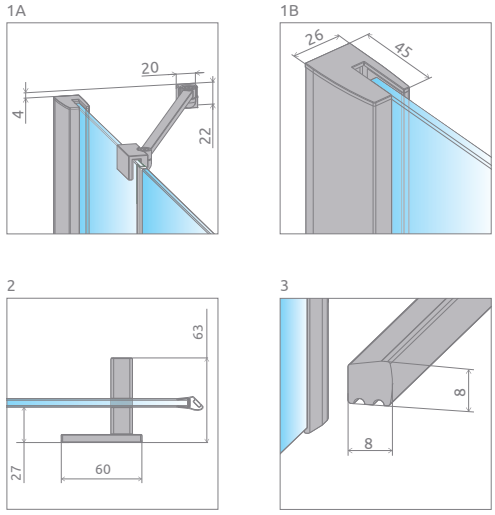

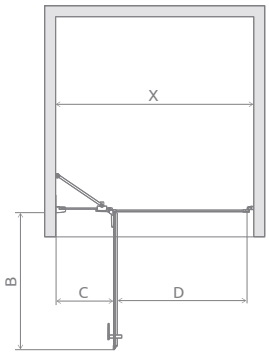

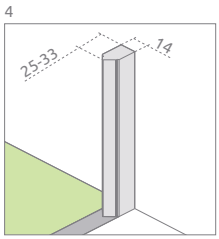

Model	X	B	C	D	H
DWJ 80	790-813	520	254-269	505	2000
DWJ 90	890-913	620	254-269	605	2000
DWJ 100	990-1013	620	354-369	605	2000
DWJ 110	1090-1113	820	254-269	805	2000
DWJ 120	1190-1213	820	354-369	805	2000
DWJ 130	1290-1313	820	454-469	805	2000

OPCJE DODATKOWE

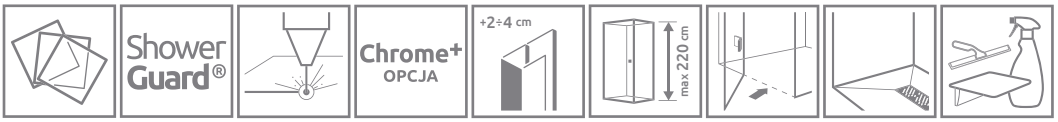

WARIANTY SZKŁA	OCHRONA ShowerGuard®	GRAWER NA SZKLE	PROFILE CHROME+	PROFILE POSZERZAJĄCE	MAKSYMALNA WYSOKOŚĆ	BEZ LISTWY PROGOWEJ	BRODZIKI PODPŁYTKOWE	DOSTĘPNE AKCESORIA
Patrz str. 7/200	Patrz str. 6	Patrz str. 16	Patrz str. 8	Patrz str. 12	Patrz str. 9	Patrz str. 9	Patrz str. 416	Patrz str. 409

Profile poszerzające i uszczelki poziome		Nr art.	Cena brutto
	Profil +2 cm – możliwość montażu tylko po stronie ścianki stałej	P01-154200001	137
	Profil +4 cm – możliwość montażu tylko po stronie ścianki stałej	P01-155200001	167
	Uszczelka pozioma do montażu bez listwy – lewa	007-106700500	64
	Uszczelka pozioma do montażu bez listwy – prawa	007-106700600	64

ZALECANE BRODZIKI

Więcej na stronie 390

Ceny detaliczne podano w PLN. Wymiary podane są w mm.

Essenza New DWJS

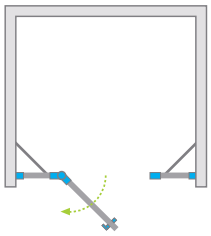

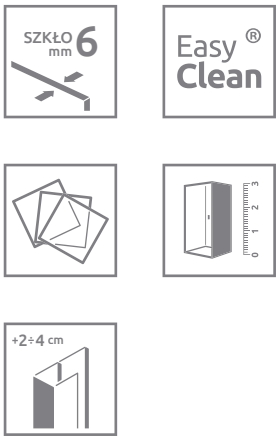

Składając zamówienie, należy podać 2 numery artykułów: drzwi i ścianek bocznych kabiny.

DRZWI

Model	Szerokość wnęki **(X)**	Wysokość **(H)**	SZKŁO PRZEJRZYSTE	
			Nr artykułu	Cena brutto
DWJS 110 L	1085-1115	2000	385030-01-01L	1 185
DWJS 110 R	1085-1115	2000	385030-01-01R	1 185
DWJS 120 L	1185-1215	2000	385031-01-01L	1 236
DWJS 120 R	1185-1215	2000	385031-01-01R	1 236
DWJS 130 L	1285-1315	2000	385032-01-01L	1 288
DWJS 130 R	1285-1315	2000	385032-01-01R	1 288
DWJS 140 L	1385-1415	2000	385033-01-01L	1 339
DWJS 140 R	1385-1415	2000	385033-01-01R	1 339

ŚCIANKI BOCZNE S (komplet 2 ścianek)

Model	Wysokość **(H)**	SZKŁO PRZEJRZYSTE	
		Nr artykułu	Cena brutto
S	2000	384090-01-01	927

Dopłata za opcję **Chrome+** wynosi 340 zł brutto do ceny kabiny.

Artykuły oznaczone kolorem szarym – czas realizacji zamówienia 10 dni roboczych.

RYSUNKI TECHNICZNE

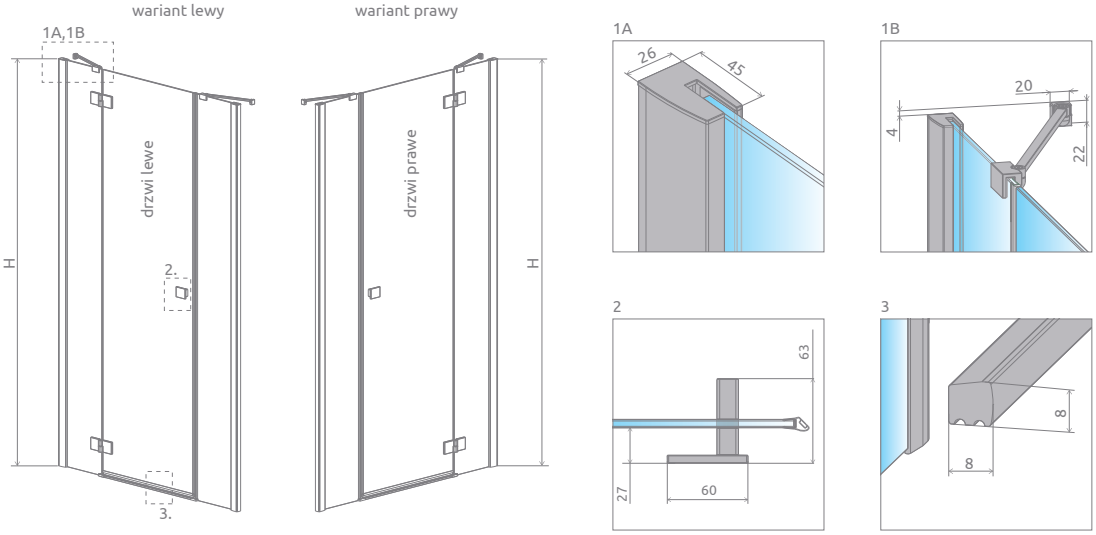

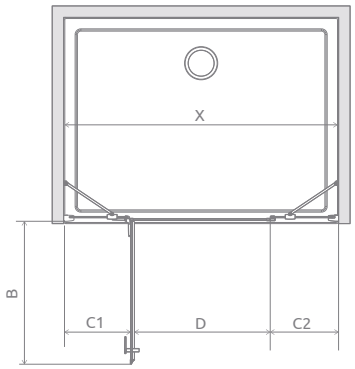

Model	X	B	C1	C2	D	H
DWJS 110	1085-1115	520	285-300	290-305	495	2000
DWJS 120	1185-1215	620	285-300	290-305	595	2000
DWJS 130	1285-1315	720	285-300	290-305	695	2000
DWJS 140	1385-1415	820	285-300	290-305	795	2000

OPCJE DODATKOWE

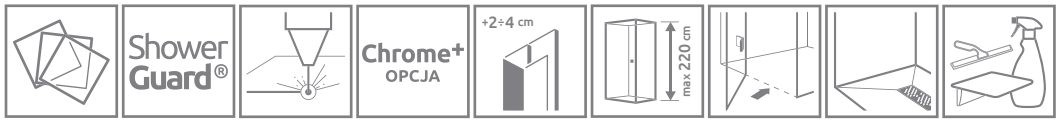

WARIANTY SZKŁA	OCHRONA ShowerGuard®	GRAWER NA SZKLE	PROFILE CHROME+	PROFILE POSZERZAJĄCE	MAKSYMALNA WYSOKOŚĆ	BEZ LISTWY PROGOWEJ	BRODZIKI PODPŁYTKOWE	DOSTĘPNE AKCESORIA
Patrz str. 7/200	Patrz str. 6	Patrz str. 16	Patrz str. 8	Patrz str. 12	Patrz str. 9	Patrz str. 9	Patrz str. 416	Patrz str. 409

Profile poszerzające i uszczelki poziome		Nr art.	Cena brutto
	Profil +2 cm	P01-154200001	137
	Profil +4 cm	P01-155200001	167
	Uszczelka pozioma do montażu bez listwy – lewa	007-106700500	64
	Uszczelka pozioma do montażu bez listwy – prawa	007-106700600	64

ZALECANE BRODZIKI

Giaros D | Doros Plus D | Doros D | Doros D Compact | Argos D | Argos D z obudową | Laros D Compact | Zantos F | Doros Plus F | Doros F | Doros F Compact

RadaDrain z odpływem liniowym | RadaDrain z kratką odpływową | RadaDrain Odpływ liniowy

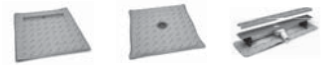

Więcej na stronie 390

Nowość

Essenza New DWB

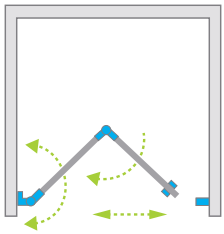

1)

Model	Szerokość wnęki **(X)**	Wysokość **(H1)**	SZKŁO PRZEJRZYSTE	
			Nr artykułu	Cena brutto
DWB 80 lewe	790-808	2020	385075-01-01L	1800
DWB 80 prawe	790-808	2020	385075-01-01R	1800
DWB 90 lewe	890-908	2020	385076-01-01L	1850
DWB 90 prawe	890-908	2020	385076-01-01R	1850
DWB 100 lewe	990-1008	2020	385077-01-01L	1900
DWB 100 prawe	990-1008	2020	385077-01-01R	1900

Dopłata za opcję **Chrome+** wynosi 510 zł brutto do ceny drzwi.

OPCJE UCHWYTÓW

szczegóły na str. 9

TPE w kolorze czarnym

TPE w kolorze grafitowym

DODATKOWY UCHWYT

szczegóły na str. 10

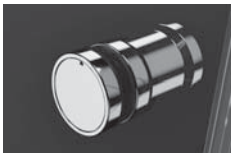

1) Tego modelu nie możemy wykonać w szkle Pixarena.

Ceny detaliczne podano w PLN. Wymiary podane są w mm.

RYSUNKI TECHNICZNE

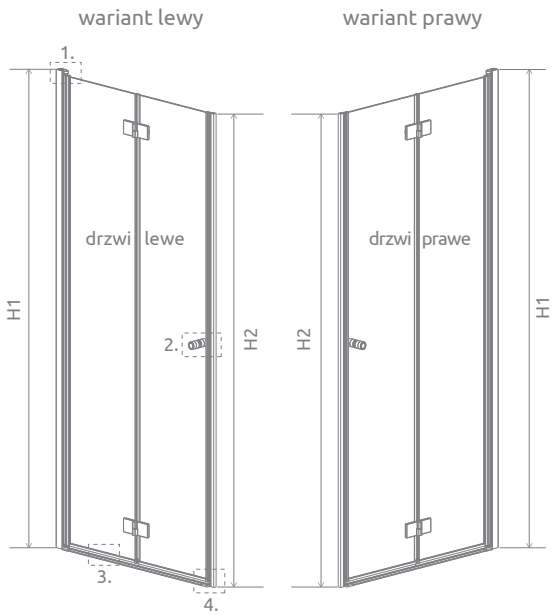

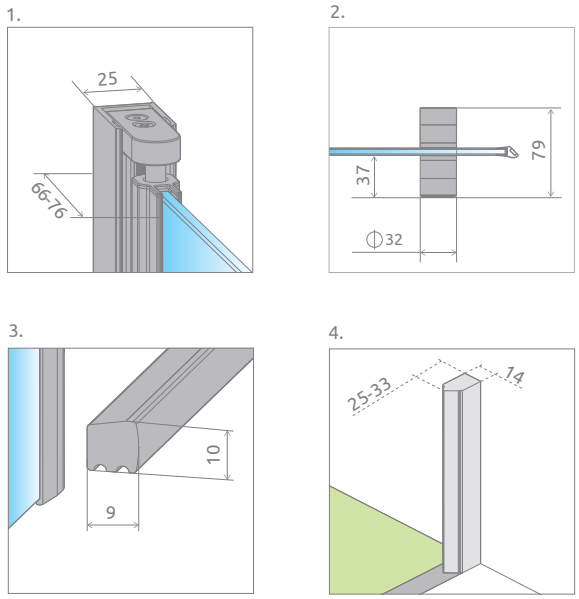

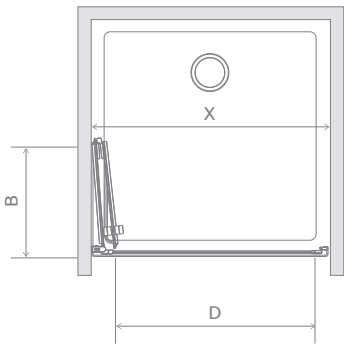

Model	X	B	D	H1	H2
DWB 80	790-808	390	680	2020	2000
DWB 90	890-908	440	780	2020	2000
DWB 100	990-1008	490	880	2020	2000

OPCJE DODATKOWE

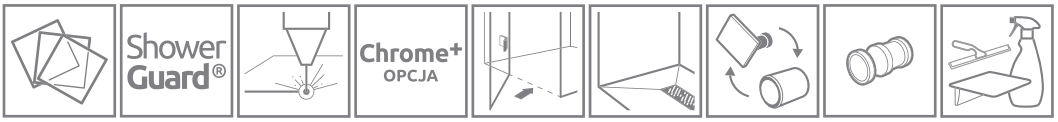

WARIANTY SZKŁA	OCHRONA ShowerGuard®	GRAWER NA SZKLE	PROFILE CHROME+	BEZ LISTWY PROGOWEJ	BRODZIKI PODPŁYTKOWE	OPCJA WYMIANY UCHWYTÓW	DODATKOWY UCHWYT	DOSTĘPNE AKCESORIA
Patrz str. 7/200	Patrz str. 6	Patrz str. 16	Patrz str. 8	Patrz str. 9	Patrz str. 416	Patrz str. 9	Patrz str. 10	Patrz str. 409

Uszczelki poziome		Nr art.	Cena brutto
	Uszczelka pozioma do montażu bez listwy – lewa	007-106700500	64
	Uszczelka pozioma do montażu bez listwy – prawa	007-106700600	64

Do modelu DWB należy zamówić 2 uszczelki poziome.

ZALECANE BRODZIKI

Cennik produktów w wariantach szkła i z ochroną ShowerGuard®

Essenza New KDJ

Składając zamówienie, należy podać 2 numery artykułów: drzwi i ścianki bocznej S1 kabiny.

DRZWI

Model	Wymiar brodzika **(A1)**	Wysokość **(H)**	Nr artykułu	Brązowe Grafitowe Pixarena	Satynowe	UltraClear	ShowerGuard® Mirror
				Cena brutto			
KDJ drzwi 80 lewe	800	2000	385043-01-01L	1 903	2 003	2 043	2 283
KDJ drzwi 80 prawe	800	2000	385043-01-01R	1 903	2 003	2 043	2 283
KDJ drzwi 90 lewe	900	2000	385044-01-01L	1 954	2 054	2 094	2 334
KDJ drzwi 90 prawe	900	2000	385044-01-01R	1 954	2 054	2 094	2 334
KDJ drzwi 100 lewe	1000	2000	385040-01-01L	2 006	2 106	2 146	2 386
KDJ drzwi 100 prawe	1000	2000	385040-01-01R	2 006	2 106	2 146	2 386
KDJ drzwi 110 lewe	1100	2000	385041-01-01L	2 107	2 257	2 317	2 677
KDJ drzwi 110 prawe	1100	2000	385041-01-01R	2 107	2 257	2 317	2 677
KDJ drzwi 120 lewe	1200	2000	385042-01-01L	2 159	2 309	2 369	2 729
KDJ drzwi 120 prawe	1200	2000	385042-01-01R	2 159	2 309	2 369	2 729

ŚCIANKA BOCZNA S1

Model	Wymiar brodzika **(A2)**	Wysokość **(H)**	Nr artykułu	Brązowe Grafitowe Pixarena	Satynowe	UltraClear	ShowerGuard® Mirror
				Cena brutto			
S1 75	750	2000	384049-01-02	976	1 076	1 116	1 356
S1 80	800	2000	384051-01-01	976	1 076	1 116	1 356
S1 90	900	2000	384050-01-01	1 027	1 127	1 167	1 407
S1 100	1000	2000	384052-01-01	1 079	1 179	1 219	1 459
S1 110	1100	2000	384053-01-01	1 180	1 330	1 390	1 750
S1 120	1200	2000	384054-01-01	1 232	1 382	1 442	1 802

Dopłata za opcję **Chrome+** wynosi 510 zł brutto do ceny kabiny.

Essenza New KDJ B

Składając zamówienie, należy podać 2 numery artykułów: drzwi oraz ścianki bocznej.

DRZWI

Model	Szerokość brodzika **(A1)**	Wysokość **(H1)**	Nr artykułu	Brązowe Grafitowe	Satynowe	UltraClear	ShowerGuard® Mirror
				Cena brutto			
KDJ B drzwi 80 lewe	800	2020	385081-01-01L	1 903	2 003	2 043	2 283
KDJ B drzwi 80 prawe	800	2020	385081-01-01R	1 903	2 003	2 043	2 283
KDJ B drzwi 90 lewe	900	2020	385082-01-01L	1 954	2 054	2 094	2 334
KDJ B drzwi 90 prawe	900	2020	385082-01-01R	1 954	2 054	2 094	2 334
KDJ B drzwi 100 lewe	1000	2020	385083-01-01L	2 006	2 106	2 146	2 386
KDJ B drzwi 100 prawe	1000	2020	385083-01-01R	2 006	2 106	2 146	2 386

ŚCIANKA BOCZNA S1

Model	Szerokość brodzika **(A1)**	Wysokość **(H2)**	Nr artykułu	Brązowe Grafitowe	Satynowe	UltraClear	ShowerGuard® Mirror
				Cena brutto			
S1 75	750	2000	384049-01-01	976	1 076	1 116	1 356
S1 80	800	2000	384051-01-01	976	1 076	1 116	1 356
S1 90	900	2000	384050-01-01	1 027	1 127	1 167	1 407
S1 100	1000	2000	384052-01-01	1 079	1 179	1 219	1 459
S1 110	1100	2000	384053-01-01	1 180	1 330	1 390	1 750
S1 120	1200	2000	384054-01-01	1 232	1 382	1 442	1 802

Czas realizacji zamówień produktów w wybranym wariancie szkła i z ochroną ShowerGuard® wynosi 10 dni roboczych.

Essenza New KDD

Składając zamówienie, należy podać 2 numery artykułów: części lewej i części prawej kabiny.

CZĘŚĆ LEWA

Model	Wymiar brodzika **(A1)**	Wysokość **(H)**	Nr artykułu	Brązowe Grafitowe Pixarena	Satynowe	UltraClear	ShowerGuard® Mirror
				Cena brutto			
KDD 80 lewa	800	2000	385061-01-01L	1 594	1 694	1 734	1 974
KDD 90 lewa	900	2000	385060-01-01L	1 645	1 745	1 785	2 025
KDD 100 lewa	1000	2000	385062-01-01L	1 697	1 797	1 837	2 077

CZĘŚ PRAWA

Model	Wymiar brodzika **(A2)**	Wysokość **(H)**	Nr artykułu	Brązowe Grafitowe Pixarena	Satynowe	UltraClear	ShowerGuard® Mirror
				Cena brutto			
KDD 80 prawa	800	2000	385061-01-01R	1 594	1 694	1 734	1 974
KDD 90 prawa	900	2000	385060-01-01R	1 645	1 745	1 785	2 025
KDD 100 prawa	1000	2000	385062-01-01R	1 697	1 797	1 837	2 077

Dopłata za opcję **Chrome+** wynosi 340 zł brutto do ceny kabiny.

Essenza New KDD B

Składając zamówienie, należy podać 2 numery artykułów: części lewej i części prawej kabiny.

KABINA Z LISTWĄ PROGOWĄ

CZĘŚĆ LEWA

Model	Wymiar brodzika **(A1)**	Wysokość **(H)**	Nr artykułu	Brązowe Grafitowe	Satynowe	UltraClear	ShowerGuard® Mirror
				Cena brutto			
KDD B 80 lewa	800	2020	385070-01-01L	1 697	1 797	1 837	2 077
KDD B 90 lewa	900	2020	385071-01-01L	1 748	1 848	1 888	2 128
KDD B 100 lewa	1000	2020	385072-01-01L	1 800	1 900	1 940	2 180

CZĘŚĆ PRAWA

Model	Wymiar brodzika **(A2)**	Wysokość **(H)**	Nr artykułu	Brązowe Grafitowe	Satynowe	UltraClear	ShowerGuard® Mirror
				Cena brutto			
KDD B 80 prawa	800	2020	385070-01-01R	1 697	1 797	1 837	2 077
KDD B 90 prawa	900	2020	385071-01-01R	1 748	1 848	1 888	2 128
KDD B 100 prawa	1000	2020	385072-01-01R	1 800	1 900	1 940	2 180

KABINA BEZ LISTWY PROGOWEJ

CZĘŚĆ LEWA

Model	Wymiar brodzika **(A1)**	Wysokość **(H)**	Nr artykułu	Brązowe Grafitowe	Satynowe	UltraClear	ShowerGuard® Mirror
				Cena brutto			
KDD B 80 lewa	800	2020	385070-01-01LB	1 697	1 797	1 837	2 077
KDD B 90 lewa	900	2020	385071-01-01LB	1 748	1 848	1 888	2 128
KDD B 100 lewa	1000	2020	385072-01-01LB	1 800	1 900	1 940	2 180

CZĘŚĆ PRAWA

Model	Wymiar brodzika **(A2)**	Wysokość **(H)**	Nr artykułu	Brązowe Grafitowe	Satynowe	UltraClear	ShowerGuard® Mirror
				Cena brutto			
KDD B 80 prawa	800	2020	385070-01-01RB	1 697	1 797	1 837	2 077
KDD B 90 prawa	900	2020	385071-01-01RB	1 748	1 848	1 888	2 128
KDD B 100 prawa	1000	2020	385072-01-01RB	1 800	1 900	1 940	2 180

Cennik produktów w wariantach szkła i z ochroną ShowerGuard®

Essenza New PTJ

Składając zamówienie, należy podać 2 numery artykułów: drzwi oraz kompletu ścianek Z i S.

KABINY SYMETRYCZNE

Model	Wymiar brodzika (A1×A2)	Wymiar do osi szyby (Y1×Y2)	Wysokość (H)	Nazwa elementu	Brązowe Grafitowe Pixarena	Satynowe	UltraClear	ShowerGuard® Mirror
					Cena brutto			
PTJ 80×80 drzwi lewe	800×800	767-782×767-782	2000	PTJ drzwi lewe	1 409	1 509	1 549	1 789
				PTJ ścianki 80 Z×80 S	1 395	1 495	1 535	1 775
PTJ 80×80 drzwi prawe	800×800	767-782×767-782	2000	PTJ drzwi prawe	1 409	1 509	1 549	1 789
				PTJ ścianki 80 Z×80 S	1 395	1 495	1 535	1 775
PTJ 90×90 drzwi lewe	900×900	867-882×867-882	2000	PTJ drzwi lewe	1 409	1 509	1 549	1 789
				PTJ ścianki 90 Z×90 S	1 449	1 549	1 589	1 829
PTJ 90×90 drzwi prawe	900×900	867-882×867-882	2000	PTJ drzwi prawe	1 409	1 509	1 549	1 789
				PTJ ścianki 90 Z×90 S	1 449	1 549	1 589	1 829
PTJ 100×100 drzwi lewe	1000×1000	967-982×967-982	2000	PTJ drzwi lewe	1 409	1 509	1 549	1 789
				PTJ ścianki 100 Z×100 S	1 551	1 701	1 761	2 121
PTJ 100×100 drzwi prawe	1000×1000	967-982×967-982	2000	PTJ drzwi prawe	1 409	1 509	1 549	1 789
				PTJ ścianki 100 Z×100 S	1 551	1 701	1 761	2 121

KABINY ASYMETRYCZNE

Model	Wymiar brodzika (A1×A2)	Wymiar do osi szyby (Y1×Y2)	Wysokość (H)	Nazwa elementu	Brązowe Grafitowe Pixarena	Satynowe	UltraClear	ShowerGuard® Mirror
					Cena brutto			
PTJ 80×90 drzwi lewe na krótkiej ściance	800×900	767-782×867-882	2000	PTJ drzwi lewe	1409	1509	1549	1789
				PTJ ścianki 80 Z×90 S	1422	1522	1562	1802
PTJ 80×90 drzwi prawe na krótkiej ściance	800×900	767-782×867-882	2000	PTJ drzwi prawe	1409	1509	1549	1789
				PTJ ścianki 80 Z×90 S	1422	1522	1562	1802
PTJ 90×80 drzwi lewe na długiej ściance	900×800	867-882×767-782	2000	PTJ drzwi lewe	1409	1509	1549	1789
				PTJ ścianki 90 Z×80 S	1422	1522	1562	1802
PTJ 90×80 drzwi prawe na długiej ściance	900×800	867-882×767-782	2000	PTJ drzwi prawe	1409	1509	1549	1789
				PTJ ścianki 90 Z×80 S	1422	1522	1562	1802
PTJ 80×100 drzwi lewe na krótkiej ściance	800×1000	767-782×967-982	2000	PTJ drzwi lewe	1409	1509	1549	1789
				PTJ ścianki 80 Z×100 S	1449	1549	1589	1829
PTJ 80×100 drzwi prawe na krótkiej ściance	800×1000	767-782×967-982	2000	PTJ drzwi prawe	1409	1509	1549	1789
				PTJ ścianki 80 Z×100 S	1449	1549	1589	1829
PTJ 100×80 drzwi lewe na długiej ściance	1000×800	967-982×767-782	2000	PTJ drzwi lewe	1409	1509	1549	1789
				PTJ ścianki 100 Z×80 S	1449	1549	1589	1829
PTJ 100×80 drzwi prawe na długiej ściance	1000×800	967-982×767-782	2000	PTJ drzwi prawe	1409	1509	1549	1789
				PTJ ścianki 100 Z×80 S	1449	1549	1589	1829
PTJ 90×100 drzwi lewe na krótkiej ściance	900×1000	867-882×967-982	2000	PTJ drzwi lewe	1409	1509	1549	1789
				PTJ ścianki 90 Z×100 S	1475	1575	1615	1855
PTJ 90×100 drzwi prawe na krótkiej ściance	900×1000	867-882×967-982	2000	PTJ drzwi prawe	1409	1509	1549	1789
				PTJ ścianki 90 Z×100 S	1475	1575	1615	1855
PTJ 100×90 drzwi lewe na długiej ściance	1000×900	967-982×867-882	2000	PTJ drzwi lewe	1409	1509	1549	1789
				PTJ ścianki 100 Z×90 S	1475	1575	1615	1855
PTJ 100×90 drzwi prawe na długiej ściance	1000×900	967-982×867-882	2000	PTJ drzwi prawe	1409	1509	1549	1789
				PTJ ścianki 100 Z×90 S	1475	1575	1615	1855

Dopłata za opcję **Chrome+** wynosi 340 zł brutto do ceny kabiny.

Essenza New KDJ+S

Składając zamówienie, należy podać 3 numery artykułów: drzwi i ścianek bocznych kabiny.

DRZWI

Model	Szerokość (A1)	Wysokość (H)	Nr artykułu	Brązowe Grafitowe	Satynowe	UltraClear	ShowerGuard® Mirror
				Cena brutto			
KDJ+S drzwi 80 lewe	800	2000	385021-01-01L	1 697	1 797	1 837	2 077
KDJ+S drzwi 80 prawe	800	2000	385021-01-01R	1 697	1 797	1 837	2 077
KDJ+S drzwi 90 lewe	900	2000	385020-01-01L	1 748	1 848	1 888	2 128
KDJ+S drzwi 90 prawe	900	2000	385020-01-01R	1 748	1 848	1 888	2 128
KDJ+S drzwi 100 lewe	1000	2000	385022-01-01L	1 800	1 900	1 940	2 180
KDJ+S drzwi 100 prawe	1000	2000	385022-01-01R	1 800	1 900	1 940	2 180
KDJ+S drzwi 110 lewe	1100	2000	385023-01-01L	1 901	2 051	2 111	2 471
KDJ+S drzwi 110 prawe	1100	2000	385023-01-01R	1 901	2 051	2 111	2 471
KDJ+S drzwi 120 lewe	1200	2000	385024-01-01L	1 953	2 103	2 163	2 523
KDJ+S drzwi 120 prawe	1200	2000	385024-01-01R	1 953	2 103	2 163	2 523

Czas realizacji zamówień produktów w wybranym wariancie szkła i z ochroną ShowerGuard® wynosi 10 dni roboczych.

ŚCIANKA BOCZNA S1
(w opakowaniu znajduje się jedna ścianka boczna, składając zamówienie należy zamówić 2 ścianki boczne)

Model	Szerokość (A2)	Wysokość (H)	Nr artykułu	Brązowe Grafitowe	Satynowe	UltraClear	ShowerGuard® Mirror
				Cena brutto			
S1 75	750	2000	384049-01-02	976	1 076	1 116	1 356
S1 80	800	2000	384051-01-01	976	1 076	1 116	1 356
S1 90	900	2000	384050-01-01	1 027	1 127	1 167	1 407
S1 100	1000	2000	384052-01-01	1 079	1 179	1 219	1 459

Dopłata za opcję **Chrome+** wynosi 680 zł brutto do ceny kabiny.

Essenza New DWJ

Model	Szerokość wnęki (X)	Wysokość (H)	Nr artykułu	Brązowe Grafitowe Pixarena	Satynowe	UltraClear	ShowerGuard® Mirror
				Cena brutto			
DWJ 80 lewe	790-810	2000	385012-01-01L	1 748	1 848	1 888	2 128
DWJ 80 prawe	790-810	2000	385012-01-01R	1 748	1 848	1 888	2 128
DWJ 90 lewe	890-910	2000	385013-01-01L	1 800	1 900	1 940	2 180
DWJ 90 prawe	890-910	2000	385013-01-01R	1 800	1 900	1 940	2 180
DWJ 100 lewe	990-1010	2000	385014-01-01L	1 851	1 951	1 991	2 231
DWJ 100 prawe	990-1010	2000	385014-01-01R	1 851	1 951	1 991	2 231
DWJ 110 lewe	1090-1110	2000	385015-01-01L	1 953	2 103	2 163	2 523
DWJ 110 prawe	1090-1110	2000	385015-01-01R	1 953	2 103	2 163	2 523
DWJ 120 lewe	1190-1210	2000	385016-01-01L	2 004	2 154	2 214	2 574
DWJ 120 prawe	1190-1210	2000	385016-01-01R	2 004	2 154	2 214	2 574
DWJ 130 lewe	1290-1310	2000	385017-01-01L	2 056	2 206	2 266	2 626
DWJ 130 prawe	1290-1310	2000	385017-01-01R	2 056	2 206	2 266	2 626

Dopłata za opcję **Chrome+** wynosi 510 zł brutto do ceny drzwi.

Essenza New DWJS

Składając zamówienie, należy podać 2 numery artykułów: drzwi i ścianek bocznych kabiny.

DRZWI

Model	Szerokość wnęki (X)	Wysokość (H)	Nr artykułu	Brązowe Grafitowe Pixarena	Satynowe	UltraClear	ShowerGuard® Mirror
				Cena brutto			
DWJS 110 lewe	1085-1115	2000	385030-01-01L	1 285	1 385	1 425	1 665
DWJS 110 prawe	1085-1115	2000	385030-01-01R	1 285	1 385	1 425	1 665
DWJS 120 lewe	1185-1215	2000	385031-01-01L	1 336	1 436	1 476	1 716
DWJS 120 prawe	1185-1215	2000	385031-01-01R	1 336	1 436	1 476	1 716
DWJS 130 lewe	1285-1315	2000	385032-01-01L	1 388	1 488	1 528	1 768
DWJS 130 prawe	1285-1315	2000	385032-01-01R	1 388	1 488	1 528	1 768
DWJS 140 lewe	1385-1415	2000	385033-01-01L	1 439	1 539	1 579	1 819
DWJS 140 prawe	1385-1415	2000	385033-01-01R	1 439	1 539	1 579	1 819

ŚCIANKI BOCZNE S (komplet 2 ścianek)

Model	Wysokość (H)	Nr artykułu	Brązowe Grafitowe Pixarena	Satynowe	UltraClear	ShowerGuard® Mirror
			Cena brutto			
S	2000	384090-01-01	977	1 027	1 047	1 167

Dopłata za opcję **Chrome+** wynosi 340 zł brutto do ceny kabiny.

Essenza New DWB

Model	Szerokość wnęki (X)	Wysokość (H1)	Nr artykułu	Brązowe Grafitowe	Satynowe	UltraClear	ShowerGuard® Mirror
				Cena brutto			
DWB 80 lewe	790-808	2020	385075-01-01L	1 900	2 000	2 040	2 280
DWB 80 prawe	790-808	2020	385075-01-01R	1 900	2 000	2 040	2 280
DWB 90 lewe	890-908	2020	385076-01-01L	1 950	2 050	2 090	2 330
DWB 90 prawe	890-908	2020	385076-01-01R	1 950	2 050	2 090	2 330
DWB 100 lewe	990-1008	2020	385077-01-01L	2 000	2 100	2 140	2 380
DWB 100 prawe	990-1008	2020	385077-01-01R	2 000	2 100	2 140	2 380

Dopłata za opcję **Chrome+** wynosi 510 zł brutto do ceny drzwi.

CECHY SERII **CARENA**

Szkło bezpieczne, hartowane, o grubości 6 mm, zgodne z normą PN:EN 12150:1

System umożliwiający **niwelację krzywizny ściany** do 6 mm

Uszczelki zapewniające szczelność kabiny

Zawiasy przyścienne z **mechanizmem unoszącym i opuszczającym drzwi**

Szkło pokryte powłoką EasyClean®

Eleganckie, **chromowane detale**

Relingowy uchwyt

KOLORY SZKŁA W STANDARDZIE

01 Przejrzyste

08 Brązowe

KOLOR PROFILI

01 Chrom

OPCJE DODATKOWE

WARIANTY SZKŁA

Produkt dostępny w sześciu wariantach szkła.
Szczegóły na str. 7.

DOŻYWOTNIA OCHRONA

Możliwość zamówienia produktów ze szkłem przejrzystym, z dożywotnią ochroną ShowerGuard®.
Szczegóły na str. 6.

PROFILE POSZERZAJĄCE

Jeżeli nie znajdą Państwo w naszej ofercie kabiny lub drzwi odpowiednich do Państwa łazienki, wówczas można wykorzystać profile poszerzające. Informacje o profilach znajdą Państwo na stronie danego modelu kabiny.

DOPASUJ KABINĘ DO SWOJEJ ŁAZIENKI

Kabiny oznaczone tym symbolem wykonujemy również jako produkty niestandardowe, np. o nietypowych wymiarach, ze skosami, wycięciami pod siedzisko czy wannę.
Więcej informacji na str. 4 oraz na www.radaway.pl

Na miarę
radaway

seria Carena

Carena KDJ

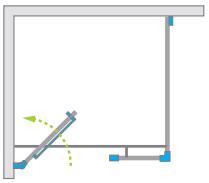

Model	Wymiary brodzika (A1×A2)	Wymiary do osi szyby (Y1×Y2)	Wysokość (H)	SZKŁO PRZEJRZYSTE		SZKŁO KOLOROWE	
				Nr artykułu	Cena brutto	Brązowe Nr art.	Cena brutto
KDJ 90 lewa*×90	900×900	884-894×884-894	1950	34402-01-01NL	2 727	34402-01-08NL	2 792
KDJ 90 prawa*×90	900×900	884-894×884-894	1950	34402-01-01NR	2 727	34402-01-08NR	2 792
KDJ 100 lewa*×80	1000×800	984-994×784-794	1950	34432-01-01NL	2 727	34432-01-08NL	2 792
KDJ 100 prawa*×80	1000×800	984-994×784-794	1950	34432-01-01NR	2 727	34432-01-08NR	2 792
KDJ 100 lewa*×90	1000×900	984-994×884-894	1950	34444-01-01NL	2 792	34444-01-08NL	2 858
KDJ 100 prawa*×90	1000×900	984-994×884-894	1950	34444-01-01NR	2 792	34444-01-08NR	2 858
KDJ 120 lewa*×80	1200×800	1184-1194×784-794	1950	34442-01-01NL	2 813	34442-01-08NL	2 877
KDJ 120 prawa*×80	1200×800	1184-1194×784-794	1950	34442-01-01NR	2 813	34442-01-08NR	2 877
KDJ 120 lewa*×90	1200×900	1184-1194×884-894	1950	34443-01-01NL	2 858	34443-01-08NL	2 923
KDJ 120 prawa*×90	1200×900	1184-1194×884-894	1950	34443-01-01NR	2 858	34443-01-08NR	2 923

Artykuły oznaczone kolorem szarym – czas realizacji zamówienia 10 dni roboczych.
* wymiar drzwi

Ceny detaliczne podano w PLN. Wymiary podane są w mm.

RYSUNKI TECHNICZNE

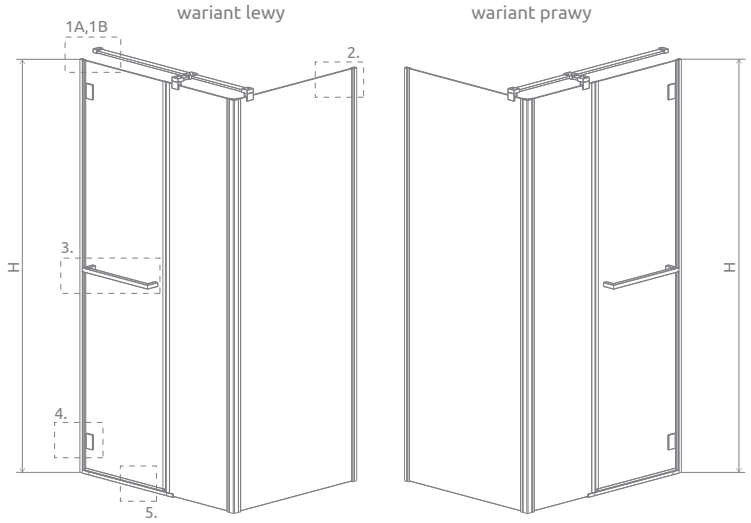

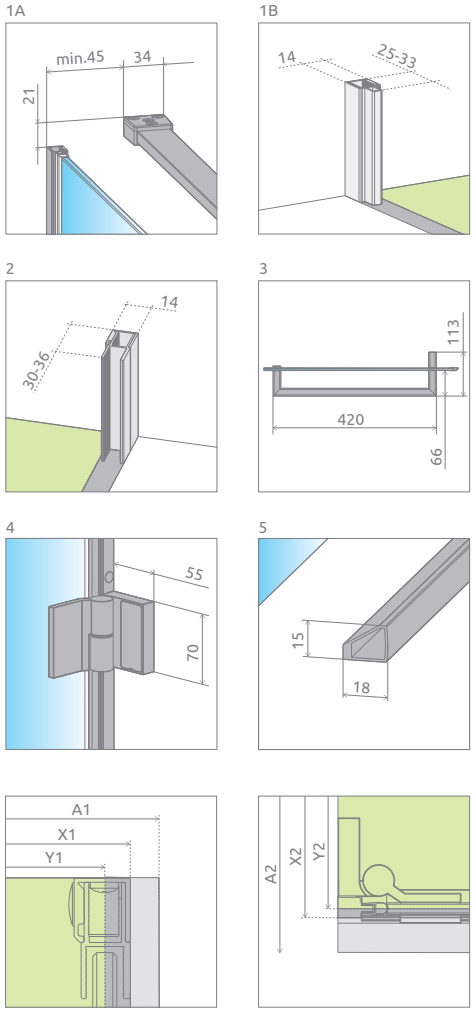

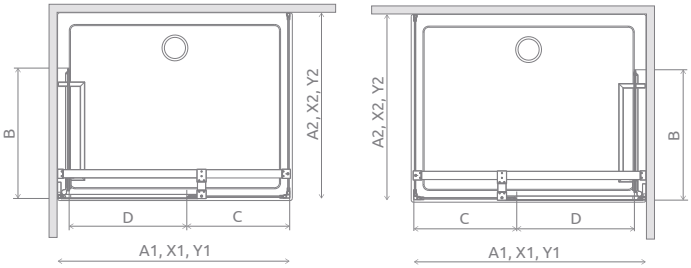

wariant lewy wariant prawy

Model	A1	A2	X1	X2	Y1	Y2	B	C	D	H
KDJ 90×90	900	900	890-900	890-900	884-894	884-894	550	339-343	505	1950
KDJ 100×80	1000	800	990-1000	790-800	984-994	784-794	550	439-443	505	1950
KDJ 100×90	1000	900	990-1000	890-900	984-994	884-894	550	439-443	505	1950
KDJ 120×80	1200	800	1190-1200	790-800	1184-1194	784-794	550	639-643	505	1950
KDJ 120×90	1200	900	1190-1200	890-900	1184-1194	884-794	550	639-643	505	1950

OPCJE DODATKOWE

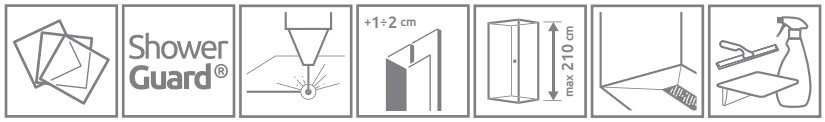

WARIANTY SZKŁA Patrz str. 7/212
OCHRONA ShowerGuard® Patrz str. 6
GRAWER NA SZKLE Patrz str. 16
PROFILE POSZERZAJĄCE Patrz str. 12
MAKSYMALNA WYSOKOŚĆ Patrz str. 9
BRODZIKI PODPŁYTKOWE Patrz str. 416
DOSTĘPNE AKCESORIA Patrz str. 409

Profile poszerzające*		Nr art.	Cena brutto
	Profil U + 1 cm	P01-132195001	121
	Profil U + 2 cm	P01-133195001	128

* Profili poszerzających nie można zamontować od strony zawiasów

ZALECANE BRODZIKI

Zantos C, Giaros C, Doros Plus C, Doros C, Doros C Compact, Delos C, Delos C z obudową, Argos C, Argos C z obudową, Rodos C Compact, Siros C, Siros C Compact, Giaros D, Doros Plus D

Doros D, Doros D Compact, Argos D, Argos D z obudową, Laros D Compact, Zantos F, Doros Plus F, Doros F, Doros F Compact, RadaDrain z odpływem liniowym, RadaDrain z kratką odpływową, RadaDrain Odpływ liniowy

Więcej na stronie 390

Carena DWJ

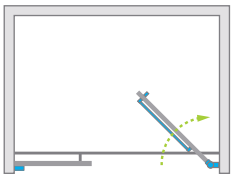

Model	Szerokość wnęki **(X)**	Wysokość **(H)**	SZKŁO PRZEJRZYSTE		SZKŁO KOLOROWE	
			Nr artykułu	Cena brutto	Brązowe Nr art.	Cena brutto
DWJ 90 lewe	893-905	1950	34302-01-01NL	1 914	34302-01-08NL	1 968
DWJ 90 prawe	893-905	1950	34302-01-01NR	1 914	34302-01-08NR	1 968
DWJ 100 lewe	993-1005	1950	34322-01-01NL	1 979	34322-01-08NL	2 058
DWJ 100 prawe	993-1005	1950	34322-01-01NR	1 979	34322-01-08NR	2 058
DWJ 110 lewe	1093-1105	1950	34333-01-01NL	2 044	×	×
DWJ 110 prawe	1093-1105	1950	34333-01-01NR	2 044	×	×
DWJ 120 lewe	1193-1205	1950	34332-01-01NL	2 086	34332-01-08NL	2 140
DWJ 120 prawe	1193-1205	1950	34332-01-01NR	2 086	34332-01-08NR	2 140

Artykuły oznaczone kolorem szarym – czas realizacji zamówienia 10 dni roboczych.

Ceny detaliczne podano w PLN. Wymiary podane są w mm.

RYSUNKI TECHNICZNE

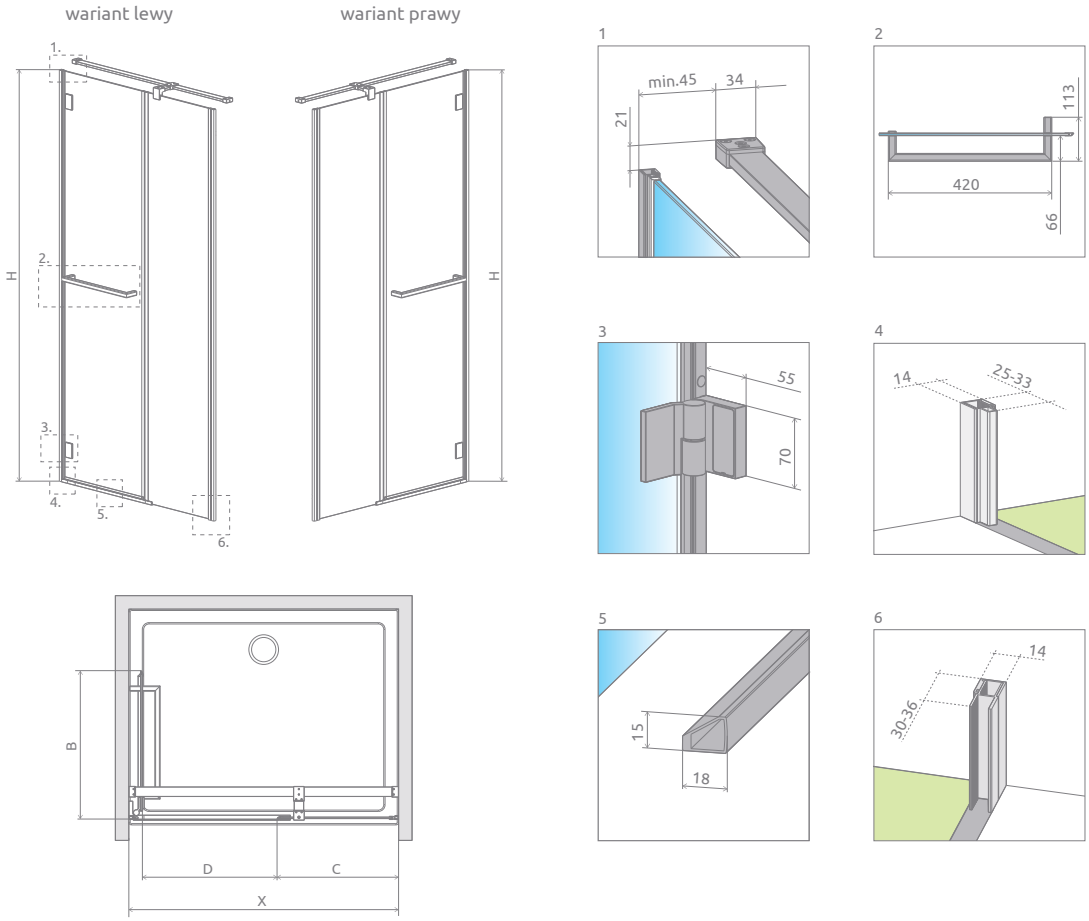

Model	X	B	C	D	H
DWJ 90	893-905	550	345-351	505	1950
DWJ 100	993-1005	550	445-451	505	1950
DWJ 110	1093-1105	550	545-551	505	1950
DWJ 120	1193-1205	550	645-651	505	1950

OPCJE DODATKOWE

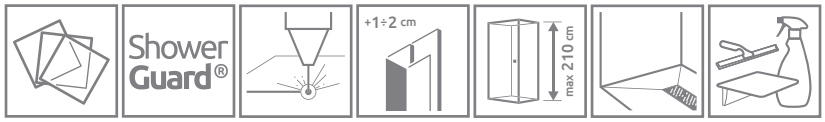

WARIANTY SZKŁA Patrz str. 7/212 | OCHRONA ShowerGuard® Patrz str. 6 | GRAWER NA SZKLE Patrz str. 16 | PROFILE POSZERZAJĄCE Patrz str. 12 | MAKSYMALNA WYSOKOŚĆ Patrz str. 9 | BRODZIKI PODPŁYTKOWE Patrz str. 416 | DOSTĘPNE AKCESORIA Patrz str. 409

Profile poszerzające*		Nr art.	Cena brutto
	Profil U + 1 cm	P01-132195001	121
	Profil U + 2 cm	P01-133195001	128

* Profili poszerzających nie można zamontować od strony zawiasów

ZALECANE BRODZIKI

Zantos C | Giaros C | Doros Plus C | Doros C | Doros C Compact | Delos C | Argos C | Argos C z obudową | Siros C | Siros C Compact | Giaros D | Doros Plus D | Doros D

Doros D Compact | Argos D | Argos D z obudową | Delos D | Laros D Compact | Zantos F | Doros Plus F | Doros F | Doros F Compact | RadaDrain z odpływem liniowym | RadaDrain z kratką odpływową | RadaDrain Odpływ liniowy

Więcej na stronie 390

Carena DWB

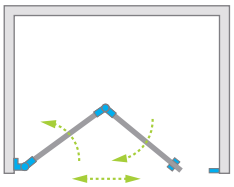

Model	Szerokość wnęki **(X)**	Wysokość **(H)**	SZKŁO PRZEJRZYSTE		SZKŁO KOLOROWE	
			Nr artykułu	Cena brutto	Brązowe Nr art.	Cena brutto
DWB 70 lewe	693-705	1950	34582-01-01NL	1 957	34582-01-08NL	2 011
DWB 70 prawe	693-705	1950	34582-01-01NR	1 957	34582-01-08NR	2 011
DWB 80 lewe	793-805	1950	34512-01-01NL	1 989	34512-01-08NL	2 043
DWB 80 prawe	793-805	1950	34512-01-01NR	1 989	34512-01-08NR	2 043
DWB 90 lewe	893-905	1950	34502-01-01NL	2 021	34502-01-08NL	2 075
DWB 90 prawe	893-905	1950	34502-01-01NR	2 021	34502-01-08NR	2 075

Artykuły oznaczone kolorem szarym – czas realizacji zamówienia 10 dni roboczych.

Ceny detaliczne podano w PLN. Wymiary podane są w mm.

RYSUNKI TECHNICZNE

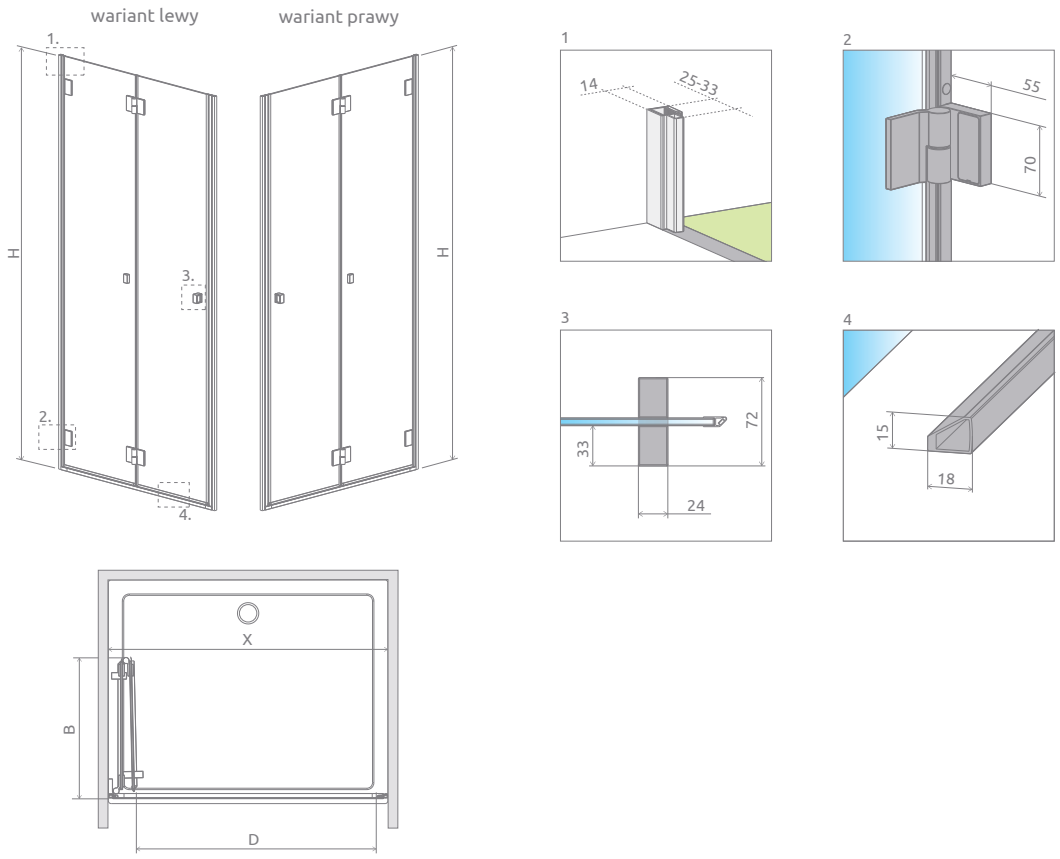

Model	X	B	D	H
DWB 70	693-705	350	565	1950
DWB 80	793-805	400	665	1950
DWB 90	893-905	450	765	1950

OPCJE DODATKOWE

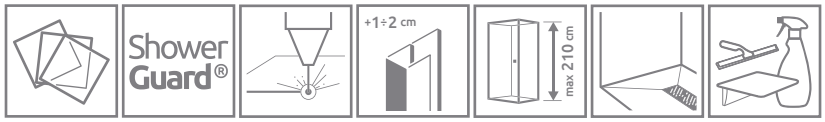

WARIANTY SZKŁA	OCHRONA ShowerGuard®	GRAWER NA SZKLE	PROFILE POSZERZAJĄCE	MAKSYMALNA WYSOKOŚĆ	BRODZIKI PODPŁYTKOWE	DOSTĘPNE AKCESORIA
Patrz str. 7/212	Patrz str. 6	Patrz str. 16	Patrz str. 12	Patrz str. 9	Patrz str. 416	Patrz str. 409

Profile poszerzające*		Nr art.	Cena brutto
	Profil U + 1 cm	P01-132195001	121
	Profil U + 2 cm	P01-133195001	128

* Profili poszerzających nie można zamontować od strony zawiasów

ZALECANE BRODZIKI

Więcej na stronie 390

Cennik produktów w wariantach szkła i z ochroną ShowerGuard®

Carena KDJ

Model	Wymiary brodzika **(A1×A2)**	Wysokość **(H)**	Nr artykułu	Grafitowe Pixarena	Satynowe	UltraClear	ShowerGuard® Mirror
				Cena brutto			
KDJ 90 lewa*×90	900×900	1950	34402-01-01NL	2 992	3 192	3 272	3 752
KDJ 90 prawa*×90	900×900	1950	34402-01-01NR	2 992	3 192	3 272	3 752
KDJ 100 lewa*×80	1000× 800	1950	34432-01-01NL	2 992	3 192	3 272	3 752
KDJ 100 prawa*×80	1000×800	1950	34432-01-01NR	2 992	3 192	3 272	3 752
KDJ 100 lewa*×90	1000×900	1950	34444-01-01NL	3 058	3 258	3 338	3 818
KDJ 100 prawa*×90	1000×900	1950	34444-01-01NR	3 058	3 258	3 338	3 818
KDJ 120 lewa*×80	1200×800	1950	34442-01-01NL	3 127	3 377	3 477	4 077
KDJ 120 prawa*×80	1200×800	1950	34442-01-01NR	3 127	3 377	3 477	4 077
KDJ 120 lewa*×90	1200×900	1950	34443-01-01NL	3 173	3 423	3 523	4 123
KDJ 120 prawa*×90	1200×900	1950	34443-01-01NR	3 173	3 423	3 523	4 123

* wymiar drzwi

Carena DWJ

Model	Szerokość wnęki **(X)**	Wysokość **(H)**	Nr artykułu	Grafitowe Pixarena	Satynowe	UltraClear	ShowerGuard® Mirror
				Cena brutto			
DWJ 90 lewe	893-905	1950	34302-01-01NL	2 014	2 114	2 154	2 394
DWJ 90 prawe	893-905	1950	34302-01-01NR	2 014	2 114	2 154	2 394
DWJ 100 lewe	993-1005	1950	34322-01-01NL	2 079	2 179	2 219	2 459
DWJ 100 prawe	993-1005	1950	34322-01-01NR	2 079	2 179	2 219	2 459
DWJ 110 lewe	1093-1105	1950	34333-01-01NL	2 154*	2 304	2 364	2 724
DWJ 110 prawe	1093-1105	1950	34333-01-01NR	2 154*	2 304	2 364	2 724
DWJ 120 lewe	1193-1205	1950	34332-01-01NL	2 236	2 386	2 446	2 806
DWJ 120 prawe	1193-1205	1950	34332-01-01NR	2 236	2 386	2 446	2 806

* Cena produktu także w szkle brązowym.

Carena DWB

Model	Szerokość wnęki **(X)**	Wysokość **(H)**	Nr artykułu	Grafitowe Pixarena	Satynowe	UltraClear	ShowerGuard® Mirror
				Cena brutto			
DWB 70 lewe	693-705	1950	34582-01-01NL	2 057	2 157	2 197	2 437
DWB 70 prawe	693-705	1950	34582-01-01NR	2 057	2 157	2 197	2 437
DWB 80 lewe	793-805	1950	34512-01-01NL	2 089	2 189	2 229	2 469
DWB 80 prawe	793-805	1950	34512-01-01NR	2 089	2 189	2 229	2 469
DWB 90 lewe	893-905	1950	34502-01-01NL	2 121	2 221	2 261	2 501
DWB 90 prawe	893-905	1950	34502-01-01NR	2 121	2 221	2 261	2 501

Czas realizacji zamówień produktów w wybranym wariancie szkła i z ochroną ShowerGuard® wynosi 10 dni roboczych.

Kabina
niestandardowa
Carena DWJ
w programie
Na miarę
radaway

Kabina
niestandardowa
Euphoria DWJ+S
w programie
Na miarę
radaway

CECHY SERII **ALMATEA**

Szkło bezpieczne, hartowane, o grubości 6 mm, zgodne z normą PN:EN 12150:1

System umożliwiający niwelację krzywizny ściany do 10 mm

Bezpieczne szkło o grubości 6 mm

Górna **maskownica** profili przyściennych

Szkło pokryte powłoką EasyClean®

Mechanizm unoszący i opuszczający drzwi

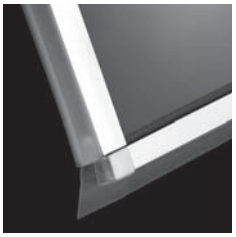

Uszczelki zapewniające szczelność kabiny

Eleganckie, chromowane detale

KOLORY SZKŁA W STANDARDZIE

01 Przejrzyste

05 Grafitowe

08 Brązowe

12 Intimato

KOLOR PROFILI

01 Chrom

OPCJE DODATKOWE

WARIANTY SZKŁA

Produkt dostępny w sześciu wariantach szkła. Szczegóły na str. 7.

PROFILE POSZERZAJĄCE

Jeżeli w naszej ofercie nie znajdą Państwo kabiny lub drzwi odpowiednich do Państwa łazienki, wówczas można wykorzystać profile poszerzające. Informacje o profilach znajdą Państwo na stronie danego modelu kabiny.

DOPASUJ KABINĘ DO SWOJEJ ŁAZIENKI

Kabiny oznaczone tym symbolem wykonujemy również jako produkty niestandardowe, np. o nietypowych wymiarach, ze skosami, wycięciami pod siedzisko czy wannę.
Więcej informacji na str. 4 oraz na www.radaway.pl

DOŻYWOTNIA OCHRONA

Możliwość zamówienia produktów ze szkłem przejrzystym, z dożywotnią ochroną ShowerGuard®.
Szczegóły na str. 6.

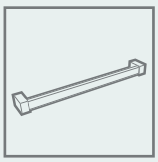

WIESZAK NA RĘCZNIK

Możliwość zamówienia wieszaka relingowego, idealnego do zawieszenia ręcznika. Szczegóły na str. 11.

Na miarę
radaway

seria Almatea

Almatea PDD

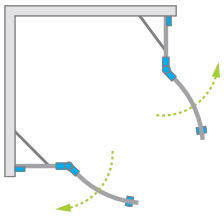

Kabiny asymetryczne są uniwersalne, można je zamontować jako wersje lewe lub prawe.

KABINY SYMETRYCZNE

Model	Wymiary brodzika (A1×A2)	Wymiary do osi szyby (Y1×Y2)	Wysokość (H)	SZKŁO PRZEJRZYSTE		SZKŁO KOLOROWE		
				Nr artykułu	Cena brutto	Grafitowe Nr art.	Brązowe Nr art.	Cena brutto
PDD 80×80	800×800	773-788×773-788	1950	30512-01-01N	2 809	30512-01-05N	30512-01-08N	2 875
PDD 90×90	900×900	873-888×873-888	1950	30502-01-01N	2 854	30502-01-05N	30502-01-08N	2 920
PDD 100×100	1000×1000	973-988×973-988	1950	30522-01-01N	2 898	30522-01-05N	30522-01-08N	2 964

KABINY ASYMETRYCZNE

Model	Wymiary brodzika (A1×A2)	Wymiary do osi szyby (Y1×Y2)	Wysokość (H)	SZKŁO PRZEJRZYSTE		SZKŁO KOLOROWE		
				Nr artykułu	Cena brutto	Grafitowe Nr art.	Brązowe Nr art.	Cena brutto
PDD E 90×80	900×800	873-888×773-788	1950	30532-01-01N	2 854	30532-01-05N	30532-01-08N	2 920
PDD E 100×80	1000×800	973-988×773-788	1950	30542-01-01N	2 876	30542-01-05N	30542-01-08N	2 942

Artykuły oznaczone kolorem szarym – czas realizacji zamówienia 10 dni roboczych.

Ceny detaliczne podano w PLN. Wymiary podane są w mm.

RYSUNKI TECHNICZNE

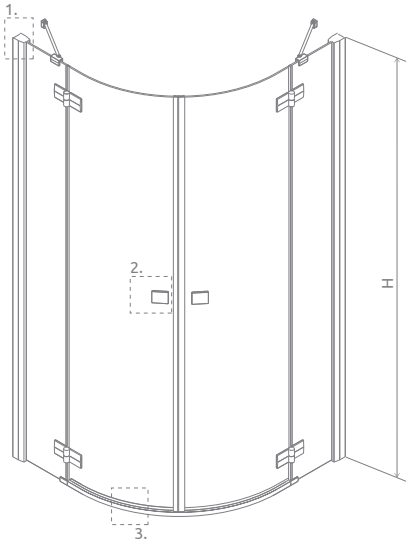

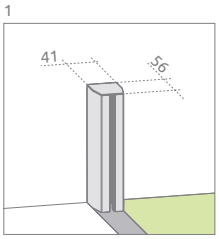

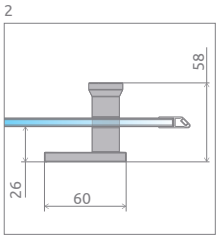

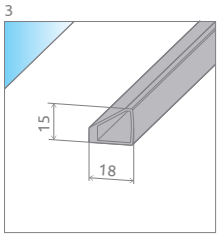

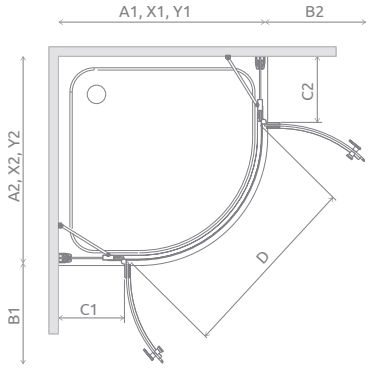

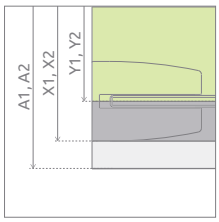

Model	A1	A2	X1	X2	Y1	Y2	B1	B2	C1	C2	D	H
PDD 80×80	800	800	793-808	793-808	773-788	773-788	430	430	194-209	194-209	800	1950
PDD 90×90	900	900	893-908	893-908	873-888	873-888	430	430	294-309	294-309	800	1950
PDD 100×100	1000	1000	993-1008	993-1008	973-988	973-988	430	430	394-409	394-409	800	1950
PDD 80×90	800	900	793-808	893-908	773-788	873-888	430	430	194-209	294-309	800	1950
PDD 80×100	800	1000	793-808	993-1008	773-788	973-988	430	430	194-209	394-409	800	1950

OPCJE DODATKOWE

BRODZIKI PODPŁYTKOWE
Patrz str. 416

DOSTĘPNE AKCESORIA
Patrz str. 409

ZALECANE BRODZIKI

Zantos A

Giaros A

Argos A

Delos A

Patmos A

Patmos A Compact

Rodos A Compact

Samos A

Siros A

Siros A Compact

Delos E

Patmos E

Laros E Compact

Tasos Plus E

Siros E Compact

RadaDrain z kratką odpływową

RadaDrain Odpływ liniowy

Więcej na stronie 390

Almatea PDJ

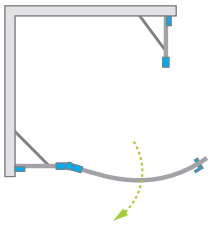

Model	Wymiary brodzika (A1×A2)	Wymiary do osi szyby (Y1×Y2)	Wysokość (H)	SZKŁO PRZEJRZYSTE		SZKŁO KOLOROWE		
				Nr artykułu	Cena brutto	Grafitowe Nr art.	Brązowe Nr art.	Cena brutto
PDJ 90 lewa	900×900	873-888×873-888	1950	30602-01-01N	2 589	30602-01-05N	30602-01-08N	2 655
PDJ 90 prawa	900×900	873-888×873-888	1950	30702-01-01N	2 589	30702-01-05N	30702-01-08N	2 655

Artykuły oznaczone kolorem szarym – czas realizacji zamówienia 10 dni roboczych.

Ceny detaliczne podano w PLN. Wymiary podane są w mm.

RYSUNKI TECHNICZNE

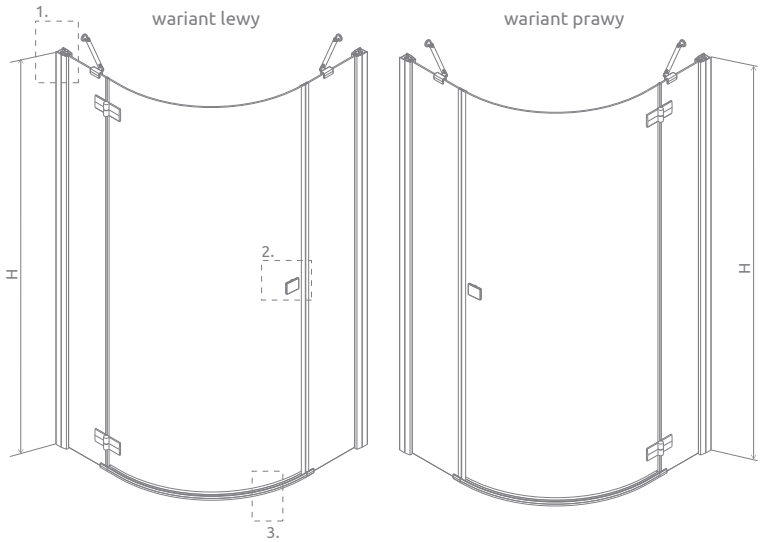

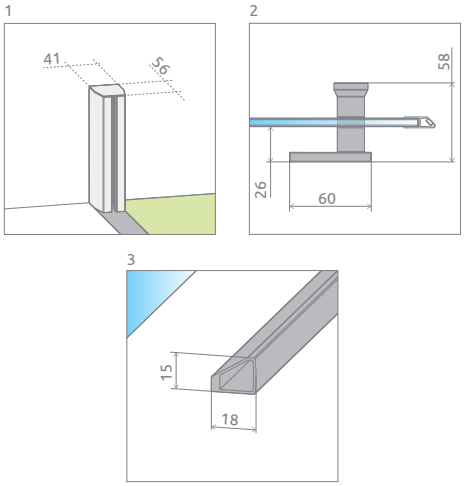

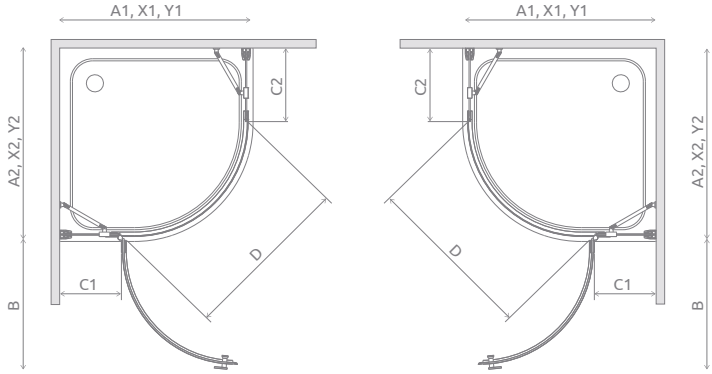

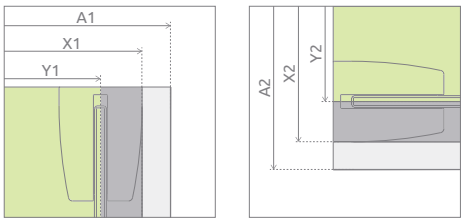

wariant lewy wariant prawy

Model	A1	A2	X1	X2	Y1	Y2	B	C1	C2	D	H
PDJ 90×90	900	900	893-908	893-908	873-888	873-888	600	295-310	343-358	785	1950

OPCJE DODATKOWE

BRODZIKI PODPŁYTKOWE
Patrz str. 416

DOSTĘPNE AKCESORIA
Patrz str. 409

ZALECANE BRODZIKI

Zantos A

Giaros A

Argos A

Delos A

Patmos A

Patmos A Compact

Rodos A Compact

Samos A

Siros A

Siros A Compact

RadaDrain z kratką odpływową

RadaDrain Odpływ liniowy

Więcej na stronie 390

Almatea P

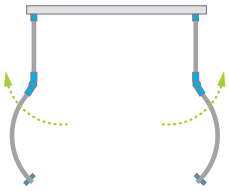

Model	Wymiary brodzika **(A1×A2)**	Wymiary do osi szyby **(Y1×Y2)**	Wysokość **(H)**	SZKŁO PRZEJRZYSTE		SZKŁO KOLOROWE	
				Nr artykułu	Cena brutto	Grafitowe Nr art.	Cena brutto
P 100×90	1000×900	940×870-880	1950	30722-01-01N	3 167	30722-01-05N	3 275

Artykuły oznaczone kolorem szarym – czas realizacji zamówienia 10 dni roboczych.

Ceny detaliczne podano w PLN. Wymiary podane są w mm.

RYSUNKI TECHNICZNE

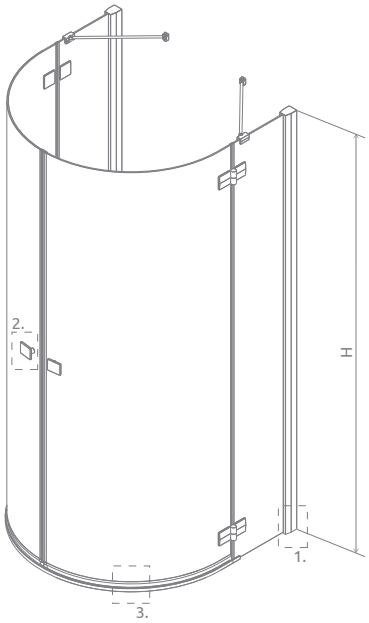

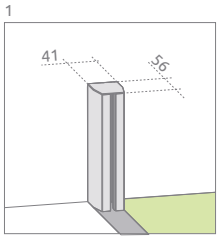

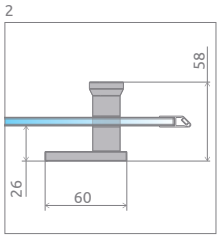

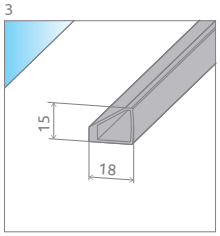

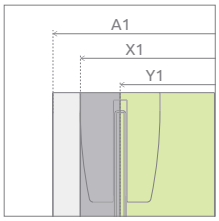

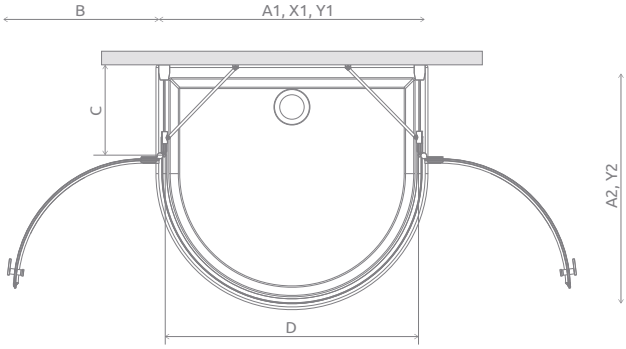

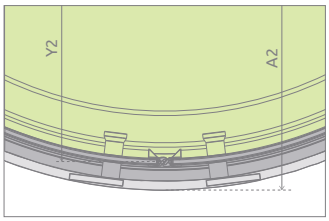

Model	A1	A2	X1	Y1	Y2	B	C	D	H
P 100×90	1000	900	980	940	870-880	560	330-340	930	1950

OPCJE DODATKOWE

BRODZIKI PODPŁYTKOWE
Patrz str. 416

DOSTĘPNE AKCESORIA
Patrz str. 409

ZALECANE BRODZIKI

Delos P

Delos P
z obudową

RadaDrain
Odpływ liniowy

Almatea KDJ

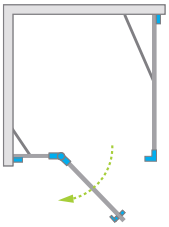

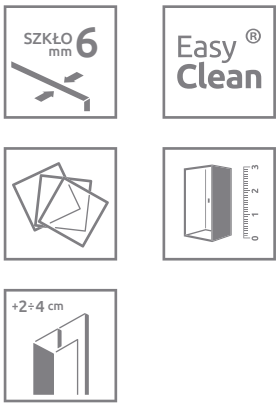

Model	Wymiary brodzika (A1×A2)	Wymiary do osi szyby (Y1×Y2)	Wysokość (H)	SZKŁO PRZEJRZYSTE		SZKŁO KOLOROWE			
				Nr artykułu	Cena brutto	Grafitowe Nr art.	Brązowe Nr art.	Intimato Nr art.	Cena brutto
KDJ 80 lewa×80	800×800	771-781×771-781	1950	32112-01-01NL	2324	32112-01-05NL	32112-01-08NL	32112-01-12NL	2390
KDJ 80 prawa×80	800×800	771-781×771-781	1950	32112-01-01NR	2324	32112-01-05NR	32112-01-08NR	32112-01-12NR	2390
KDJ 80 lewa*×90	800×900	771-781×871-881	1950	32146-01-01NL	2368	32146-01-05NL	32146-01-08NL	32146-01-12NL	2434
KDJ 80 prawa*×90	800×900	771-781×871-881	1950	32146-01-01NR	2368	32146-01-05NR	32146-01-08NR	32146-01-12NR	2434
KDJ 80 lewa*×100**	800×1000	771-781×971-981	1950	32149-01-01NL	2454	32149-01-05NL	32149-01-08NL	32149-01-12NL	2520
KDJ 80 prawa*100**	800×1000	771-781×971-981	1950	32149-01-01NR	2454	32149-01-05NR	32149-01-08NR	32149-01-12NR	2520
KDJ 90 lewa×90	900×900	871-881×871-881	1950	32102-01-01NL	2368	32102-01-05NL	32102-01-08NL	32102-01-12NL	2434
KDJ 90 prawa×90	900×900	871-881×871-881	1950	32102-01-01NR	2368	32102-01-05NR	32102-01-08NR	32102-01-12NR	2434
KDJ 90 lewa*×75	900×750	871-881×721-731	1950	32147-01-01NL	2368	32147-01-05NL	–	–	2434
KDJ 90 prawa*×75	900×750	871-881×721-731	1950	32147-01-01NR	2368	32147-01-05NR	–	–	2434
KDJ 90 lewa*×80	900×800	871-881×771-781	1950	32148-01-01NL	2368	32148-01-05NL	32148-01-08NL	32148-01-12NL	2434
KDJ 90 prawa*×80	900×800	871-881×771-781	1950	32148-01-01NR	2368	32148-01-05NR	32148-01-08NR	32148-01-12NR	2434
KDJ 90 lewa*×100**	900×1000	871-881×971-981	1950	32151-01-01NL	2521	32151-01-05NL	32151-01-08NL	32151-01-12NL	2588
KDJ 90 prawa*×100**	900×1000	871-881×971-981	1950	32151-01-01NR	2521	32151-01-05NR	32151-01-08NR	32151-01-12NR	2588
KDJ 100 lewa*×75	1000×750	971-981×721-731	1950	32145-01-01NL	2368	32145-01-05NL	–	–	2434
KDJ 100 prawa*×75	1000×750	971-981×721-731	1950	32145-01-01NR	2368	32145-01-05NR	–	–	2434
KDJ 100 lewa*×80	1000×800	971-981×771-781	1950	32142-01-01NL	2368	32142-01-05NL	32142-01-08NL	32142-01-12NL	2434
KDJ 100 prawa*×80	1000×800	971-981×771-781	1950	32142-01-01NR	2368	32142-01-05NR	32142-01-08NR	32142-01-12NR	2434
KDJ 100 lewa*×90	1000×900	971-981×871-881	1950	32143-01-01NL	2435	32143-01-05NL	32143-01-08NL	32143-01-12NL	2502
KDJ 100 prawa*×90	1000×900	971-981×871-881	1950	32143-01-01NR	2435	32143-01-05NR	32143-01-08NR	32143-01-12NR	2502
KDJ 100 lewa*×100**	1000×1000	971-981×971-981	1950	32150-01-01NL	2604	32150-01-05NL	32150-01-08NL	32150-01-12NL	2671
KDJ 100 prawa*×100**	1000×1000	971-981×971-981	1950	32150-01-01NR	2604	32150-01-05NR	32150-01-08NR	32150-01-12NR	2671
KDJ 120 lewa*×80	1200×800	1171-1181×771-781	1950	32141-01-01NL	2475	32141-01-05NL	32141-01-08NL	32141-01-12NL	2542
KDJ 120 prawa*×80	1200×800	1171-1181×771-781	1950	32141-01-01NR	2475	32141-01-05NR	32141-01-08NR	32141-01-12NR	2542
KDJ 120 lewa*×90	1200×900	1171-1181×871-881	1950	32144-01-01NL	2502	32144-01-05NL	32144-01-08NL	32144-01-12NL	2570
KDJ 120 prawa*×90	1200×900	1171-1181×871-881	1950	32144-01-01NR	2502	32144-01-05NR	32144-01-08NR	32144-01-12NR	2570

Artykuły oznaczone kolorem szarym – czas realizacji zamówienia 10 dni roboczych.
* wymiar drzwi
** przy wymiarze ścianki bocznej ≥ 1000 mm kabina posiada wspornik krzyżowy.
Istnieje możliwość zakupu wspornika krzyżowego do innych wymiarów kabiny KDJ. Więcej informacji na str. 414

Ceny detaliczne podano w PLN. Wymiary podane są w mm.

RYSUNKI TECHNICZNE

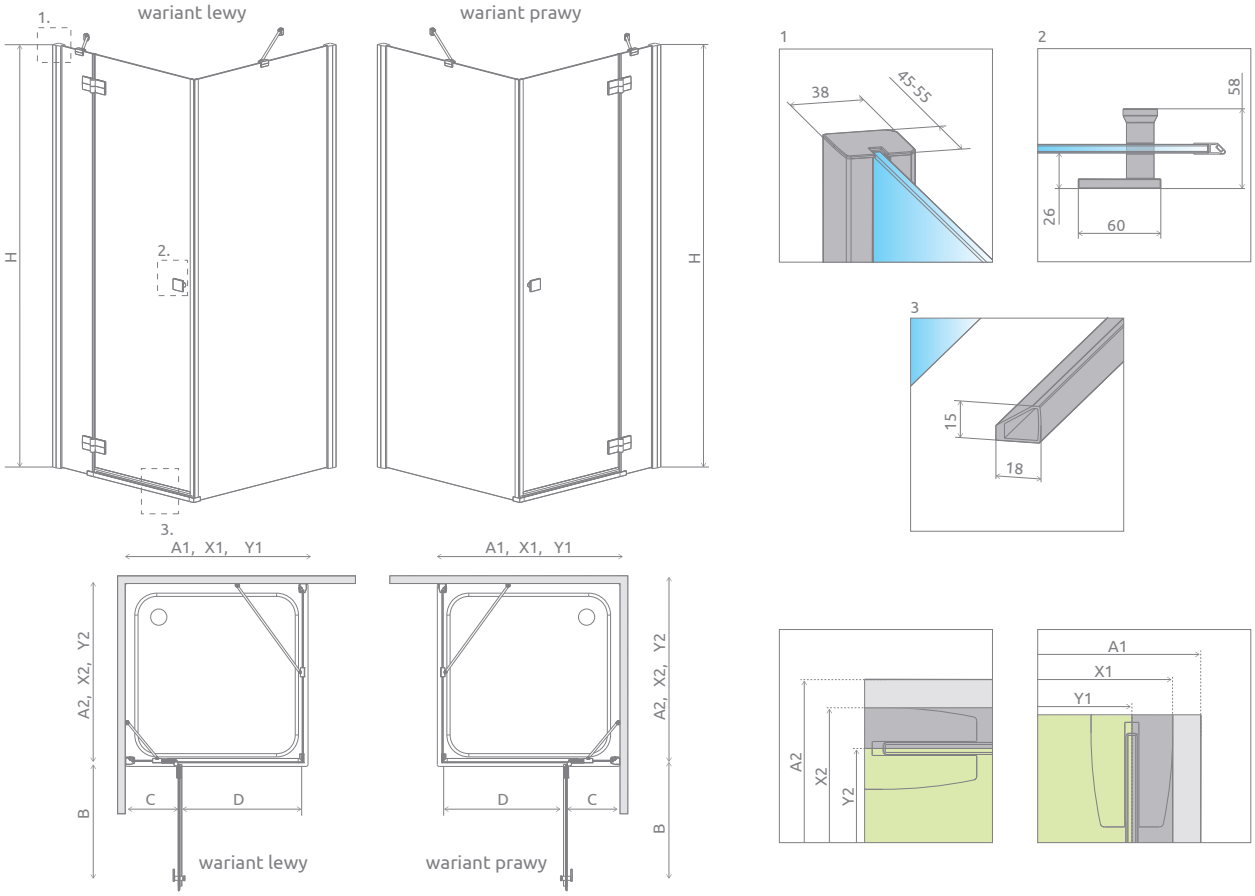

Model	A1	A2	X1	X2	Y1	Y2	B	C	D	H
KDJ 80×80	800	800	790-800	790-800	771-781	771-781	520	261-271	505	1950
KDJ 80×90	800	900	790-800	890-900	771-781	871-881	520	261-271	505	1950
KDJ 80×100	800	1000	790-800	990-1000	771-781	971-981	520	261-271	505	1950
KDJ 90×75	900	750	890-900	740-750	871-881	721-731	620	261-271	605	1950
KDJ 90×80	900	800	890-900	790-800	871-881	771-781	620	261-271	605	1950
KDJ 90×90	900	900	890-900	890-900	871-881	871-881	620	261-271	605	1950
KDJ 90×100	900	1000	890-900	990-1000	871-881	971-981	620	261-271	605	1950
KDJ 100×75	1000	750	990-1000	740-750	971-981	721-731	620	361-371	605	1950
KDJ 100×80	1000	800	990-1000	790-800	971-981	771-781	620	361-371	605	1950
KDJ 100×90	1000	900	990-1000	890-900	971-981	871-881	620	361-371	605	1950
KDJ 100×100	1000	1000	990-1000	990-1000	971-981	971-981	620	361-371	605	1950
KDJ 120×80	1200	800	1190-1200	790-800	1171-1181	771-781	820	361-371	805	1950
KDJ 120×90	1200	900	1190-1200	890-900	1171-1181	871-881	820	361-371	805	1950

OPCJE DODATKOWE

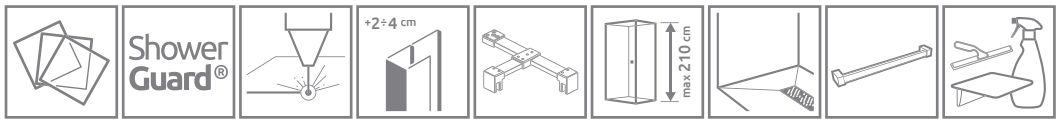

WARIANTY SZKŁA	OCHRONA ShowerGuard®	GRAWER NA SZKLE	PROFILE POSZERZAJĄCE	WSPORNIK KRZYŻOWY	MAKSYMALNA WYSOKOŚĆ	BRODZIKI PODPŁYTKOWE	WIESZAK NA RĘCZNIK	DOSTĘPNE AKCESORIA
Patrz str. 7/230	Patrz str. 6	Patrz str. 16	Patrz str. 12	Patrz str. 414	Patrz str. 9	Patrz str. 416	Patrz str. 11	Patrz str. 409

Profile poszerzające		Nr art.	Cena brutto
	Profil U +2 cm	P01-110195001	131
	Profil U +4 cm	P01-111195001	166

Więcej na stronie 390

ZALECANE BRODZIKI

Almatea KDD

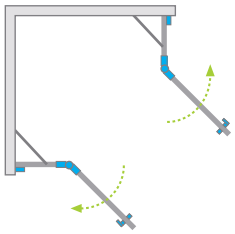

Model	Wymiary brodzika (A1×A2)	Wymiary do osi szyby (Y1×Y2)	Wysokość (H)	SZKŁO PRZEJRZYSTE		SZKŁO KOLOROWE			
				Nr artykułu	Cena brutto	Grafitowe Nr art.	Brązowe Nr art.	Intimato Nr art.	Cena brutto
KDD 75L×90P	750×900	721-731×871-881	1950	32185-01-01N	2589	32185-01-05N	–	–	2643
KDD 80L×80P	800×800	771-781×771-781	1950	32162-01-01N	2544	32162-01-05N	32162-01-08N	32162-01-12N	2611
KDD 80L×90P	800×900	771-781×871-881	1950	32187-01-01N	2589	32187-01-05N	32187-01-08N	32187-01-12N	2643
KDD 80L×100P	800×1000	771-781×971-981	1950	32181-01-01N	2589	32181-01-05N	32181-01-08N	32181-01-12N	2643
KDD 90L×75P	900×750	871-881×721-731	1950	32184-01-01N	2589	32184-01-05N	–	–	2643
KDD 90L×80P	900×800	871-881×771-781	1950	32186-01-01N	2589	32186-01-05N	32186-01-08N	32186-01-12N	2643
KDD 90L×90P	900×900	871-881×871-881	1950	32152-01-01N	2589	32152-01-05N	32152-01-08N	32152-01-12N	2643
KDD 90L×100P	900×1000	871-881×971-981	1950	32183-01-01N	2657	32183-01-05N	32183-01-08N	32183-01-12N	2711
KDD 100L×80P	1000×800	971-981×771-781	1950	32180-01-01N	2589	32180-01-05N	32180-01-08N	32180-01-12N	2643
KDD 100L×90P	1000×900	971-981×871-881	1950	32182-01-01N	2657	32182-01-05N	32182-01-08N	32182-01-12N	2711
KDD 100L×100P	1000×1000	971-981×971-981	1950	32172-01-01N	2657	32172-01-05N	32172-01-08N	32172-01-12N	2711

Artykuły oznaczone kolorem szarym – czas realizacji zamówienia 10 dni roboczych.

Ceny detaliczne podano w PLN. Wymiary podane są w mm.

RYSUNKI TECHNICZNE

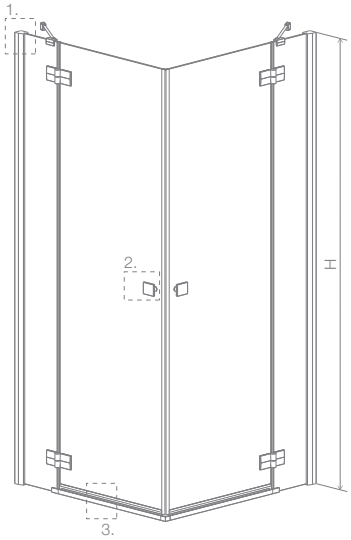

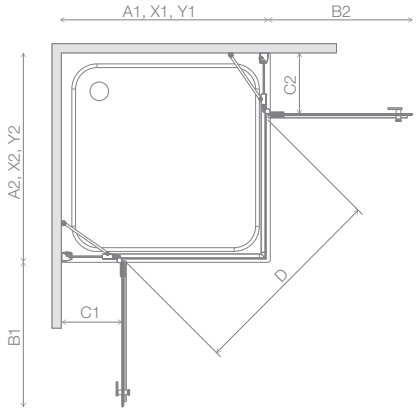

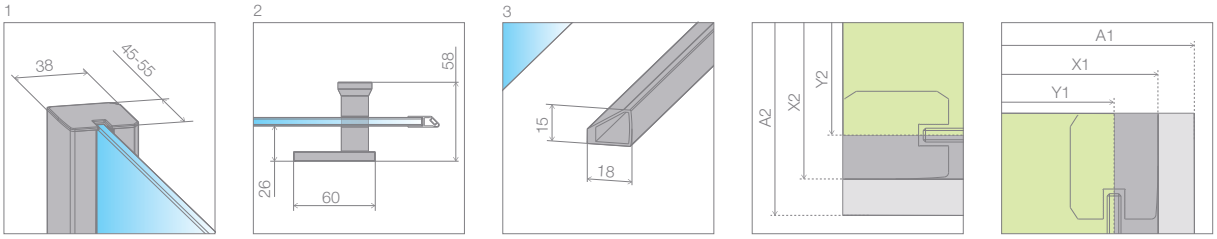

Model	A1	A2	X1	X2	Y1	Y2	B1	B2	C1	C2	D	H
KDD 75L×90P	750	900	740-750	890-900	721-731	871-881	520	620	211-221	261-271	775	1950
KDD 80L×80P	800	800	790-800	790-800	771-781	771-781	520	520	261-271	261-271	740	1950
KDD 80L×90P	800	900	790-800	890-900	771-781	871-881	520	620	261-271	261-271	805	1950
KDD 80L×100P	800	1000	790-800	990-1000	771-781	971-981	520	620	261-271	361-371	805	1950
KDD 90L×75P	900	750	890-900	740-750	871-881	721-731	620	520	261-271	211-221	775	1950
KDD 90L×80P	900	800	890-900	790-800	871-881	771-781	620	520	261-271	261-271	805	1950
KDD 90L×90P	900	900	890-900	890-900	871-881	871-881	620	620	261-271	261-271	880	1950
KDD 90L×100P	900	1000	890-900	990-1000	871-881	971-981	620	620	261-271	361-371	880	1950
KDD 100L×80P	1000	800	990-1000	790-800	971-981	771-781	620	520	361-371	261-271	805	1950
KDD 100L×90P	1000	900	990-1000	890-900	971-981	871-881	620	620	361-371	261-271	880	1950
KDD 100L×100P	1000	1000	990-1000	990-1000	971-981	971-981	620	620	361-371	361-371	880	1950

OPCJE DODATKOWE

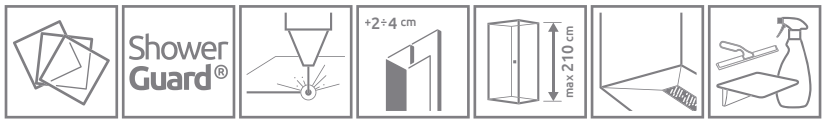

WARIANTY SZKŁA	OCHRONA ShowerGuard®	GRAWER NA SZKLE	PROFILE POSZERZAJĄCE	MAKSYMALNA WYSOKOŚĆ	BRODZIKI PODPŁYTKOWE	DOSTĘPNE AKCESORIA
Patrz str. 7/230	Patrz str. 6	Patrz str. 16	Patrz str. 12	Patrz str. 9	Patrz str. 416	Patrz str. 409

Profile poszerzające		Nr art.	Cena brutto
	Profil U +2 cm	P01-110195001	131
	Profil U +4 cm	P01-111195001	166

Więcej na stronie 390

ZALECANE BRODZIKI

Zantos C | Giaros C | Doros Plus C | Doros C | Doros C Compact | Delos C | Delos C z obudową | Argos C | Argos C z obudową | Rodos C Compact | Siros C | Siros C Compact | Giaros D | Doros Plus D

Doros D | Doros D Compact | Argos D | Argos D z obudową | Delos D z obudową | Delos D | Laros D Compact | Zantos F | Doros Plus F | Doros F | Doros F Compact | RadaDrain z odpływem liniowym | RadaDrain z kratką odpływową | RadaDrain Odpływ liniowy

Almatea KDJ+S

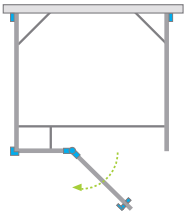

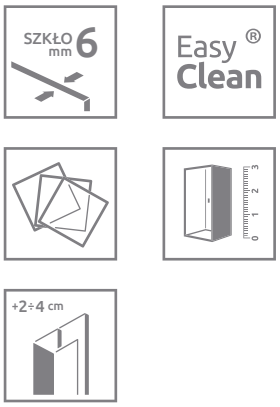

Model	Wymiary brodzika **(A1×A2)**	Wymiary do osi szyby **(Y1×Y2)**	Wysokość **(H)**	SZKŁO PRZEJRZYSTE		
				Nr artykułu	Cena brutto	
KDJ+S 80×80 lewa*×80	800×800	773-783×742	1950	31532-01-01L1	2 323	2 877
				31532-01-01L2	554	
KDJ+S 80×80 prawa*×80	800×800	773-783×742	1950	31532-01-01R1	2 323	2 877
				31532-01-01R2	554	
KDJ+S 90×80 lewa*×90	900×800	873-883×742	1950	31555-01-01L1	2 323	2 945
				31555-01-01L2	622	
KDJ+S 90×80 prawa*×90	900×800	873-883×742	1950	31555-01-01R1	2 323	2 945
				31555-01-01R2	622	
KDJ+S 80×90 lewa*×80	800×900	773-783×842	1950	31556-01-01L1	2 323	2 945
				31556-01-01L2	622	
KDJ+S 80×90 prawa*×80	800×900	773-783×842	1950	31556-01-01R1	2 323	2 945
				31556-01-01R2	622	
KDJ+S 90×90 lewa*×90	900×900	873-883×842	1950	31522-01-01L1	2 367	2 965
				31522-01-01L2	598	
KDJ+S 90×90 prawa*×90	900×900	873-883×842	1950	31522-01-01R1	2 367	2 965
				31522-01-01R2	598	
KDJ+S 80×100 lewa*×80	800×1000	773-783×942	1950	31552-01-01L1	2 367	2 965
				31552-01-01L2	598	
KDJ+S 80×100 prawa*×80	800×1000	773-783×942	1950	31552-01-01R1	2 367	2 965
				31552-01-01R2	598	
KDJ+S 90×100 lewa*×90	900×1000	873-883×942	1950	31554-01-01L1	2 367	2 987
				31554-01-01L2	620	
KDJ+S 90×100 prawa*×90	900×1000	873-883×942	1950	31554-01-01R1	2 367	2 987
				31554-01-01R2	620	
KDJ+S 80×120 lewa*×80	800×1200	773-783×1142	1950	31542-01-01L1	2 474	2 998
				31542-01-01L2	524	
KDJ+S 80×120 prawa*×80	800×1200	773-783×1142	1950	31542-01-01R1	2 474	2 998
				31542-01-01R2	524	
KDJ+S 90×120 lewa*×90	900×1200	873-883×1142	1950	31553-01-01L1	2 474	3 038
				31553-01-01L2	564	
KDJ+S 90×120 prawa*×90	900×1200	873-883×1142	1950	31553-01-01R1	2 474	3 038
				31553-01-01R2	564	

Artykuły oznaczone kolorem szarym – czas realizacji zamówienia 10 dni roboczych.
*wymiar drzwi

Ceny detaliczne podano w PLN. Wymiary podane są w mm.

RYSUNKI TECHNICZNE

wariant lewy

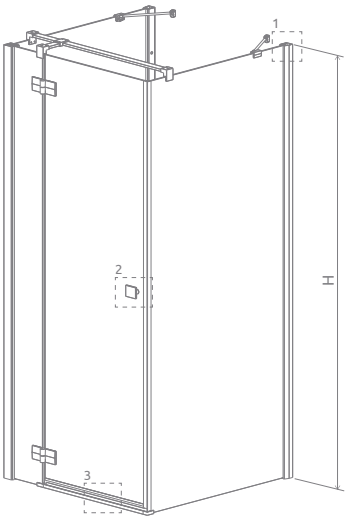

wariant prawy

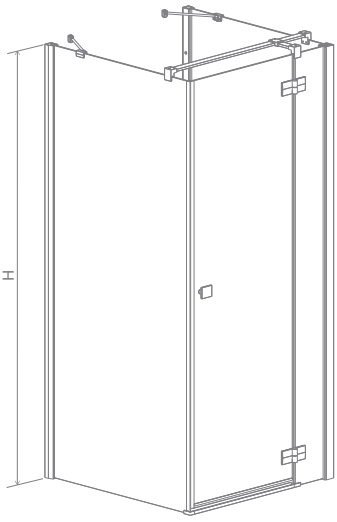

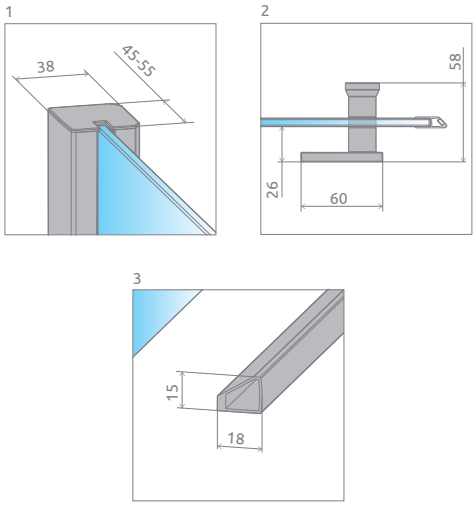

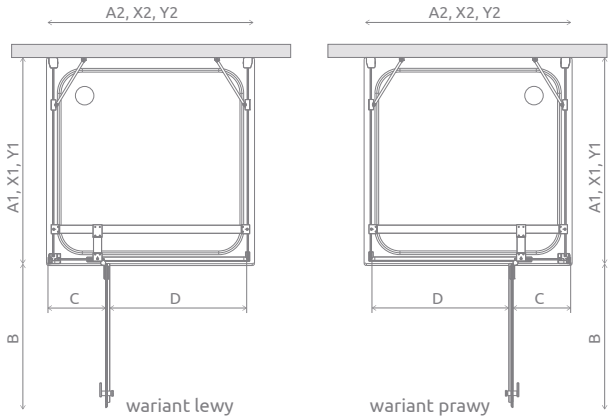

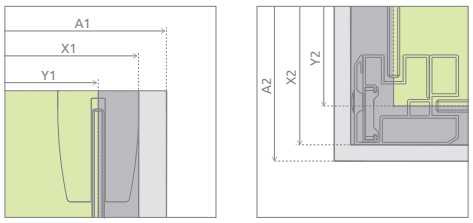

Model	A1	A2	X1	X2	Y1	Y2	B	C	D	H
KDJ+S 80×80×80	800	800	790-800	780	773-783	742	520	230	505	1950
KDJ+S 90×80×90	900	800	890-900	780	873-883	742	520	230	505	1950
KDJ+S 80×90×80	800	900	790-800	880	773-783	842	620	230	605	1950
KDJ+S 90×90×90	900	900	890-900	880	873-883	842	620	230	605	1950
KDJ+S 80×100×80	800	1000	790-800	980	773-783	942	620	330	605	1950
KDJ+S 90×100×90	900	1000	890-900	980	873-883	942	620	330	605	1950
KDJ+S 80×120×80	800	1200	790-800	1180	773-783	1142	820	330	805	1950
KDJ+S 90×120×90	900	1200	890-900	1180	873-883	1142	820	330	805	1950

OPCJE DODATKOWE

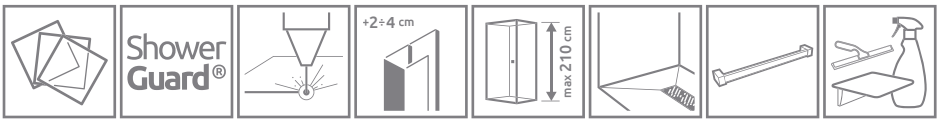

WARIANTY SZKŁA	OCHRONA ShowerGuard®	GRAWER NA SZKLE	PROFILE POSZERZAJĄCE	MAKSYMALNA WYSOKOŚĆ	BRODZIKI PODPŁYTKOWE	WIESZAK NA RĘCZNIK	DOSTĘPNE AKCESORIA
Patrz str. 7/230	Patrz str. 6	Patrz str. 16	Patrz str. 12	Patrz str. 9	Patrz str. 416	Patrz str. 11	Patrz str. 409

Profile poszerzające		Nr art.	Cena brutto
	Profil U +2 cm	P01-110195001	131
	Profil U +4 cm	P01-111195001	166

ZALECANE BRODZIKI

Zantos C | Giaros C | Doros Plus C | Doros C | Doros C Compact | Delos C | Argos C | Argos C z obudową | Siros C | Siros C Compact | Giaros D | Doros Plus D | Doros D

Doros D Compact | Argos D | Argos D z obudową | Laros D Compact | Zantos F | Doros Plus F | Doros F | Doros F Compact | RadaDrain z odpływem liniowym | RadaDrain z kratką odpływową | RadaDrain Odpływ liniowy

Więcej na stronie 390

Almatea DWJ

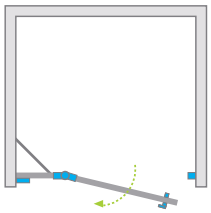

Model	Szerokość wnęki **(X)**	Wysokość **(H)**	SZKŁO PRZEJRZYSTE		SZKŁO KOLOROWE			
			Nr artykułu	Cena brutto	Grafitowe Nr art.	Brązowe Nr art.	Intimato Nr art.	Cena brutto
DWJ 80 lewe	790-810	1950	30802-01-01N	1 607	30802-01-05N	30802-01-08N	30802-01-12N	1 662
DWJ 80 prawe	790-810	1950	30902-01-01N	1 607	30902-01-05N	30902-01-08N	30902-01-12N	1 662
DWJ 90 lewe	890-910	1950	31002-01-01N	1 641	31002-01-05N	31002-01-08N	31002-01-12N	1 696
DWJ 90 prawe	890-910	1950	31102-01-01N	1 641	31102-01-05N	31102-01-08N	31102-01-12N	1 696
DWJ 100 lewe	990-1010	1950	31202-01-01N	1 707	31202-01-05N	31202-01-08N	31202-01-12N	1 762
DWJ 100 prawe	990-1010	1950	31302-01-01N	1 707	31302-01-05N	31302-01-08N	31302-01-12N	1 762
DWJ 110 lewe	1090-1110	1950	31212-01-01N	1 773	31212-01-05N	–	31212-01-12N	1 829
DWJ 110 prawe	1090-1110	1950	31312-01-01N	1 773	31312-01-05N	–	31312-01-12N	1 829
DWJ 120 lewe	1190-1210	1950	31402-01-01N	1 773	31402-01-05N	–	31402-01-12N	1 829
DWJ 120 prawe	1190-1210	1950	31502-01-01N	1 773	31502-01-05N	–	31502-01-12N	1 829
DWJ 130 lewe	1290-1310	1950	31403-01-01N	1 844	–	–	–	–
DWJ 130 prawe	1290-1310	1950	31503-01-01N	1 844	–	–	–	–

Artykuły oznaczone kolorem szarym – czas realizacji zamówienia 10 dni roboczych.

Ceny detaliczne podano w PLN. Wymiary podane są w mm.

RYSUNKI TECHNICZNE

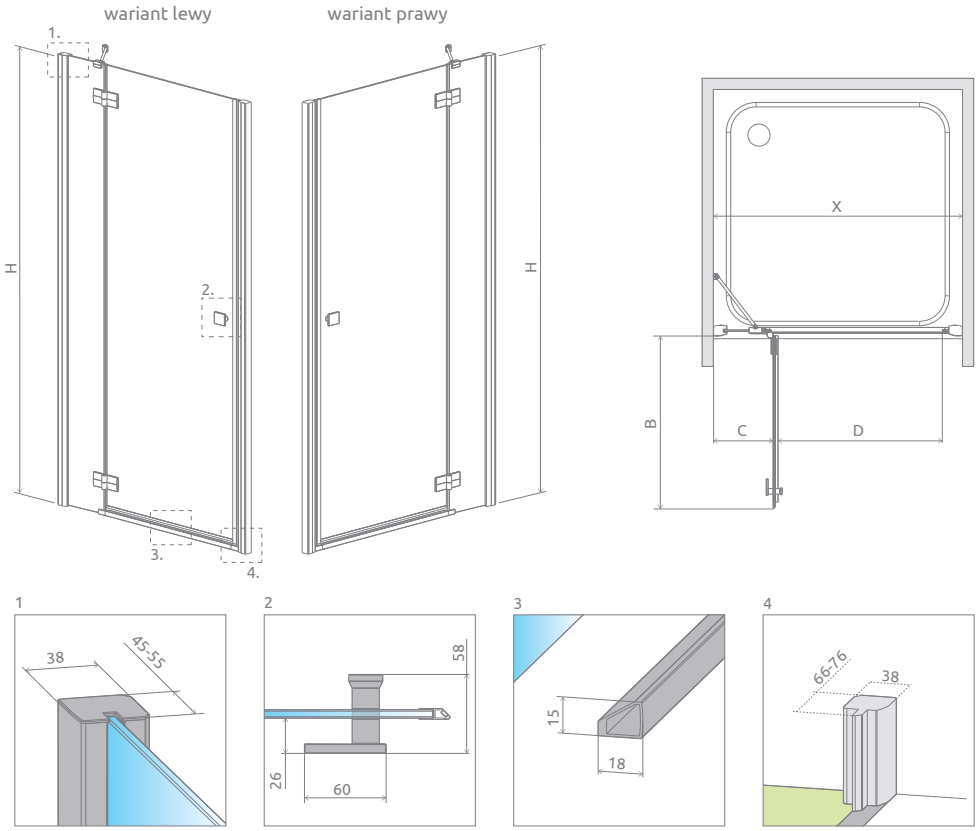

Model	X	B	C	D	H
DWJ 80	790-810	520	212-222	505	1950
DWJ 90	890-910	620	212-222	605	1950
DWJ 100	990-1010	620	312-322	605	1950
DWJ 110	1090-1110	820	212-222	805	1950
DWJ 120	1190-1210	820	312-322	805	1950
DWJ 130	1290-1310	820	412-422	805	1950

OPCJE DODATKOWE

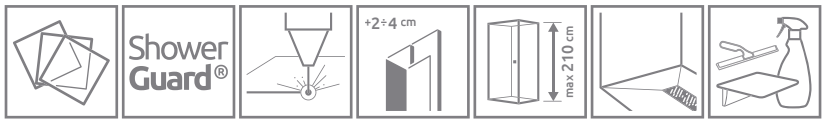

WARIANTY SZKŁA	OCHRONA ShowerGuard®	GRAWER NA SZKLE	PROFILE POSZERZAJĄCE	MAKSYMALNA WYSOKOŚĆ	BRODZIKI PODPŁYTKOWE	DOSTĘPNE AKCESORIA
Patrz str. 7/230	Patrz str. 6	Patrz str. 16	Patrz str. 12	Patrz str. 9	Patrz str. 416	Patrz str. 409

Profile poszerzające		Nr art.	Cena brutto
	Profil U +2 cm	P01-110195001	131
	Profil U +4 cm	P01-111195001	166

ZALECANE BRODZIKI

Zantos C	Giaros C	Doros Plus C	Doros C	Doros C Compact	Delos C	Argos C	Argos C z obudową	Siros C	Siros C Compact	Giaros D	Doros Plus D	Doros D

Doros D Compact	Argos D	Argos D z obudową	Delos D	Laros D Compact	Zantos F	Doros Plus F	Doros F	Doros F Compact	RadaDrain z odpływem liniowym	RadaDrain z kratką odpływową	RadaDrain Odpływ liniowy	
												Więcej na stronie 390

Cennik produktów w wariantach szkła i z ochroną ShowerGuard®

Almatea KDJ

Model	Wymiary brodzika (A1×A2)	Wysokość (H)	Nr artykułu	Pixarena	Satynowe	UltraClear	ShowerGuard® Mirror
				Cena brutto			
KDJ 80 lewa×80	800×800	1950	32112-01-01NL	2 524	2 724	2 804	3 284
KDJ 80 prawa×80	800×800	1950	32112-01-01NR	2 524	2 724	2 804	3 284
KDJ 80 lewa*×90	800×900	1950	32146-01-01NL	2 568	2 768	2 848	3 328
KDJ 80 prawa*×90	800×900	1950	32146-01-01NR	2 568	2 768	2 848	3 328
KDJ 80 lewa*×100**	800×1000	1950	32149-01-01NL	2 654	2 854	2 934	3 414
KDJ 80 prawa*100**	800×1000	1950	32149-01-01NR	2 654	2 854	2 934	3 414
KDJ 90 lewa×90	900×900	1950	32102-01-01NL	2 568	2 768	2 848	3 328
KDJ 90 prawa×90	900×900	1950	32102-01-01NR	2 568	2 768	2 848	3 328
KDJ 90 lewa*×75	900×750	1950	32147-01-01NL	2 568***	2 768	2 848	3 328
KDJ 90 prawa*×75	900×750	1950	32147-01-01NR	2 568***	2 768	2 848	3 328
KDJ 90 lewa*×80	900×800	1950	32148-01-01NL	2 568	2 768	2 848	3 328
KDJ 90 prawa*×80	900×800	1950	32148-01-01NR	2 568	2 768	2 848	3 328
KDJ 90 lewa*×100**	900×1000	1950	32151-01-01NL	2 721	2 921	3 001	3 481
KDJ 90 prawa*×100**	900×1000	1950	32151-01-01NR	2 721	2 921	3 001	3 481
KDJ 100 lewa*×75	1000×750	1950	32145-01-01NL	2 568***	2 768	2 848	3 328
KDJ 100 prawa*×75	1000×750	1950	32145-01-01NR	2 568***	2 768	2 848	3 328
KDJ 100 lewa*×80	1000×800	1950	32142-01-01NL	2 568	2 768	2 848	3 328
KDJ 100 prawa*×80	1000×800	1950	32142-01-01NR	2 568	2 768	2 848	3 328
KDJ 100 lewa*×90	1000×900	1950	32143-01-01NL	2 635	2 835	2 915	3 395
KDJ 100 prawa*×90	1000×900	1950	32143-01-01NR	2 635	2 835	2 915	3 395
KDJ 100 lewa*×100**	1000×1000	1950	32150-01-01NL	2 804	3 004	3 084	3 564
KDJ 100 prawa*×100**	1000×1000	1950	32150-01-01NR	2 804	3 004	3 084	3 564
KDJ 120 lewa*×80	1200×800	1950	32141-01-01NL	2 725	2 975	3 075	3 675
KDJ 120 prawa*×80	1200×800	1950	32141-01-01NR	2 725	2 975	3 075	3 675
KDJ 120 lewa*×90	1200×900	1950	32144-01-01NL	2 725	3 002	3 102	3 702
KDJ 120 prawa*×90	1200×900	1950	32144-01-01NR	2 725	3 002	3 102	3 702

* Wymiar drzwi.
** przy wymiarze ścianki bocznej ≥ 1000 mm kabina posiada wspornik krzyżowy.
Istnieje możliwość zakupu wspornika krzyżowego do innych wymiarów kabiny KDJ. Więcej informacji na str. 414.
*** Cena produktu także w szkle brązowym.

Almatea KDD

Model	Wymiary brodzika (A1×A2)	Wysokość (H)	Nr artykułu	Pixarena	Satynowe	UltraClear	ShowerGuard® Mirror
				Cena brutto			
KDD 80L×80P	800×800	1950	32162-01-01N	2 744	2 944	3 024	3 504
KDD 90L×75P	750×900	1950	32184-01-01N	2 789*	2 989	3 069	3 549
KDD 75L×90P	750×900	1950	32185-01-01N	2 789*	2 989	3 069	3 549
KDD 90L×80P	900×800	1950	32186-01-01N	2 789	2 989	3 069	3 549
KDD 80L×90P	900×800	1950	32187-01-01N	2 789	2 989	3 069	3 549
KDD 90L×90P	900×900	1950	32152-01-01N	2 789	2 989	3 069	3 549
KDD 100L×80P	1000×800	1950	32180-01-01N	2 789	2 989	3 069	3 549
KDD 80L×100P	1000×800	1950	32181-01-01N	2 857	3 057	3 137	3 617
KDD 100L×90P	1000×900	1950	32182-01-01N	2 789	2 989	3 069	3 549
KDD 90L×100P	1000×900	1950	32183-01-01N	2 857	3 057	3 137	3 617
KDD 100L×100P	1000×1000	1950	32172-01-01N	2 857	3 057	3 137	3 617

*Cena produktu także w szkle brązowym.

Czas realizacji zamówień produktów w wybranym wariancie szkła i z ochroną ShowerGuard® wynosi 10 dni roboczych.

Almatea KDJ+S

Model	Brązowe Grafitowe Pixarena		Satynowe		UltraClear		ShowerGuard® Mirror	
	Cena brutto							
KDJ+S 80×80 lewa*×80	2 523	3 177	2 723	3 477	2 803	3 597	3 283	4 317
	654		754		794		1 034	
KDJ+S 80×80 prawa*×80	2 523	3 177	2 723	3 477	2 803	3 597	3 283	4 317
	654		754		794		1 034	
KDJ+S 90×80 lewa*×90	2 523	3 245	2 723	3 545	2 803	3 665	3 283	4 385
	722		822		862		1 102	
KDJ+S 90×80 prawa*×90	2 523	3 245	2 723	3 545	2 803	3 665	3 283	4 385
	722		822		862		1 102	
KDJ+S 80×90 lewa*×80	2 523	3 245	2 723	3 545	2 803	3 665	3 283	4 385
	722		822		862		1 102	
KDJ+S 80×90 prawa*×80	2 523	3 245	2 723	3 545	2 803	3 665	3 283	4 385
	722		822		862		1 102	
KDJ+S 90×90 lewa*×90	2 567	3 265	2 767	3 565	2 847	3 685	3 327	4 405
	698		798		838		1 078	
KDJ+S 90×90 prawa*×90	2 567	3 265	2 767	3 565	2 847	3 685	3 327	4 405
	698		798		838		1 078	
KDJ+S 80×100 lewa*×80	2 567	3 265	2 767	3 565	2 847	3 685	3 327	4 405
	698		798		838		1 078	
KDJ+S 80×100 prawa*×80	2 567	3 265	2 767	3 565	2 847	3 685	3 327	4 405
	698		798		838		1 078	
KDJ+S 90×100 lewa*×90	2 567	3 287	2 767	3 587	2 847	3 707	3 327	4 427
	720		820		860		1 100	
KDJ+S 90×100 prawa*×90	2 567	3 287	2 767	3 587	2 847	3 707	3 327	4 427
	720		820		860		1 100	
KDJ+S 80×120 lewa*×80	2 724	3 348	2 974	3 698	3 074	3 838	3 674	4 678
	624		724		764		1 004	
KDJ+S 80×120 prawa*×80	2 724	3 348	2 974	3 698	3 074	3 838	3 674	4 678
	624		724		764		1 004	
KDJ+S 90×120 lewa*×90	2 724	3 388	2 974	3 738	3 074	3 878	3 674	4 718
	664		764		804		1 044	
KDJ+S 90×120 prawa*×90	2 724	3 388	2 974	3 738	3 074	3 878	3 674	4 718
	664		764		804		1 044	

* wymiar drzwi.

Almatea DWJ

Model	Szerokość wnęki **(X)**	Wysokość **(H)**	Nr artykułu	Pixarena	Satynowe	UltraClear	ShowerGuard® Mirror
				Cena brutto			
DWJ 80 lewe	790-810	1950	30802-01-01N	1 707	1 807	1 847	2 087
DWJ 80 prawe	790-810	1950	30902-01-01N	1 707	1 807	1 847	2 087
DWJ 90 lewe	890-910	1950	31002-01-01N	1 741	1 841	1 881	2 121
DWJ 90 prawe	890-910	1950	31102-01-01N	1 741	1 841	1 881	2 121
DWJ 100 lewe	990-1010	1950	31202-01-01N	1 807	1 907	1 947	2 187
DWJ 100 prawe	990-1010	1950	31302-01-01N	1 807	1 907	1 947	2 187
DWJ 110 lewe	1090-1110	1950	31212-01-01N	1 923*	2 073	2 133	2 493
DWJ 110 prawe	1090-1110	1950	31312-01-01N	1 923*	2 073	2 133	2 493
DWJ 120 lewe	1190-1210	1950	31402-01-01N	1 923*	2 073	2 133	2 493
DWJ 120 prawe	1190-1210	1950	31502-01-01N	1 923*	2 073	2 133	2 493
DWJ 130 lewe	1290-1310	1950	31403-01-01N	1 994**	2 144	2 204	2 564
DWJ 130 prawe	1290-1310	1950	31503-01-01N	1 994**	2 144	2 204	2 564

* Cena produktu także w szkle brązowym.
** Cena produktu także w szkle brązowym i grafitowym.

CECHY SERII **EOS**

Szkło bezpieczne, hartowane, o grubości 6 mm, zgodne z normą PN:EN 12150:1

Wsporniki **zapewniające stabilną konstrukcję** kabiny

Bezpieczne szkło o grubości 6 mm

Zawias rurowy z innowacyjnym systemem pozycjonowania drzwi

Szkło pokryte powłoką EasyClean®

System umożliwiający **niwelację krzywizny ściany** do 10 mm

Uszczelki zapewniające szczelność kabiny

Kształt łącznika **umożliwiający odprowadzenie wody** do wewnątrz kabiny

KOLORY SZKŁA W STANDARDZIE

01 Przejrzyste

12 Intimato

KOLOR PROFILI

01 Chrom

OPCJE DODATKOWE

WARIANTY SZKŁA*

Produkt dostępny w sześciu wariantach szkła. Szczegóły na str. 7.

DOŻYWOTNIA OCHRONA

Możliwość zamówienia produktów ze szkłem przejrzystym, z dożywotnią ochroną ShowerGuard®. Szczegóły na str. 6.

PROFILE POSZERZAJĄCE

Jeżeli nie znajdą Państwo w naszej ofercie kabiny lub drzwi odpowiednich do Państwa łazienki, wówczas można wykorzystać profile poszerzające. Informacje o profilach znajdą Państwo na stronie danego modelu kabiny.

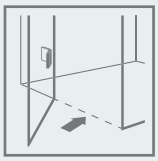

MOŻLIWOŚĆ ZAMÓWIENIA BEZ LISTWY PROGOWEJ

Więcej informacji na str. 9.

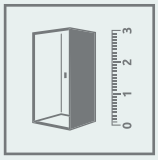

DOPASUJ KABINĘ DO SWOJEJ ŁAZIENKI

Kabiny oznaczone tym symbolem wykonujemy również jako produkty niestandardowe, np. o nietypowych wymiarach, ze skosami, wycięciami pod siedzisko czy wannę. Więcej informacji na str. 4 oraz na www.radaway.pl

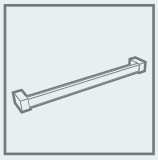

WIESZAK NA RĘCZNIK

Możliwość zamówienia wieszaka relingowego, idealnego do zawieszenia ręcznika. Szczegóły na str. 11.

OPCJA WYMIANY UCHWYTÓW

Możliwość odpłatnej zamiany uchwytów. Cena detaliczna 49 zł brutto za 1 sztukę. Należy zaznaczyć to wyraźnie w zamówieniu i podać numer artykułu wybranego uchwytu. Termin realizacji zamówienia wynosi ok. 5 dni roboczych.

Nr art. 004-400001401

Nr art. 004-400001400

Nr art. 004-400000301*

* nie dotyczy modelu KDD-B, KDJ-B oraz DWB

* produktów z serii Eos nie oferujemy w szkle Pixarena.

seria Eos

Eos
PDD

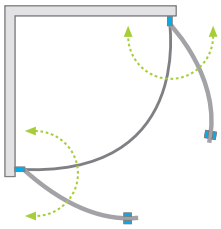

Model	Wymiary brodzika (A)	Wymiar do osi szyby (Y)	Wysokość (H)	SZKŁO PRZEJRZYSTE		SZKŁO KOLOROWE	
				Nr art.	Cena brutto	Intimato Nr art.	Cena brutto
PDD 80×80	800×800	769-779	1 970	37613-01-01N	2 388	37613-01-12N	2 499
PDD 90×90	900×900	869-879	1 970	37603-01-01N	2 483	37603-01-12N	2 594
PDD 100×100	1000×1000	969-979	1 970	37623-01-01N	2 579	37623-01-12N	2 690

Artykuły oznaczone kolorem szarym – czas realizacji zamówienia 10 dni roboczych.

Ceny detaliczne podano w PLN. Wymiary podane są w mm.

RYSUNKI TECHNICZNE

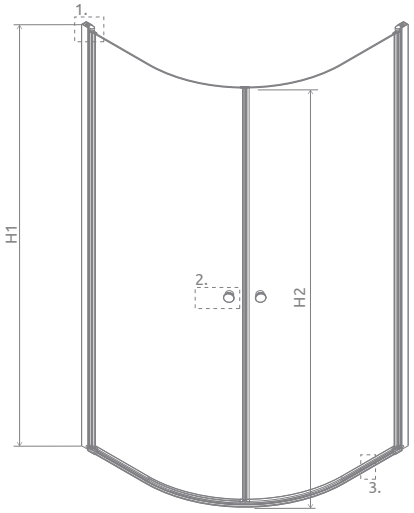

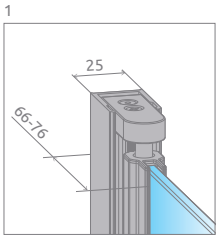

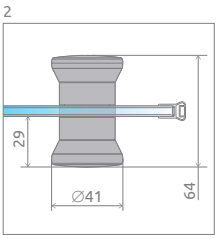

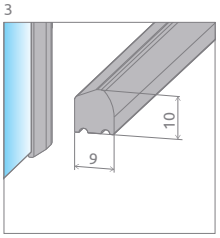

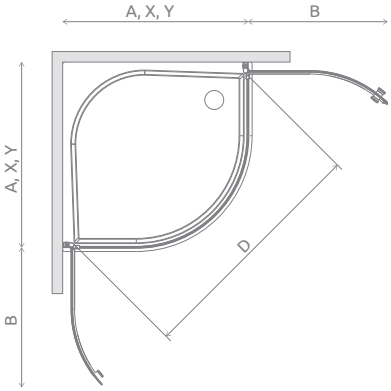

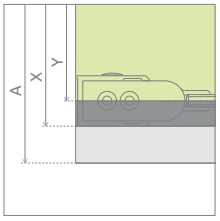

Model	A	X	Y	B	D	H1	H2
PDD 80×80	800	781-791	769-779	565	1010	1970	1950
PDD 90×90	900	881-891	869-879	665	1152	1970	1950
PDD 100×100	1000	981-991	969-979	765	1294	1970	1950

OPCJE DODATKOWE

PROFILE POSZERZAJĄCE
Patrz str. 12

BEZ LISTWY PROGOWEJ
Patrz str. 9

OPCJA WYMIANY UCHWYTÓW
Patrz str. 9

BRODZIKI PODPŁYTKOWE
Patrz str. 416

DOSTĘPNE AKCESORIA
Patrz str. 409

Profile poszerzające i uszczelki poziome		Nr art.	Cena brutto
	Profil U +2 cm	P01-137197001	211
	Uszczelka pozioma do montażu bez listwy – lewa	007-106301100	83
	Uszczelka pozioma do montażu bez listwy – prawa	007-106301200	83

ZALECANE BRODZIKI

Zantos A

Giaros A

Argos A

Delos A

Patmos A

Patmos A Compact

Rodos A Compact

Laros A Compact

Samos A

Siros A

Siros A Compact

RadaDrain z kratką odpływową

RadaDrain Odpływ liniowy

Więcej na stronie 390

Eos
KDJ

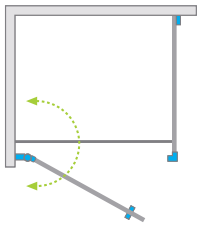

Model	Wymiary brodzika (A1×A2)	Wymiary do osi szyby (Y1×Y2)	Wysokość (H)	SZKŁO PRZEJRZYSTE		SZKŁO KOLOROWE	
				Nr art.	Cena brutto	Intimato Nr art.	Cena brutto
KDJ 80 lewa*×80	800×800	770-780 × 772-782	1970	37513-01-01NL	2 045	37513-01-12NL	2 157
KDJ 80 prawa*×80	800×800	770-780 × 772-782	1970	37513-01-01NR	2 045	37513-01-12NR	2 157
KDJ 80 lewa*×100	800×1000	770-780 × 972-982	1970	37543-01-01NL	2 140	37543-01-12NL	2 252
KDJ 80 prawa*×100	800×1000	770-780 × 972-982	1970	37543-01-01NR	2 140	37543-01-12NR	2 252
KDJ 90 lewa*×90	900×900	870-880 × 872-882	1970	37503-01-01NL	2 140	37503-01-12NL	2 252
KDJ 90 prawa*×90	900×900	870-880 × 872-882	1970	37503-01-01NR	2 140	37503-01-12NR	2 252
Nowość KDJ 90 lewa*×100	900×1000	870-880 × 972-982	1970	37533-01-01NL	2 194	–	–
Nowość KDJ 90 prawa*×100	900×1000	870-880 × 972-982	1970	37533-01-01NR	2 194	–	–
KDJ 100 lewa*×100	1000×1000	970-980 × 972-982	1970	37523-01-01NL	2 236	37523-01-12NL	2 347
KDJ 100 prawa*×100	1000×1000	970-980 × 972-982	1970	37523-01-01NR	2 236	37523-01-12NR	2 347

Artykuły oznaczone kolorem szarym – czas realizacji zamówienia 10 dni roboczych.
* wymiar drzwi

RYSUNKI TECHNICZNE

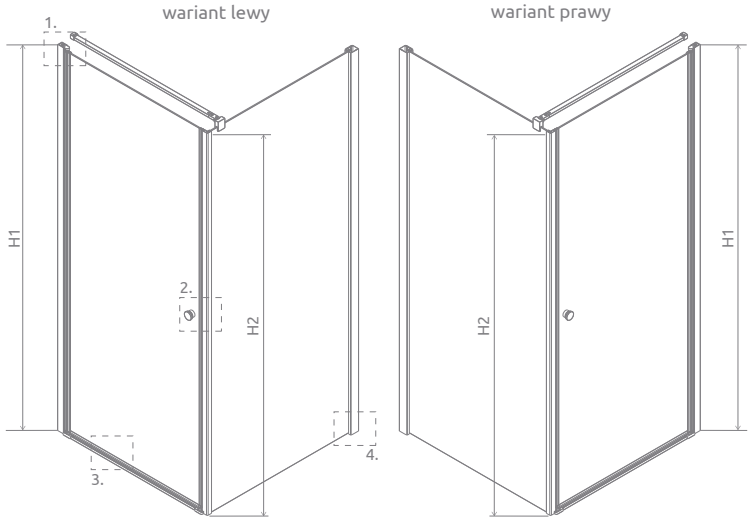

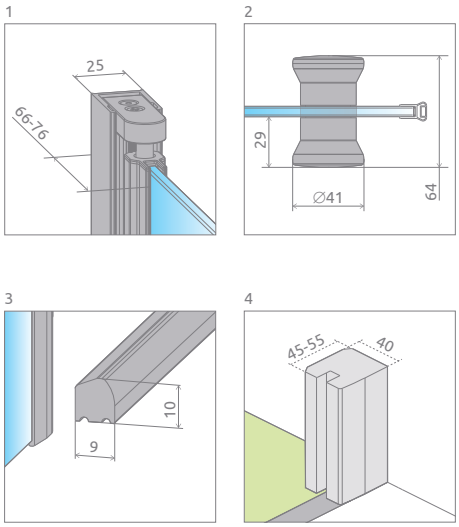

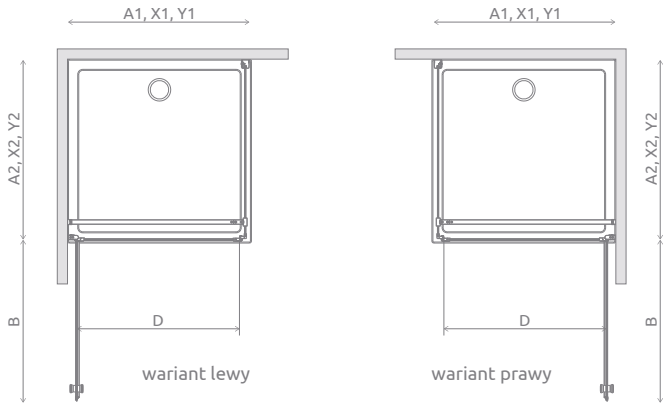

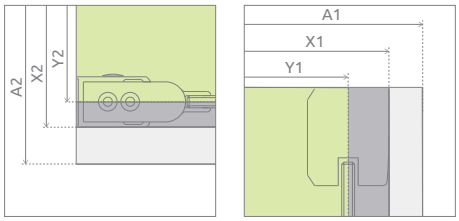

Model	A1	A2	X1	X2	Y1	Y2	B	D	H1	H2
KDJ 80×80	800	800	790-800	785-795	770-780	772-782	685	690	1970	1950
KDJ 80×100	800	1000	790-800	985-995	770-780	972-982	685	690	1970	1950
KDJ 90×90	900	900	890-900	885-895	870-880	872-882	785	790	1970	1950
Nowość KDJ 90×100	900	1000	890-900	985-995	870-880	972-982	785	790	1970	1950
KDJ 100×100	1000	1000	990-1000	985-995	970-980	972-982	885	890	1970	1950

OPCJE DODATKOWE

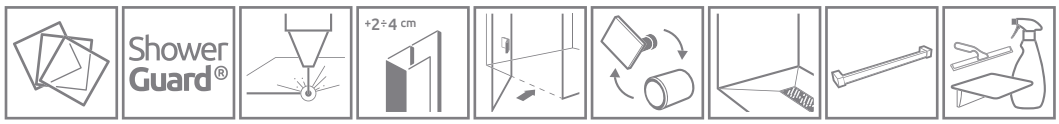

WARIANTY SZKŁA	OCHRONA ShowerGuard®	GRAWER NA SZKLE	PROFILE POSZERZAJĄCE	BEZ LISTWY PROGOWEJ	OPCJA WYMIANY UCHWYTÓW	BRODZIKI PODPŁYTKOWE	WIESZAK NA RĘCZNIK	DOSTĘPNE AKCESORIA
Patrz str. 7/254	Patrz str. 6	Patrz str. 16	Patrz str. 12	Patrz str. 9	Patrz str. 9	Patrz str. 416	Patrz str. 11	Patrz str. 409

Profile poszerzające i uszczelki poziome	Nr art.	Cena brutto
Profil U +2 cm – możliwość montażu tylko po stronie zawiasu rurowego	P01-137197001	211
Profil U +2 cm – możliwość montażu tylko po stronie ścianki bocznej	P01-110195001	131
Profil U +4 cm – możliwość montażu tylko po stronie ścianki bocznej	P01-111195001	166
Uszczelka pozioma do montażu bez listwy – lewa	007-106700500	64
Uszczelka pozioma do montażu bez listwy – prawa	007-106700600	64

ZALECANE BRODZIKI

Więcej na stronie 390

Eos
KDS

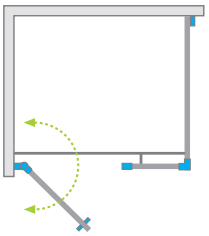

Model	Wymiary brodzika **(A1×A2)**	Wymiary do osi szyby **(Y1×Y2)**	Wysokość **(H)**	SZKŁO PRZEJRZYSTE	
				Nr art.	Cena brutto
KDS 100 lewa*×80	1000×800	984-994 × 776-786	1970	37550-01-01NL	2 247
KDS 100 prawa*×80	1000×800	984-994 × 776-786	1970	37550-01-01NR	2 247
KDS 100 lewa*×90	1000×900	984-994 × 876-886	1970	37551-01-01NL	2 300
KDS 100 prawa*×90	1000×900	984-994 × 876-886	1970	37551-01-01NR	2 300
KDS 100 lewa*×100	1000×1000	984-994 × 976-986	1970	37552-01-01NL	2 343
KDS 100 prawa*×100	1000×1000	984-994 × 976-986	1970	37552-01-01NR	2 343
KDS 120 lewa*×80	1200×800	1184-1194 × 776-786	1970	37553-01-01NL	2 396
KDS 120 prawa*×80	1200×800	1184-1194 × 776-786	1970	37553-01-01NR	2 396
KDS 120 lewa*×90	1200×900	1184-1194 × 876-886	1970	37554-01-01NL	2 450
KDS 120 prawa*×90	1200×900	1184-1194 × 876-886	1970	37554-01-01NR	2 450
KDS 120 lewa*×100	1200×1000	1184-1194 × 976-986	1970	37555-01-01NL	2 503
KDS 120 prawa*×100	1200×1000	1184-1194 × 976-986	1970	37555-01-01NR	2 503
KDS 140 lewa*×80	1400×800	1384-1394 × 776-786	1970	37556-01-01NL	2 557
KDS 140 prawa*×80	1400×800	1384-1394 × 776-786	1970	37556-01-01NR	2 557
KDS 140 lewa*×90	1400×900	1384-1394 × 876-886	1970	37557-01-01NL	2 611
KDS 140 prawa*×90	1400×900	1384-1394 × 876-886	1970	37557-01-01NR	2 611
KDS 140 lewa*×100	1400×1000	1384-1394 × 976-986	1970	37558-01-01NL**	2 664
KDS 140 prawa*×100	1400×1000	1384-1394 × 976-986	1970	37558-01-01NR**	2 664

Artykuły oznaczone kolorem szarym – czas realizacji zamówienia 10 dni roboczych.
* wymiar drzwi
** Do zaznaczonych modeli oferujemy tylko brodziki podpłytkowe.

Ceny detaliczne podano w PLN. Wymiary podane są w mm.

RYSUNKI TECHNICZNE

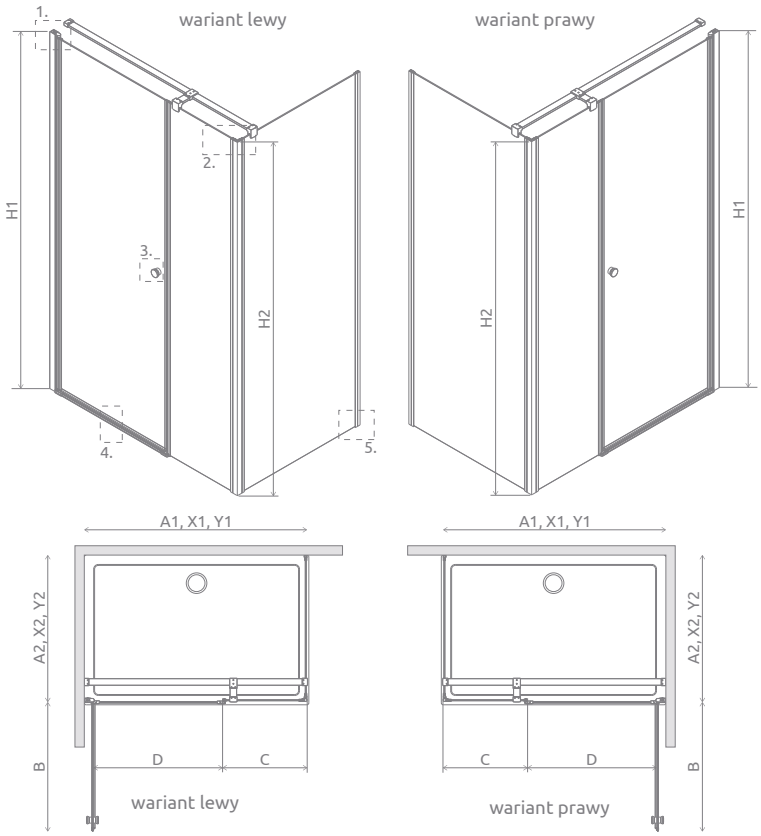

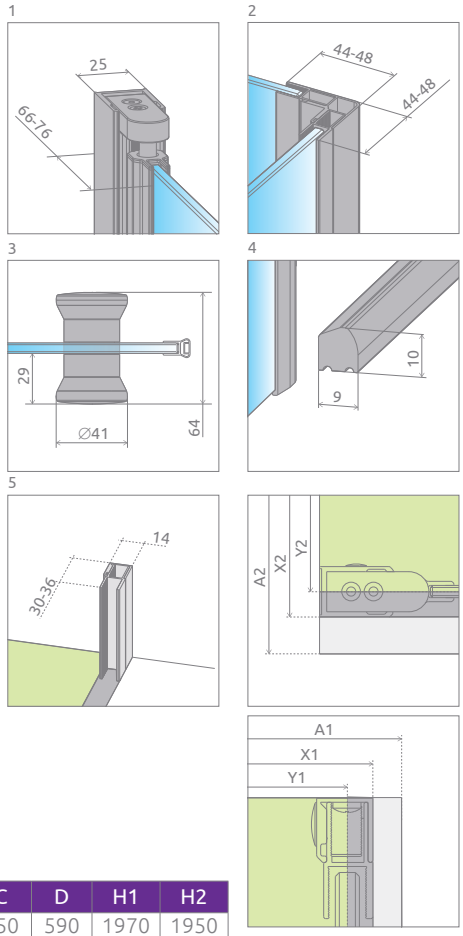

Model	A1	A2	X1	X2	Y1	Y2	B	C	D	H1	H2
KDS 100×80	1000	800	990-1000	788-798	984-994	776-786	585	350	590	1970	1950
KDS 100×90	1000	900	990-1000	888-898	984-994	876-886	585	350	590	1970	1950
KDS 100×100	1000	1000	990-1000	988-998	984-994	976-986	585	350	590	1970	1950
KDS 120×80	1200	800	1190-1200	788-898	1184-1194	776-786	685	450	690	1970	1950
KDS 120×90	1200	900	1190-1200	888-898	1184-1194	876-886	685	450	690	1970	1950
KDS 120×100	1200	1000	1190-1200	988-998	1184-1194	976-986	685	450	690	1970	1950
KDS 140×80	1400	800	1390-1400	788-798	1384-1394	776-786	685	650	690	1970	1950
KDS 140×90	1400	900	1390-1400	888-898	1384-1394	876-886	685	650	690	1970	1950
KDS 140×100	1400	1000	1390-1400	988-998	1384-1394	976-986	685	650	690	1970	1950

OPCJE DODATKOWE

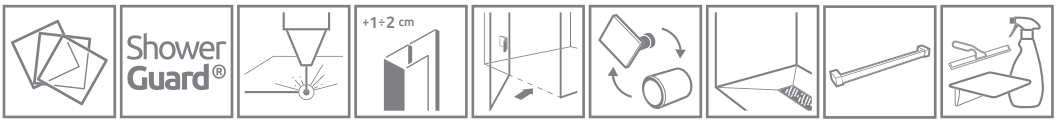

WARIANTY SZKŁA	OCHRONA ShowerGuard®	GRAWER NA SZKLE	PROFILE POSZERZAJĄCE	BEZ LISTWY PROGOWEJ	OPCJA WYMIANY UCHWYTÓW	BRODZIKI PODPŁYTKOWE	WIESZAK NA RĘCZNIK	DOSTĘPNE AKCESORIA
Patrz str. 7/254	Patrz str. 6	Patrz str. 16	Patrz str. 12	Patrz str. 9	Patrz str. 9	Patrz str. 416	Patrz str. 11	Patrz str. 409

Profile poszerzające i uszczelki poziome		Nr art.	Cena brutto
	Profil U +2 cm – możliwość montażu tylko po stronie zawiasu rurowego	P01-137197001	211
	Profil U +1 cm – możliwość montażu tylko po stronie ścianki bocznej	P01-132195001	121
	Profil U +2 cm – możliwość montażu tylko po stronie ścianki bocznej	P01-133195001	128
	Uszczelka pozioma do montażu bez listwy – lewa	007-106700500	64
	Uszczelka pozioma do montażu bez listwy – prawa	007-106700600	64

ZALECANE BRODZIKI

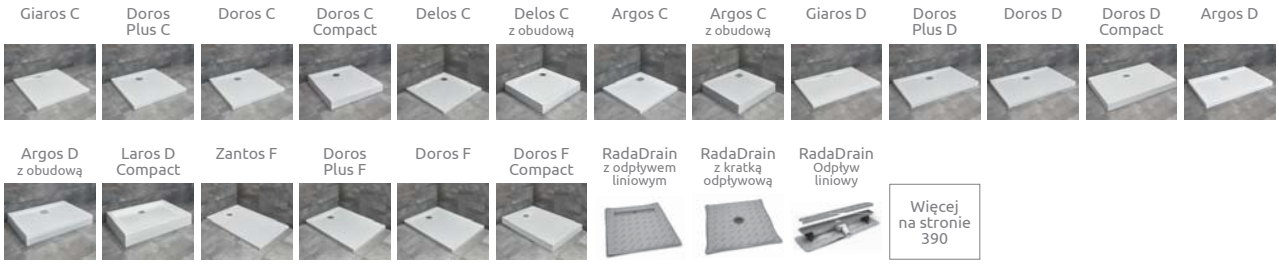

Więcej na stronie 390

Eos
KDJ B

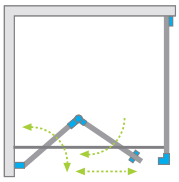

Model	Wymiary brodzika (A1×A2)	Wymiary do osi szyby (Y1×Y2)	Wysokość (H)	SZKŁO PRZEJRZYSTE		SZKŁO KOLOROWE	
				Nr art.	Cena brutto	Intimato Nr art.	Cena brutto
KDJ B 80 lewa* ×80	800×800	770-780 × 772-782	1970	37413-01-01NL	2 388	37413-01-12NL	2 499
KDJ B 80 prawa* ×80	800×800	770-780 × 772-782	1970	37413-01-01NR	2 388	37413-01-12NR	2 499
KDJ B 80 lewa*×100	800×1000	770-780 × 972-982	1970	37443-01-01NL	2 483	37443-01-12NL	2 594
KDJ B 80 prawa*×100	800×1000	770-780 × 972-982	1970	37443-01-01NR	2 483	37443-01-12NR	2 594
KDJ B 90 lewa* ×90	900×900	870-880 × 872-882	1970	37403-01-01NL	2 483	37403-01-12NL	2 594
KDJ B 90 prawa* ×90	900×900	870-880 × 872-882	1970	37403-01-01NR	2 483	37403-01-12NR	2 594

Artykuły oznaczone kolorem szarym – czas realizacji zamówienia 10 dni roboczych.
* wymiar drzwi

DODATKOWY UCHWYT
szczegóły na str. 10

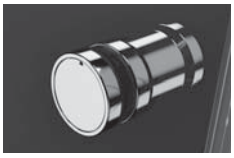

Ceny detaliczne podano w PLN. Wymiary podane są w mm.

RYSUNKI TECHNICZNE

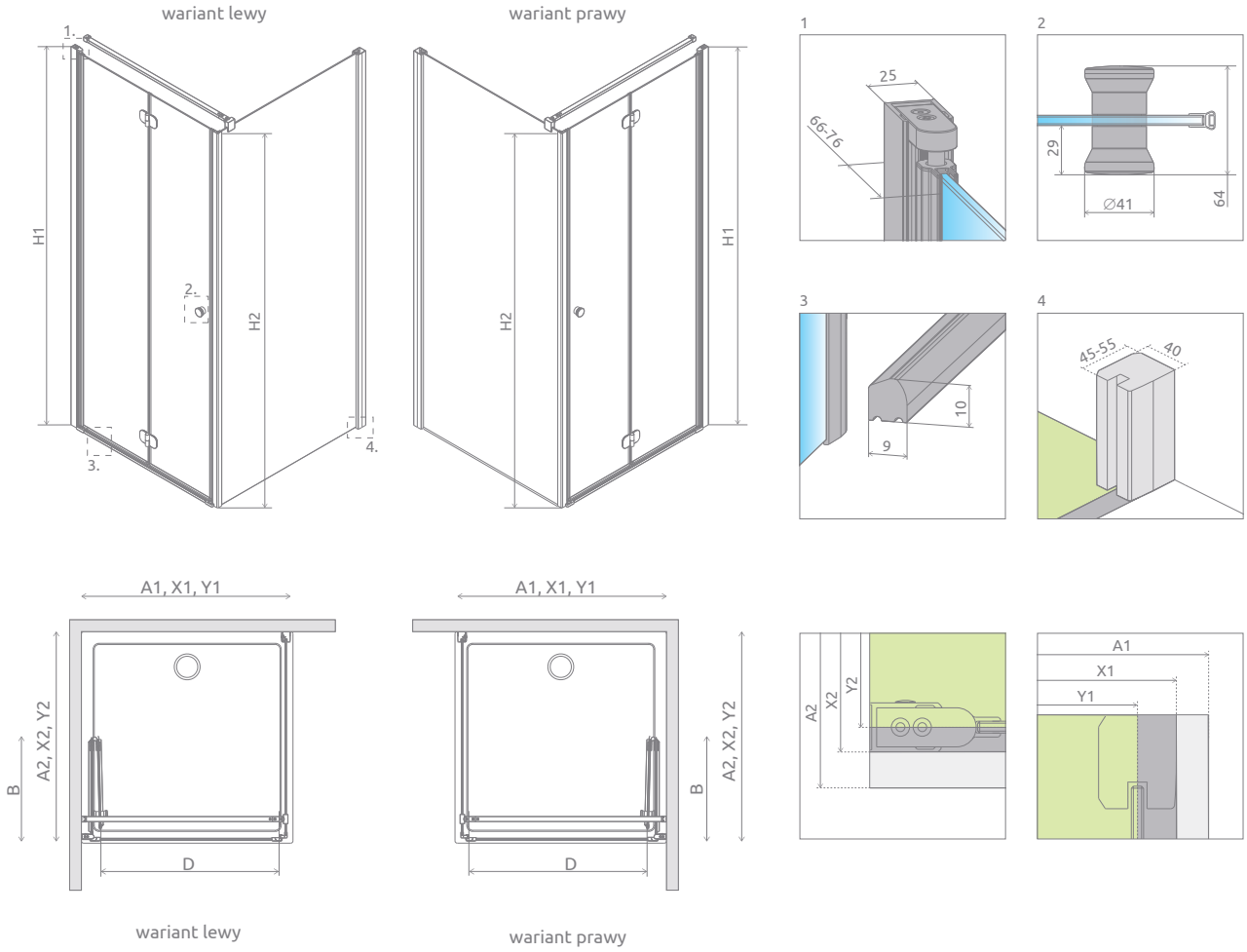

Model	A1	A2	X1	X2	Y1	Y2	B	D	H1	H2
KDJ B 80×80	800	800	790-800	785-795	770-780	772-782	390	655	1970	1950
KDJ B 80×100	800	1000	790-800	985-995	770-780	972-982	390	665	1970	1950
KDJ B 90×90	900	900	890-900	885-895	870-880	872-882	440	755	1970	1950

OPCJE DODATKOWE

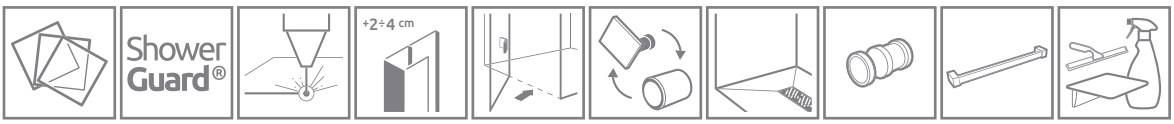

WARIANTY SZKŁA	OCHRONA ShowerGuard®	GRAWER NA SZKLE	PROFILE POSZERZAJĄCE	BEZ LISTWY PROGOWEJ	OPCJA WYMIANY UCHWYTÓW	BRODZIKI PODPŁYTKOWE	DODATKOWY UCHWYT	WIESZAK NA RĘCZNIK	DOSTĘPNE AKCESORIA
Patrz str. 7/254	Patrz str. 6	Patrz str. 16	Patrz str. 12	Patrz str. 9	Patrz str. 9	Patrz str. 416	Patrz str. 10	Patrz str. 11	Patrz str. 409

Profile poszerzające i uszczelki poziome		Nr art.	Cena brutto
	Profil U +2 cm – możliwość montażu tylko po stronie zawiasu rurowego	P01-137197001	211
	Profil U +2 cm – możliwość montażu tylko po stronie ścianki bocznej	P01-110195001	131
	Profil U +4 cm – możliwość montażu tylko po stronie ścianki bocznej	P01-111195001	166
	Uszczelka pozioma do montażu bez listwy – lewa	007-106700500	64
	Uszczelka pozioma do montażu bez listwy – prawa	007-106700600	64

Do modelu KDJ B należy zamówić 2 uszczelki poziome.

ZALECANE BRODZIKI

Więcej na stronie 390

Ceny detaliczne podano w PLN. Wymiary podane są w mm.

Eos
KDD

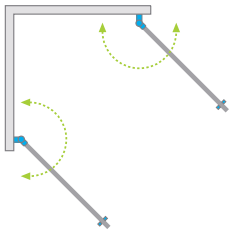

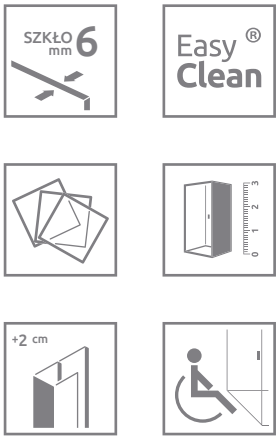

Model	Wymiary brodzika (A1)	Wymiar do osi szyby (Y1)	Wysokość (H)	SZKŁO PRZEJRZYSTE		SZKŁO KOLOROWE	
				Nr art.	Cena brutto	Intimato Nr art.	Cena brutto
KDD 80×80	800×800	773-783	1970	37213-01-01N	2 255	37213-01-12N	2 366
KDD 90×90	900×900	873-883	1970	37203-01-01N	2 349	37203-01-12N	2 460
KDD 100×100	1000×1000	973-983	1970	37223-01-01N	2 445	37223-01-12N	2 556

Artykuły oznaczone kolorem szarym – czas realizacji zamówienia 10 dni roboczych.

Ceny detaliczne podano w PLN. Wymiary podane są w mm.

RYSUNKI TECHNICZNE

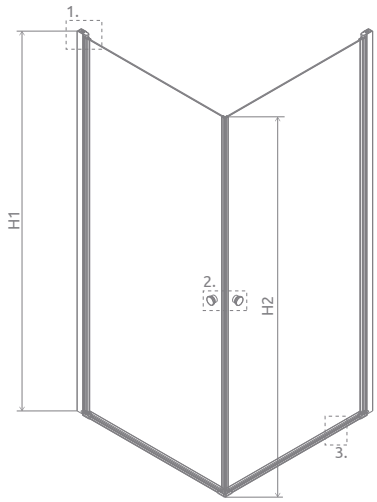

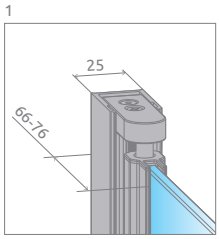

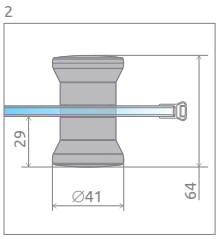

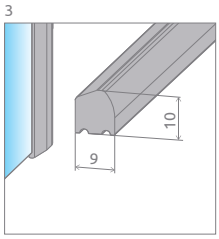

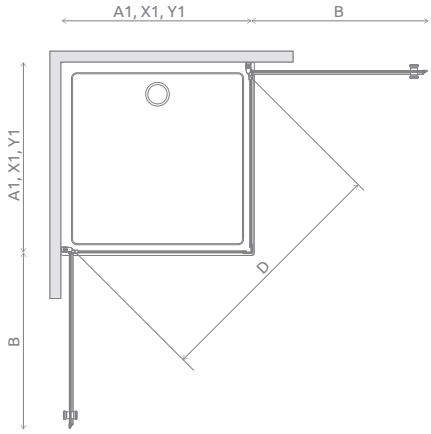

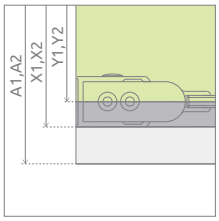

Model	A1	X1	Y1	B	D	H1	H2
KDD 80×80	800	785-795	773-783	719	1015	1970	1950
KDD 90×90	900	885-895	873-883	819	1155	1970	1950
KDD 100×100	1000	985-995	973-983	919	1295	1970	1950

OPCJE DODATKOWE

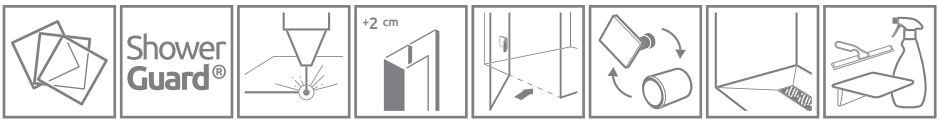

WARIANTY SZKŁA Patrz str. 7/254
OCHRONA ShowerGuard® Patrz str. 6
GRAWER NA SZKLE Patrz str. 16
PROFILE POSZERZAJĄCE Patrz str. 12
BEZ LISTWY PROGOWEJ Patrz str. 9
OPCJA WYMIANY UCHWYTÓW Patrz str. 9
BRODZIKI PODPŁYTKOWE Patrz str. 416
DOSTĘPNE AKCESORIA Patrz str. 409

Profile poszerzające i uszczelki poziome		Nr art.	Cena brutto
	Profil U +2 cm	P01-137197001	211
	Uszczelka pozioma do montażu bez listwy – lewa	007-106700500	64
	Uszczelka pozioma do montażu bez listwy – prawa	007-106700600	64

ZALECANE BRODZIKI

Zantos C

Giaros C

Doros C

Doros C Compact

Delos C

Delos C z obudową

Argos C

Argos C z obudową

Rodos C Compact

Siros C

Siros C Compact

RadaDrain z odpływem liniowym

RadaDrain z kratką odpływową

RadaDrain Odpływ liniowy

Więcej na stronie 390

Eos
KDD B

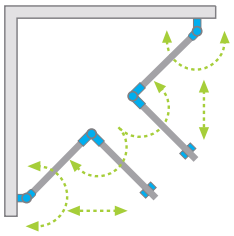

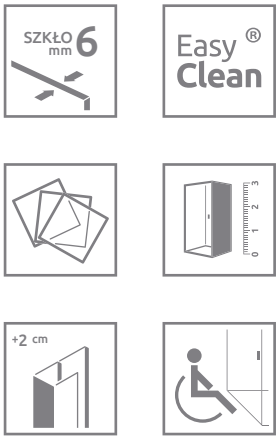

Kabina uniwersalna, można ją zamontować jako wersję lewą lub prawą.

KABINA Z LISTWĄ PROGOWĄ

Model	Wymiary brodzika **(A1×A2)**	Wymiary do osi szyby **(Y1×Y2)**	Wysokość **(H)**	SZKŁO PRZEJRZYSTE		SZKŁO KOLOROWE	
				Nr art.	Cena brutto	Intimato Nr art.	Cena brutto
KDD B 80×80	800×800	773-783 × 773-783	1970	37313-01-01N	2 539	–	–
KDD B 80×90	800×900	773-783 × 873-883	1970	37343-01-01N	2 581	–	–
Nowość KDD B 80×100	800×1000	773-783 × 973-983	1970	37333-01-01N	2 627	–	–
KDD B 90×90	900×900	873-883 × 873-883	1970	37303-01-01N	2 628	37303-01-12N	2 739
KDD B 100×90	1000×900	973-983 × 873-883	1970	37353-01-01N	2 673	37353-01-12N	2 786
KDD B 100×100	1000×1000	973-983 × 973-983	1970	37323-01-01N	2 721	37323-01-12N	2 832

KABINA BEZ LISTWY PROGOWEJ

Model	Wymiary brodzika **(A1×A2)**	Wymiary do osi szyby **(Y1×Y2)**	Wysokość **(H)**	SZKŁO PRZEJRZYSTE	
				Nr art.	Cena brutto
Nowość KDD B 80×80	800×800	773-783 × 773-783	1970	37313-01-01NB	2 539
Nowość KDD B 80×90	800×900	773-783 × 873-883	1970	37343-01-01NB	2 581
Nowość KDD B 80×100	800×1000	773-783 × 973-983	1970	37333-01-01NB	2 627
Nowość KDD B 90×90	900×900	873-883 × 873-883	1970	37303-01-01NB	2 628
Nowość KDD B 100×90	1000×900	973-983 × 873-883	1970	37353-01-01NB	2 673
Nowość KDD B 100×100	1000×1000	973-983 × 973-983	1970	37323-01-01NB	2 721

Ceny detaliczne podano w PLN. Wymiary podane są w mm.

RYSUNKI TECHNICZNE

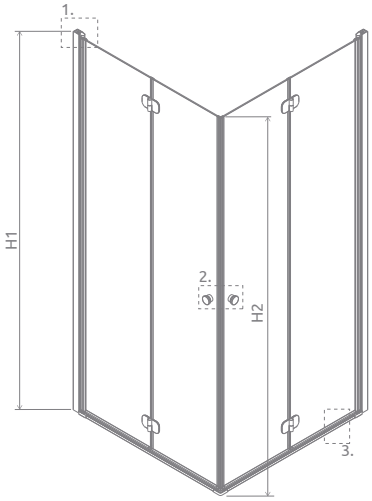

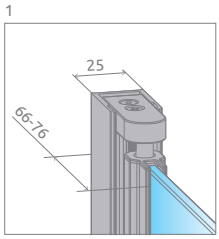

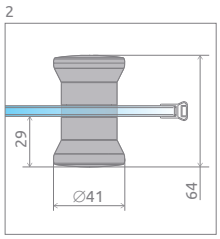

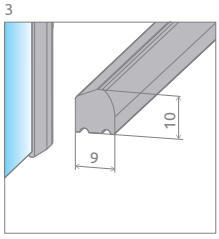

DODATKOWY UCHWYT

szczegóły na str. 10

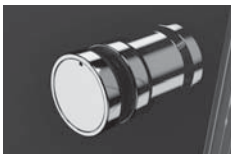

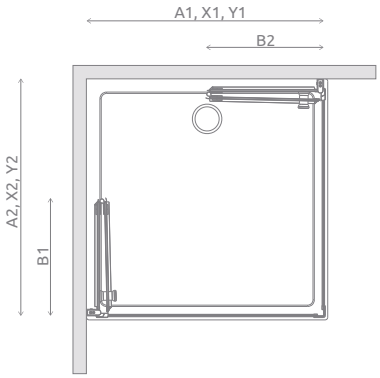

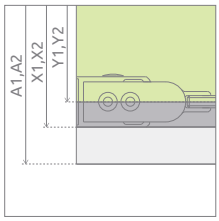

Model	A1	A2	X1	X2	Y1	Y2	B1	B2	H1	H2
KDD B 80L×80P	800	800	785-795	785-795	773-783	773-783	390	390	1970	1950
KDD B 80L×90P	800	900	785-795	885-895	773-783	873-883	390	440	1970	1950
Nowość KDD B 80L×100P	800	1000	785-795	985-995	773-783	973-983	390	490	1970	1950
KDD B 90L×80P	900	800	885-895	785-795	873-883	773-783	440	390	1970	1950
KDD B 90L×90P	900	900	885-895	885-895	873-883	873-883	440	440	1970	1950
KDD B 90L×100P	900	1000	885-895	985-995	873-883	973-983	440	490	1970	1950
Nowość KDD B 100L×80P	1000	800	985-995	785-795	973-983	773-783	490	390	1970	1950
KDD B 100L×90P	1000	900	985-995	885-895	973-983	873-883	490	440	1970	1950
KDD B 100L×100P	1000	1000	985-995	985-995	973-983	973-983	490	490	1970	1950

OPCJE DODATKOWE

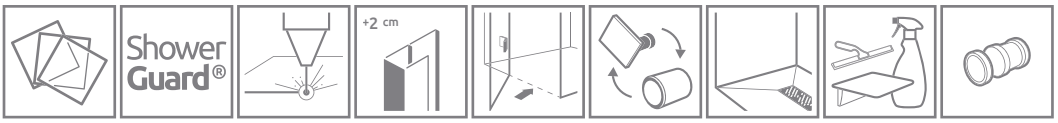

WARIANTY SZKŁA	OCHRONA ShowerGuard®	GRAWER NA SZKLE	PROFILE POSZERZAJĄCE	BEZ LISTWY PROGOWEJ	OPCJA WYMIANY UCHWYTÓW	BRODZIKI PODPŁYTKOWE	DOSTĘPNE AKCESORIA	DODATKOWY UCHWYT
Patrz str. 7/254	Patrz str. 6	Patrz str. 16	Patrz str. 12	Patrz str. 9	Patrz str. 9	Patrz str. 416	Patrz str. 409	Patrz str. 10

Profile poszerzające i uszczelki poziome		Nr art.	Cena brutto
	Profil U +2 cm	P01-137197001	211
	Uszczelka pozioma do montażu bez listwy – lewa	007-106700500	64
	Uszczelka pozioma do montażu bez listwy – prawa	007-106700600	64

Do modelu KDD B należy zamówić 4 uszczelki poziome.

ZALECANE BRODZIKI

Więcej na stronie 390

Ceny detaliczne podano w PLN. Wymiary podane są w mm.

Eos
DWJ

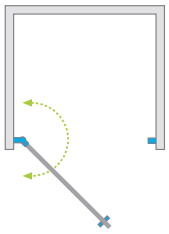

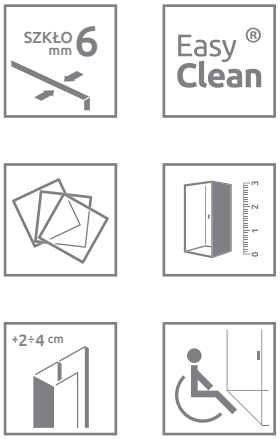

Model	Szerokość wnęki (X)	Wysokość (H)	SZKŁO PRZEJRZYSTE		SZKŁO KOLOROWE	
			Nr art.	Cena brutto	Intimato Nr art.	Cena brutto
DWJ 70	690-710	1970	37983-01-01N	1 393	37983-01-12N	1 459
DWJ 80	790-810	1970	37913-01-01N	1 441	37913-01-12N	1 506
DWJ 90	890-910	1970	37903-01-01N	1 489	37903-01-12N	1 554
DWJ 100	990-1010	1970	37923-01-01N	1 536	37923-01-12N	1 601

Ceny detaliczne podano w PLN. Wymiary podane są w mm.

RYSUNKI TECHNICZNE

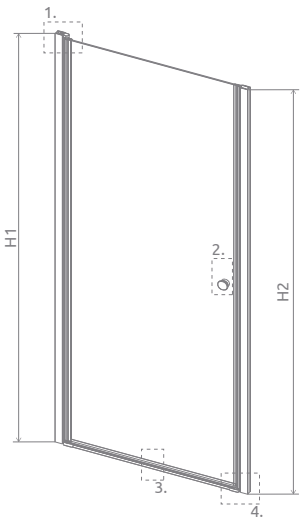

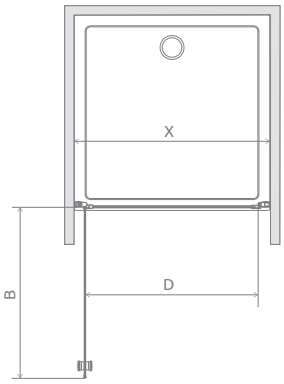

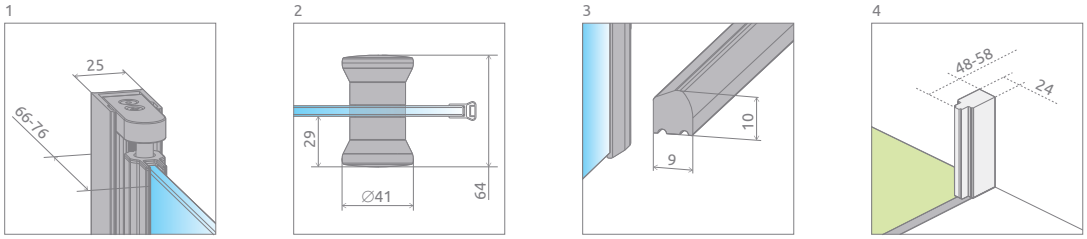

Model	X	B	D	H1	H2
DWJ 70	690-710	585	590	1970	1950
DWJ 80	790-810	685	690	1970	1950
DWJ 90	890-910	785	790	1970	1950
DWJ 100	990-1010	885	890	1970	1950

OPCJE DODATKOWE

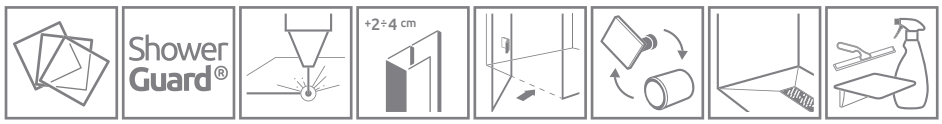

WARIANTY SZKŁA	OCHRONA ShowerGuard®	GRAWER NA SZKLE	PROFILE POSZERZAJĄCE	BEZ LISTWY PROGOWEJ	OPCJA WYMIANY UCHWYTÓW	BRODZIKI PODPŁYTKOWE	DOSTĘPNE AKCESORIA
Patrz str. 7/254	Patrz str. 6	Patrz str. 16	Patrz str. 12	Patrz str. 9	Patrz str. 9	Patrz str. 416	Patrz str. 409

Profile poszerzające i uszczelki poziome		Nr art.	Cena brutto
	Profil U +2 cm – możliwość montażu tylko po stronie zawiasu rurowego	P01-137197001	211
	Profil U +2 cm – możliwość montażu tylko po stronie profilu przyściennego pod magnes	P01-137195001	211
	Profil U + 4 cm – możliwość montażu tylko po stronie profilu przyściennego pod magnes	P01-138195001	243
	Uszczelka pozioma do montażu bez listwy – lewa	007-106700500	64
	Uszczelka pozioma do montażu bez listwy – prawa	007-106700600	64

ZALECANE BRODZIKI

Więcej na stronie 390

Eos
DWS

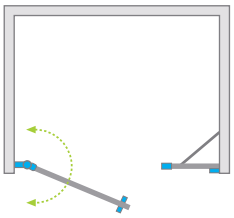

Model	Szerokość wnęki (X)	Wysokość (H)	SZKŁO PRZEJRZYSTE	
			Nr art.	Cena brutto
DWS 100 lewe	992-1008	1970	37990-01-01NL	1 590
DWS 100 prawe	992-1008	1970	37990-01-01NR	1 590
DWS 110 lewe	1092-1108	1970	37991-01-01NL	1 638
DWS 110 prawe	1092-1108	1970	37991-01-01NR	1 638
DWS 120 lewe	1192-1208	1970	37992-01-01NL	1 687
DWS 120 prawe	1192-1208	1970	37992-01-01NR	1 687
DWS 140 lewe	1392-1408	1970	37993-01-01NL	1 735
DWS 140 prawe	1392-1408	1970	37993-01-01NR	1 735

Ceny detaliczne podano w PLN. Wymiary podane są w mm.

RYSUNKI TECHNICZNE

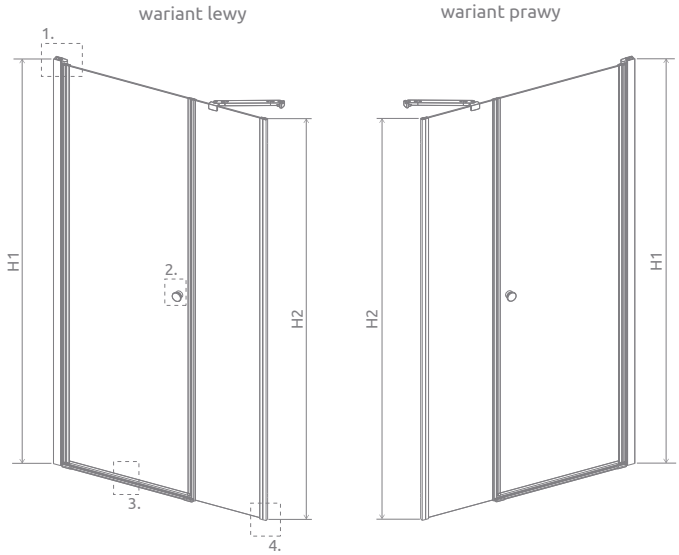

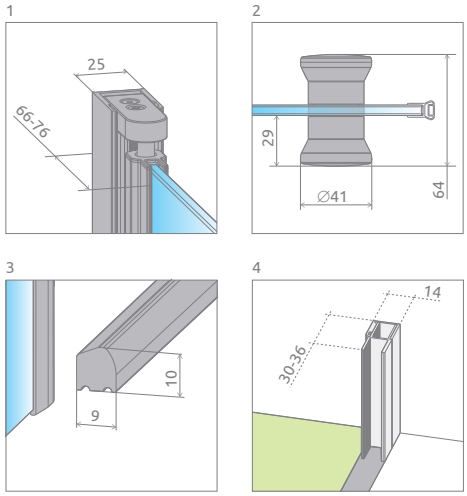

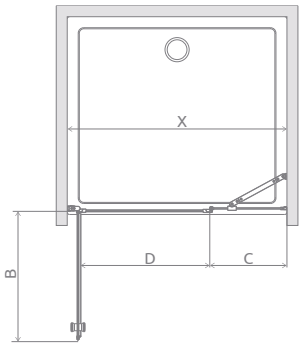

Model	X	B	C	D	H1	H2
DWS 100	992-1008	585	351-357	591	1970	1950
DWS 110	1092-1108	685	351-357	691	1970	1950
DWS 120	1192-1208	685	451-457	691	1970	1950
DWS 140	1392-1408	785	551-557	791	1970	1950

OPCJE DODATKOWE

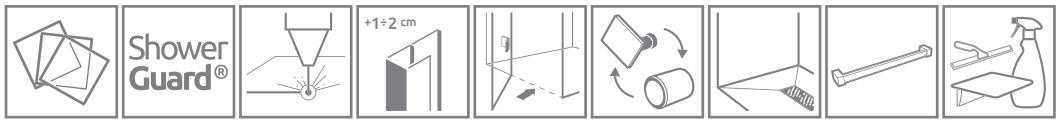

WARIANTY SZKŁA	OCHRONA ShowerGuard®	GRAWER NA SZKLE	PROFILE POSZERZAJĄCE	BEZ LISTWY PROGOWEJ	OPCJA WYMIANY UCHWYTÓW	BRODZIKI PODPŁYTKOWE	WIESZAK NA RĘCZNIK	DOSTĘPNE AKCESORIA
Patrz str. 7/254	Patrz str. 6	Patrz str. 16	Patrz str. 12	Patrz str. 9	Patrz str. 9	Patrz str. 416	Patrz str. 11	Patrz str. 409

Profile poszerzające i uszczelki poziome		Nr art.	Cena brutto
	Profil U +2 cm – możliwość montażu tylko po stronie zawiasu rurowego	P01-137197001	211
	Profil U +1 cm – możliwość montażu tylko po stronie ścianki bocznej	P01-132195001	121
	Profil U +2 cm – możliwość montażu tylko po stronie ścianki bocznej	P01-133195001	128
	Uszczelka pozioma do montażu bez listwy – lewa	007-106700500	64
	Uszczelka pozioma do montażu bez listwy – prawa	007-106700600	64

ZALECANE BRODZIKI

Więcej na stronie 390

Eos
DWB

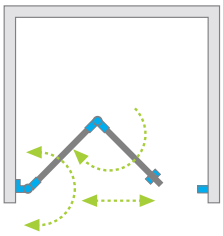

Model	Szerokość wnęki (X)	Wysokość (H)	SZKŁO PRZEJRZYSTE		SZKŁO KOLOROWE	
			Nr art.	Cena brutto	Intimato Nr art.	Cena brutto
DWB 70 lewe	690-710	1970	37883-01-01NL	1 793	37883-01-12NL	1 857
DWB 70 prawe	690-710	1970	37883-01-01NR	1 793	37883-01-12NR	1 857
DWB 80 lewe	790-810	1970	37813-01-01NL	1 840	37813-01-12NL	1 905
DWB 80 prawe	790-810	1970	37813-01-01NR	1 840	37813-01-12NR	1 905
DWB 90 lewe	890-910	1970	37803-01-01NL	1 886	37803-01-12NL	1 952
DWB 90 prawe	890-910	1970	37803-01-01NR	1 886	37803-01-12NR	1 952

Artykuły oznaczone kolorem szarym – czas realizacji zamówienia 10 dni roboczych.

DODATKOWY UCHWYT
szczegóły na str. 10

Ceny detaliczne podano w PLN. Wymiary podane są w mm.

RYSUNKI TECHNICZNE

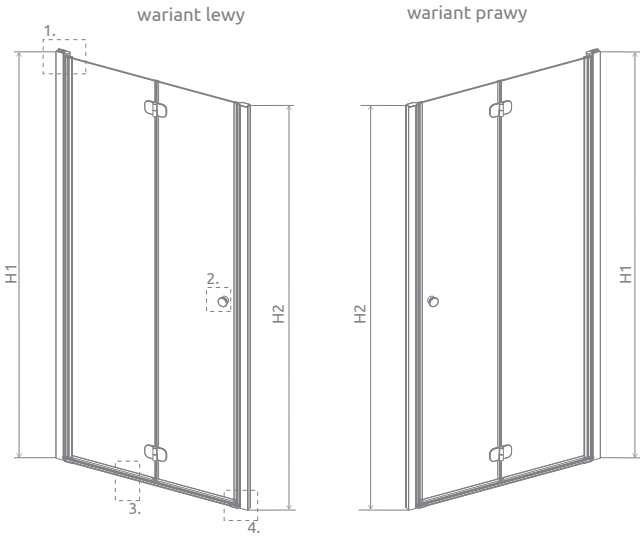

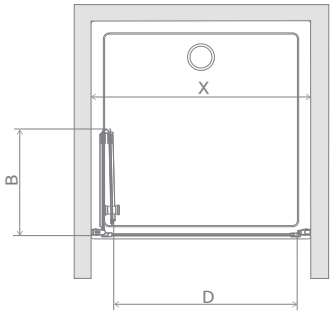

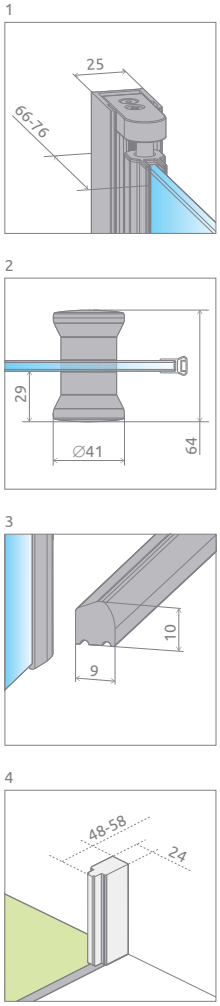

Model	X	B	D	H1	H2
DWB 70	690-710	337	580	1970	1950
DWB 80	790-810	387	680	1970	1950
DWB 90	890-910	437	780	1970	1950

OPCJE DODATKOWE

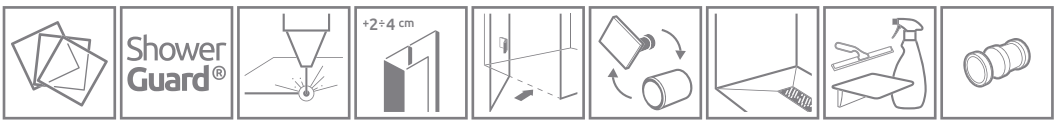

WARIANTY SZKŁA	OCHRONA ShowerGuard®	GRAWER NA SZKLE	PROFILE POSZERZAJĄCE	BEZ LISTWY PROGOWEJ	OPCJA WYMIANY UCHWYTÓW	BRODZIKI PODPŁYTKOWE	DOSTĘPNE AKCESORIA	DODATKOWY UCHWYT
Patrz str. 7/254	Patrz str. 6	Patrz str. 16	Patrz str. 12	Patrz str. 9	Patrz str. 9	Patrz str. 416	Patrz str. 409	Patrz str. 10

Profile poszerzające i uszczelki poziome		Nr art.	Cena brutto
	Profil U +2 cm – możliwość montażu tylko po stronie zawiasu rurowego	P01-137197001	211
	Profil U +2 cm – możliwość montażu tylko po stronie profilu przyściennego pod magnes	P01-137195001	211
	Profil U +4 cm – możliwość montażu tylko po stronie profilu przyściennego pod magnes	P01-138195001	243
	Uszczelka pozioma do montażu bez listwy – lewa	007-106700500	64
	Uszczelka pozioma do montażu bez listwy – prawa	007-106700600	64

Do modelu DWB należy zamówić 2 uszczelki poziome.

ZALECANE BRODZIKI

Więcej na stronie 390

Ceny detaliczne podano w PLN. Wymiary podane są w mm.

Eos DWD

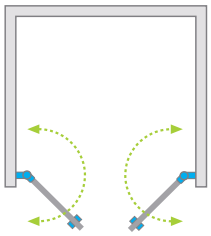

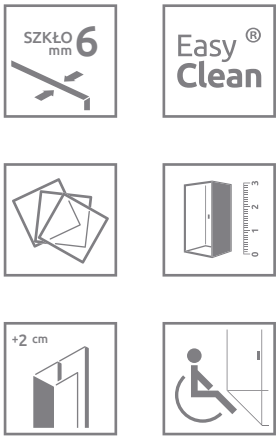

Drzwi wnękowe Eos DWD ze szkłem Intimato

Model	Szerokość wnęki (X)	Wysokość (H)	SZKŁO PRZEJRZYSTE		SZKŁO KOLOROWE	
			Nr art.	Cena brutto	Intimato Nr art.	Cena brutto
DWD 70	690-710	1970	37783-01-01N	1 538	37783-01-12N	1 602
DWD 80	790-810	1970	37713-01-01N	1 586	37713-01-12N	1 651
DWD 90	890-910	1970	37703-01-01N	1 633	37703-01-12N	1 698
DWD 100	990-1010	1970	37723-01-01N	1 681	37723-01-12N	1 745
DWD 120	1190-1210	1970	37773-01-01N	1 728	37773-01-12N	1 794

Ceny detaliczne podano w PLN. Wymiary podane są w mm.

RYSUNKI TECHNICZNE

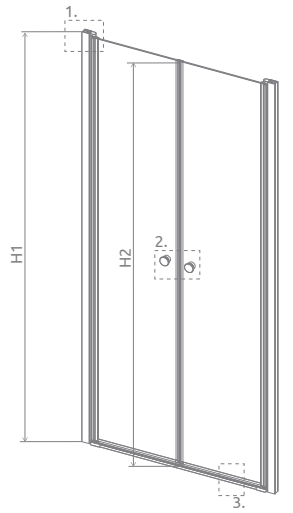

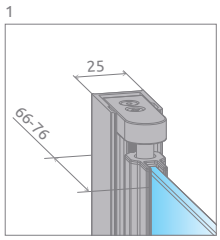

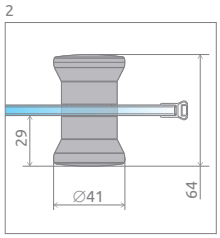

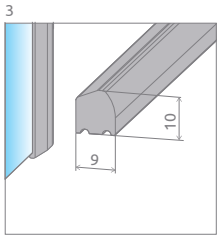

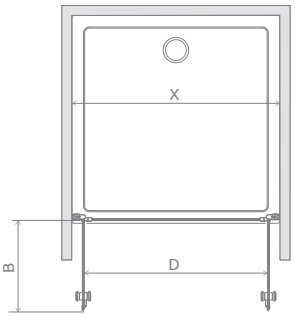

Drzwi wnękowe Eos DWD ze szkłem przejrzystym

Model	X	B	D	H1	H2
DWD 70	690-710	292	585	1970	1950
DWD 80	790-810	342	685	1970	1950
DWD 90	890-910	392	785	1970	1950
DWD 100	990-1010	442	885	1970	1950
DWD 120	1190-1210	542	1085	1970	1950

OPCJE DODATKOWE

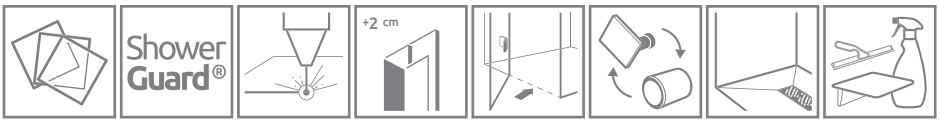

WARIANTY SZKŁA Patrz str. 7/254
OCHRONA ShowerGuard® Patrz str. 6
GRAWER NA SZKLE Patrz str. 16
PROFILE POSZERZAJĄCE Patrz str. 12
BEZ LISTWY PROGOWEJ Patrz str. 9
OPCJA WYMIANY UCHWYTÓW Patrz str. 9
BRODZIKI PODPŁYTKOWE Patrz str. 416
DOSTĘPNE AKCESORIA Patrz str. 409

Profile poszerzające i uszczelki poziome		Nr art.	Cena brutto
	Profil U +2 cm	P01-137197001	211
	Uszczelka pozioma do montażu bez listwy – lewa	007-106700500	64
	Uszczelka pozioma do montażu bez listwy – prawa	007-106700600	64

ZALECANE BRODZIKI

Więcej na stronie 390

Ceny detaliczne podano w PLN. Wymiary podane są w mm.

Cennik produktów w wariantach szkła i z ochroną ShowerGuard®

Eos KDJ

Model	Wymiary brodzika **(A1)**	Wysokość **(H)**	Nr artykułu	Brązowe Grafitowe	Satynowe	UltraClear	ShowerGuard® Mirror
				Cena brutto			
KDJ 80 lewa*×80	800×800	1970	37513-01-01NL	2 245	2 445	2 525	3 005
KDJ 80 prawa*×80	800×800	1970	37513-01-01NR	2 245	2 445	2 525	3 005
KDJ 80 lewa*×100	800×1000	1970	37543-01-01NL	2 340	2 540	2 620	3 100
KDJ 80 prawa*×100	800×1000	1970	37543-01-01NR	2 340	2 540	2 620	3 100
KDJ 90 lewa*×90	900×900	1970	37503-01-01NL	2 340	2 540	2 620	3 100
KDJ 90 prawa*×90	900×900	1970	37503-01-01NR	2 340	2 540	2 620	3 100
KDJ 90 lewa*×100	900×1000	1970	37533-01-01NL	2 394	2 594	2 674	3 154
KDJ 90 prawa*×100	900×1000	1970	37533-01-01NR	2 394	2 594	2 674	3 154
KDJ 100 lewa*×100	1000×1000	1970	37523-01-01NL	2 436	2 636	2 716	3 196
KDJ 100 prawa*×100	1000×1000	1970	37523-01-01NR	2 436	2 636	2 716	3 196

* wymiar drzwi

Eos KDS

Model	Wymiary brodzika **(A1)**	Wysokość **(H)**	Nr artykułu	Brązowe Grafitowe	Satynowe	UltraClear	ShowerGuard® Mirror
				Cena brutto			
KDS 100 lewa*×80	1000×800	1970	37550-01-01NL	2 447	2 647	2 727	3 207
KDS 100 prawa*×80	1000×800	1970	37550-01-01NR	2 447	2 647	2 727	3 207
KDS 100 lewa*×90	1000×900	1970	37551-01-01NL	2 500	2 700	2 780	3 260
KDS 100 prawa*×90	1000×900	1970	37551-01-01NR	2 500	2 700	2 780	3 260
KDS 100 lewa*×100	1000×1000	1970	37552-01-01NL	2 543	2 743	2 823	3 303
KDS 100 prawa*×100	1000×1000	1970	37552-01-01NR	2 543	2 743	2 823	3 303
KDS 120 lewa*×80	1200×800	1970	37553-01-01NL	2 646	2 896	2 996	3 596
KDS 120 prawa*×80	1200×800	1970	37553-01-01NR	2 646	2 896	2 996	3 596
KDS 120 lewa*×90	1200×900	1970	37554-01-01NL	2 700	2 950	3 050	3 650
KDS 120 prawa*×90	1200×900	1970	37554-01-01NR	2 700	2 950	3 050	3 650
KDS 120 lewa*×100	1200×1000	1970	37555-01-01NL	2 753	3 003	3 103	3 703
KDS 120 prawa*×100	1200×1000	1970	37555-01-01NR	2 753	3 003	3 103	3 703
KDS 140 lewa*×80	1400×800	1970	37556-01-01NL	2 807	3 057	3 157	3 757
KDS 140 prawa*×80	1400×800	1970	37556-01-01NR	2 807	3 057	3 157	3 757
KDS 140 lewa*×90	1400×900	1970	37557-01-01NL	2 861	3 111	3 211	3 811
KDS 140 prawa*×90	1400×900	1970	37557-01-01NR	2 861	3 111	3 211	3 811
KDS 140 lewa*×100	1400×1000	1970	37558-01-01NL	2 914	3 164	3 264	3 864
KDS 140 prawa*×100	1400×1000	1970	37558-01-01NR	2 914	3 164	3 264	3 864

* wymiar drzwi

Eos KDJ B

Model	Wymiary brodzika **(A1)**	Wysokość **(H)**	Nr artykułu	Brązowe Grafitowe	Satynowe	UltraClear	ShowerGuard® Mirror
				Cena brutto			
KDJ B 80 lewa*×80	800×800	1970	37413-01-01NL	2 588	2 788	2 868	3 348
KDJ B 80 prawa*×80	800×800	1970	37413-01-01NR	2 588	2 788	2 868	3 348
KDJ B 90 lewa*×90	900×900	1970	37443-01-01NL	2 683	2 883	2 963	3 443
KDJ B 90 prawa*×90	900×900	1970	37443-01-01NR	2 683	2 883	2 963	3 443
KDJ B 80 lewa*×100	800×1000	1970	37403-01-01NL	2 683	2 883	2 963	3 443
KDJ B 80 prawa*×100	800×1000	1970	37403-01-01NR	2 683	2 883	2 963	3 443

* wymiar drzwi

Eos KDD

Model	Wymiary brodzika **(A)**	Wysokość **(H)**	Nr artykułu	Brązowe Grafitowe	Satynowe	UltraClear	ShowerGuard® Mirror
				Cena brutto			
KDD 80×80	800×800	1970	37213-01-01N	2 455	2 655	2 735	3 215
KDD 90×90	900×900	1970	37203-01-01N	2 549	2 749	2 829	3 309
KDD 100×100	1000×1000	1970	37223-01-01N	2 645	2 845	2 925	3 405

Czas realizacji zamówień produktów w wybranym wariancie szkła i z ochroną ShowerGuard® wynosi 10 dni roboczych.

Eos KDD B

KABINA Z LISTWĄ PROGOWĄ

Model	Wymiary brodzika **(A1)**	Wysokość **(H)**	Nr artykułu	Brązowe Grafitowe	Satynowe	UltraClear	ShowerGuard® Mirror
				Cena brutto			
KDD B 80×80	800×800	1970	37313-01-01N	2 739	2 939	3 019	3 499
KDD B 80×90	800×900	1970	37343-01-01N	2 781	2 981	3 061	3 541
KDD B 80×100	800×1000	1970	37333-01-01N	2 828	3 028	3 108	3 588
KDD B 90×90	900×900	1970	37303-01-01N	2 827	3 027	3 107	3 587
KDD B 100×90	1000×900	1970	37353-01-01N	2 873	3 073	3 153	3 633
KDD B 100×100	1000×1000	1970	37323-01-01N	2 921	3 121	3 201	3 681

KABINA BEZ LISTWY PROGOWEJ

Model	Wymiary brodzika **(A1)**	Wysokość **(H)**	Nr artykułu	Brązowe Grafitowe	Satynowe	UltraClear	ShowerGuard® Mirror
				Cena brutto			
KDD B 80×80	800×800	1970	37313-01-01NB	2 739	2 939	3 019	3 499
KDD B 80×90	800×900	1970	37343-01-01NB	2 781	2 981	3 061	3 541
KDD B 80×100	800×1000	1970	37333-01-01NB	2 828	3 028	3 108	3 588
KDD B 90×90	900×900	1970	37303-01-01NB	2 827	3 027	3 107	3 587
KDD B 100×90	1000×900	1970	37353-01-01NB	2 873	3 073	3 153	3 633
KDD B 100×100	1000×1000	1970	37323-01-01NB	2 921	3 121	3 201	3 681

Eos DWJ

Model	Szerokość wnęki **(X)**	Wysokość **(H)**	Nr artykułu	Brązowe Grafitowe	Satynowe	UltraClear	ShowerGuard® Mirror
				Cena brutto			
DWJ 70	690-710	1970	37983-01-01N	1 493	1 593	1 633	1 873
DWJ 80	790-810	1970	37913-01-01N	1 541	1 641	1 681	1 921
DWJ 90	890-910	1970	37903-01-01N	1 589	1 689	1 729	1 969
DWJ 100	990-1010	1970	37923-01-01N	1 636	1 736	1 776	2 016

Eos DWS

Model	Szerokość wnęki **(X)**	Wysokość **(H)**	Nr artykułu	Brązowe Grafitowe	Satynowe	UltraClear	ShowerGuard® Mirror
				Cena brutto			
DWS 100 lewe	993-1010	1970	37983-01-01N	1 690	1 790	1 830	2 070
DWS 100 prawe	993-1010	1970	37913-01-01N	1 690	1 790	1 830	2 070
DWS 110 lewe	1093-1110	1970	37903-01-01N	1 788	1 938	1 998	2 358
DWS 110 prawe	1093-1110	1970	37923-01-01N	1 788	1 938	1 998	2 358
DWS 120 lewe	1193-1210	1970	37983-01-01N	1 837	1 987	2 047	2 407
DWS 120 prawe	1193-1210	1970	37913-01-01N	1 837	1 987	2 047	2 407
DWS 140 lewe	1393-1410	1970	37903-01-01N	1 885	2 035	2 095	2 455
DWS 140 prawe	1393-1410	1970	37923-01-01N	1 885	2 035	2 095	2 455

Eos DWB

Model	Szerokość wnęki **(X)**	Wysokość **(H)**	Nr artykułu	Brązowe Grafitowe	Satynowe	UltraClear	ShowerGuard® Mirror
				Cena brutto			
DWB 70 lewe	690-710	1970	37883-01-01NL	1 893	1 993	2 033	2 273
DWB 70 prawe	690-710	1970	37883-01-01NR	1 893	1 993	2 033	2 273
DWB 80 lewe	790-810	1970	37813-01-01NL	1 940	2 040	2 080	2 320
DWB 80 prawe	790-810	1970	37813-01-01NR	1 940	2 040	2 080	2 320
DWB 90 lewe	890-910	1970	37803-01-01NL	1 986	2 086	2 126	2 366
DWB 90 prawe	890-910	1970	37803-01-01NR	1 986	2 086	2 126	2 366

Eos DWD

Model	Szerokość wnęki **(X)**	Wysokość **(H)**	Nr artykułu	Brązowe Grafitowe	Satynowe	UltraClear	ShowerGuard® Mirror
				Cena brutto			
DWD 70	690-710	1970	37783-01-01N	1 638	1 738	1 778	2 018
DWD 80	790-810	1970	37713-01-01N	1 686	1 786	1 826	2 066
DWD 90	890-910	1970	37703-01-01N	1 733	1 833	1 873	2 113
DWD 100	990-1010	1970	37723-01-01N	1 781	1 881	1 921	2 161
DWD 120	1190-1210	1970	37773-01-01N	1 878	2 028	2 088	2 928

CECHY SERII **EOS II**

Szkło bezpieczne, hartowane, o grubości 6 mm, zgodne z normą PN:EN 12150:1

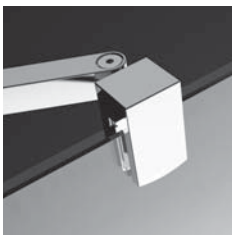

Wsporniki **zapewniające stabilną konstrukcję** kabiny

Zawias rurowy z **innowacyjnym** systemem pozycjonowania drzwi

Bezpieczne szkło o grubości 6 mm

Szkło pokryte powłoką EasyClean®

System umożliwiający niwelację krzywizny ściany do 10 mm

Uszczelki zapewniające szczelność kabiny

Kształt łącznika **umożliwiający** odprowadzenie wody do wewnątrz kabiny

KOLORY SZKŁA W STANDARDZIE

01 Przejrzyste

KOLOR PROFILI

01 Chrom

OPCJE DODATKOWE

WARIANTY SZKŁA*

Produkt dostępny w sześciu wariantach szkła. Szczegóły na str. 7.

DOŻYWOTNIA OCHRONA

Możliwość zamówienia produktów ze szkłem przejrzystym, z dożywotnią ochroną ShowerGuard®. Szczegóły na str. 6.

PROFILE POSZERZAJĄCE

Jeżeli w naszej ofercie nie znajdą Państwo kabiny lub drzwi odpowiednich do Państwa łazienki, wówczas można wykorzystać profile poszerzające. Informacje o profilach znajdą Państwo danego na stronie modelu kabiny.

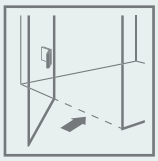

MOŻLIWOŚĆ ZAMÓWIENIA BEZ LISTWY PROGOWEJ

Więcej informacji na str. 9.

OPCJA WYMIANY UCHWYTÓW

Możliwość odpłatnej zamiany uchwytów. Cena detaliczna 49 zł brutto za 1 sztukę. Należy zaznaczyć to wyraźnie w zamówieniu i podać numer artykułu wybranego uchwytu. Termin realizacji zamówienia wynosi ok. 5 dni roboczych.

Nr art. 004-400001401

Nr art. 004-400001400

Nr art. 004-400000301

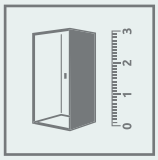

DOPASUJ KABINĘ DO SWOJEJ ŁAZIENKI

Kabiny oznaczone tym symbolem wykonujemy również jako produkty niestandardowe, np. o nietypowych wymiarach, ze skosami, wycięciami pod siedzisko czy wannę. Więcej informacji na str. 4 oraz na www.radaway.pl

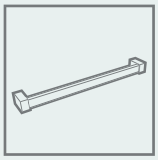

WIESZAK NA RĘCZNIK

Możliwość zamówienia wieszaka relingowego, idealnego do zawieszenia ręcznika. Szczegóły na str. 11.

* produktów z serii Eos II nie oferujemy ze szkłem Pixarena

seria Eos II

Eos II PDD

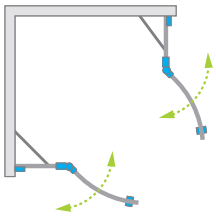

Składając zamówienie, należy podać 2 numery artykułów: części lewej i części prawej kabiny.

CZĘŚĆ LEWA

Model	Wymiar brodzika **(A1)**	Wymiar do osi szyby **(Y1)**	Wysokość **(H)**	SZKŁO PRZEJRZYSTE	
				Nr artykułu	Cena brutto
PDD 80 lewa	800	769-779	1950	3799470-01L	1 339
PDD 90 lewa	900	869-879	1950	3799471-01L	1 381
PDD 100 lewa	1000	969-979	1950	3799472-01L	1 422

CZĘŚĆ PRAWA

Model	Wymiar brodzika **(A2)**	Wymiar do osi szyby **(Y2)**	Wysokość **(H)**	SZKŁO PRZEJRZYSTE	
				Nr artykułu	Cena brutto
PDD 80 prawa	800	769-779	1950	3799470-01R	1 339
PDD 90 prawa	900	869-879	1950	3799471-01R	1 381
PDD 100 prawa	1000	969-979	1950	3799472-01R	1 422

Ceny detaliczne podano w PLN. Wymiary podane są w mm.

RYSUNKI TECHNICZNE

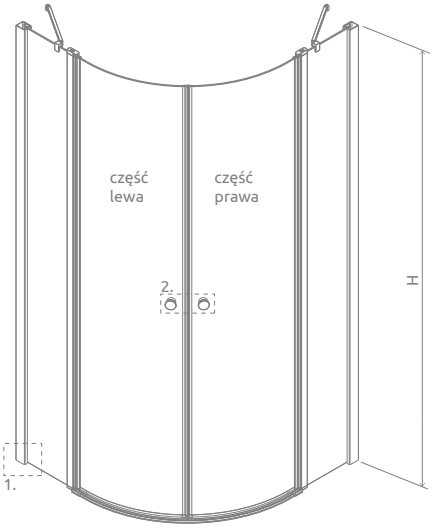

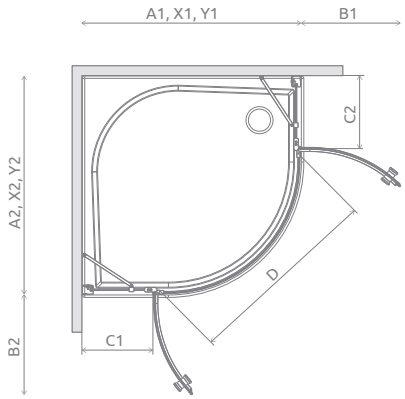

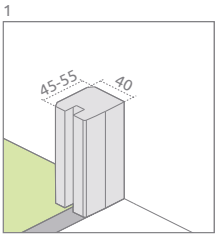

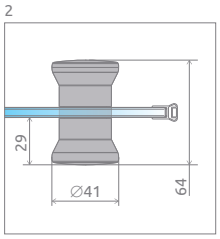

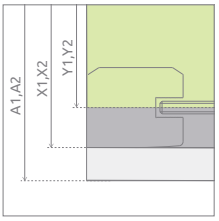

Model	A1	A2	X1	X2	Y1	Y2	B1	B2	C1	C2	D	H
PDD 80L×80P	800	800	788-798	788-798	769-779	769-779	406	406	191-201	191-201	793	1950
PDD 80L×90P	800	900	788-798	888-898	769-779	869-879	406	406	191-201	291-301	793	1950
PDD 80L×100P	800	1000	788-798	988-998	769-779	969-979	406	406	191-201	391-401	793	1950
PDD 90L×80P	900	800	888-898	788-798	869-879	769-779	406	406	291-301	191-201	793	1950
PDD 90L×90P	900	900	888-898	888-898	869-879	869-879	406	406	291-301	291-301	793	1950
PDD 90L×100P*	900	1000	888-898	988-998	869-879	969-979	406	406	291-301	391-401	793	1950
PDD 100L×80P	1000	800	988-998	788-798	969-979	769-779	406	406	391-401	191-201	793	1950
PDD 100L×90P*	1000	900	988-998	888-898	969-979	869-879	406	406	391-401	291-301	793	1950
PDD 100L×100P	1000	1000	988-998	988-998	969-979	969-979	406	406	391-401	391-401	793	1950

* Do zaznaczonych modeli oferujemy tylko brodziki podpłytkowe.

OPCJE DODATKOWE

PROFILE POSZERZAJĄCE
Patrz str. 12

OPCJA WYMIANY UCHWYTÓW
Patrz str. 9

BEZ LISTWY PROGOWEJ
Patrz str. 9

BRODZIKI PODPŁYTKOWE
Patrz str. 416

DOSTĘPNE AKCESORIA
Patrz str. 409

Profile poszerzające i uszczelki poziome		Nr art.	Cena brutto
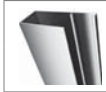	Profil U +2 cm	P01-110195001	131
	Profil U +4 cm	P01-111195001	166
	Uszczelka pozioma do montażu bez listwy – lewa	007-106700100	77
	Uszczelka pozioma do montażu bez listwy – prawa	007-106700200	77

ZALECANE BRODZIKI

Zantos A

Giaros A

Argos A

Delos A

Patmos A

Patmos A Compact

Rodos A Compact

Samos A

Siros A

Siros A Compact

Delos E

Patmos E

Laros E Compact

Tasos Plus E

Siros E Compact

RadaDrain z kratką odpływową

RadaDrain Odpływ liniowy

Więcej na stronie 390

Eos II KDJ

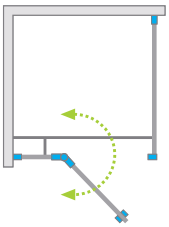

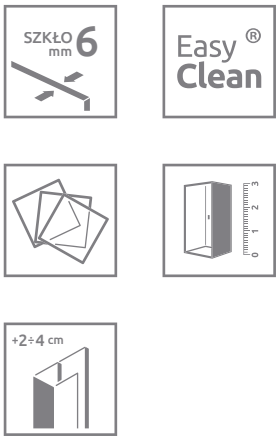

Składając zamówienie, należy podać 2 numery artykułów: drzwi kabiny oraz ścianki bocznej.

DRZWI

Model	Wymiar brodzika **(A1)**	Wymiar do osi szyby **(Y1)**	Wysokość **(H)**	SZKŁO PRZEJRZYSTE	
				Nr artykułu	Cena brutto
KDJ drzwi 80 lewe	800	773-783	1950	3799420-01L	1 288
KDJ drzwi 80 prawe	800	773-783	1950	3799420-01R	1 288
KDJ drzwi 90 lewe	900	873-883	1950	3799421-01L	1 329
KDJ drzwi 90 prawe	900	873-883	1950	3799421-01R	1 329
KDJ drzwi 100 lewe	1000	973-983	1950	3799422-01L	1 370
KDJ drzwi 100 prawe	1000	973-983	1950	3799422-01R	1 370
KDJ drzwi 110 lewe	1100	1073-1083	1950	3799423-01L	1 412
KDJ drzwi 110 prawe	1100	1073-1083	1950	3799423-01R	1 412
KDJ drzwi 120 lewe	1200	1173-1183	1950	3799424-01L	1 453
KDJ drzwi 120 prawe	1200	1173-1183	1950	3799424-01R	1 453

ŚCIANKA BOCZNA

Model	Wymiar brodzika **(A2)**	Wymiar do osi szyby **(Y2)**	Wysokość **(H)**	SZKŁO PRZEJRZYSTE	
				Nr artykułu	Cena brutto
S2 75 lewa	750	723-733	1950	3799429-01L	876
S2 75 prawa	750	723-733	1950	3799429-01R	876
S2 80 lewa	800	773-783	1950	3799430-01L	876
S2 80 prawa	800	773-783	1950	3799430-01R	876
S2 90 lewa	900	873-883	1950	3799431-01L	917
S2 90 prawa	900	873-883	1950	3799431-01R	917
S2 100 lewa	1000	973-983	1950	3799432-01L	958
S2 100 prawa	1000	973-983	1950	3799432-01R	958

Ceny detaliczne podano w PLN. Wymiary podane są w mm.

RYSUNKI TECHNICZNE

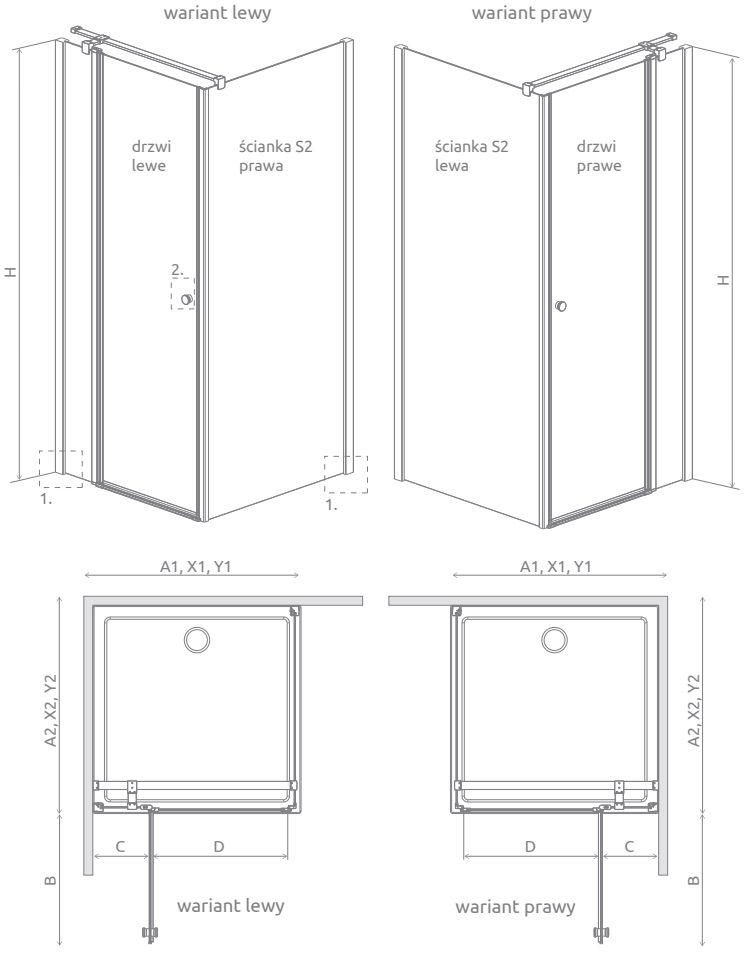

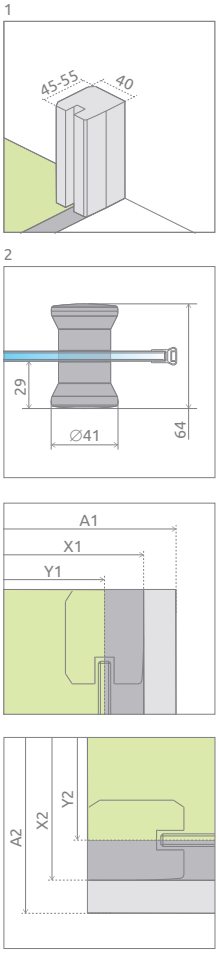

Drzwi	A1	X1	Y1	B	C	D	H
KDJ drzwi 80	800	792-802	773-783	480	245-255	488	1950
KDJ drzwi 90	900	892-902	873-883	580	245-255	588	1950
KDJ drzwi 100	1000	992-1002	973-983	680	245-255	688	1950
KDJ drzwi 110	1100	1092-1102	1073-1083	680	345-355	688	1950
KDJ drzwi 120	1200	1192-1202	1173-1183	780	345-355	788	1950

Ścianka S2	A2	X2	Y2
S2 75	750	742-752	723-733
S2 80	800	792-802	773-783
S2 90	900	892-902	873-883
S2 100	1000	992-1002	973-983

OPCJE DODATKOWE

WARIANTY SZKŁA	OCHRONA ShowerGuard®	GRAWER NA SZKLE	PROFILE POSZERZAJĄCE	OPCJA WYMIANY UCHWYTÓW	BEZ LISTWY PROGOWEJ	BRODZIKI PODPŁYTKOWE	WIESZAK NA RĘCZNIK	DOSTĘPNE AKCESORIA
Patrz str. 7/276	Patrz str. 6	Patrz str. 16	Patrz str. 12	Patrz str. 9	Patrz str. 9	Patrz str. 416	Patrz str. 11	Patrz str. 409

Profile poszerzające i uszczelki poziome		Nr art.	Cena brutto
	Profil U +2 cm	P01-110195001	131
	Profil U +4 cm	P01-111195001	166
	Uszczelka pozioma do montażu bez listwy – lewa	007-106700500	64
	Uszczelka pozioma do montażu bez listwy – prawa	007-106700600	64

ZALECANE BRODZIKI

Więcej na stronie 390

Eos II KDS

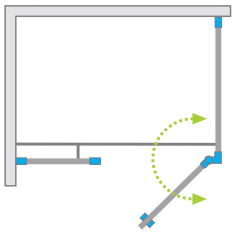

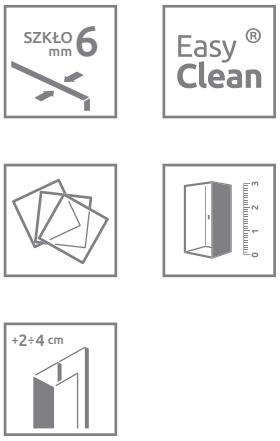

Składając zamówienie, należy podać 2 numery artykułów: drzwi kabiny oraz ścianki bocznej.

DRZWI

Model	Wymiar brodzika **(A1)**	Wymiar do osi szyby **(Y1)**	Wysokość **(H)**	SZKŁO PRZEJRZYSTE	
				Nr artykułu	Cena brutto
KDS drzwi 90 lewe	900	871-881	1950	3799481-01L	1 391
KDS drzwi 90 prawe	900	871-881	1950	3799481-01R	1 391
KDS drzwi 100 lewe	1000	971-981	1950	3799482-01L	1 432
KDS drzwi 100 prawe	1000	971-981	1950	3799482-01R	1 432
KDS drzwi 110 lewe	1100	1071-1081	1950	3799483-01L	1 473
KDS drzwi 110 prawe	1100	1071-1081	1950	3799483-01R	1 473
KDS drzwi 120 lewe	1200	1171-1181	1950	3799484-01L	1 515
KDS drzwi 120 prawe	1200	1171-1181	1950	3799484-01R	1 515

ŚCIANKA BOCZNA

Model	Wymiar brodzika **(A2)**	Wymiar do osi szyby **(Y2)**	Wysokość **(H)**	SZKŁO PRZEJRZYSTE	
				Nr artykułu	Cena brutto
S1 75 lewa	750	722-732	1970	3799409-01L	927
S1 75 prawa	750	722-732	1970	3799409-01R	927
S1 80 lewa	800	772-782	1970	3799410-01L	927
S1 80 prawa	800	772-782	1970	3799410-01R	927
S1 90 lewa	900	872-882	1970	3799411-01L	969
S1 90 prawa	900	872-882	1970	3799411-01R	969
S1 100 lewa	1000	972-982	1970	3799412-01L	1 010
S1 100 prawa	1000	972-982	1970	3799412-01R	1 010

Ceny detaliczne podano w PLN. Wymiary podane są w mm.

RYSUNKI TECHNICZNE

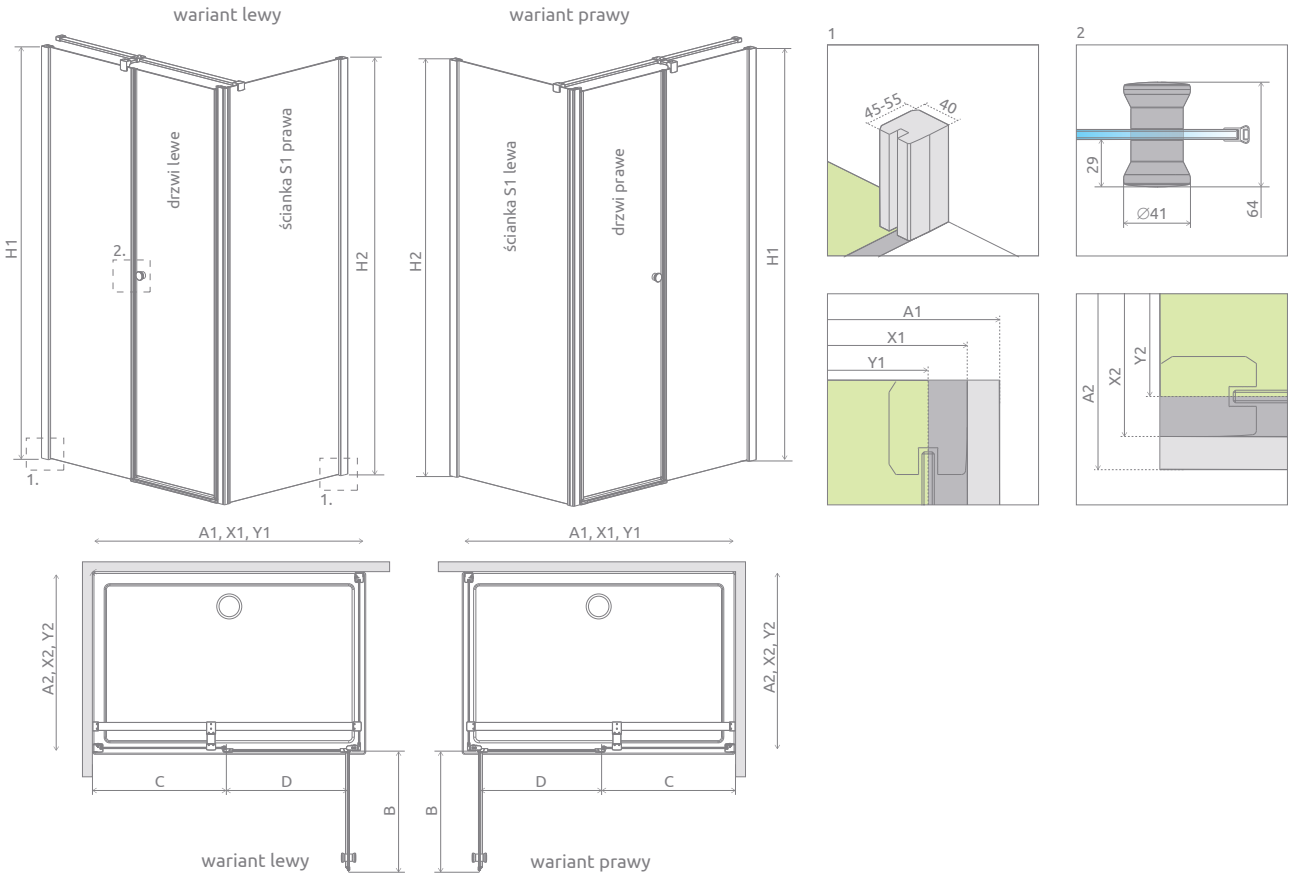

Drzwi	A1	X1	Y1	B	C	D	H1
KDS drzwi 90	900	890-900	871-881	525	285-295	530	1950
KDS drzwi 100	1000	990-1000	971-981	525	385-395	530	1950
KDS drzwi 110	1100	1090-1100	1071-1081	525	485-495	530	1950
KDS drzwi 120	1200	1190-1200	1171-1181	525	585-595	530	1950

Ścianka S1	A2	X2	Y2	H2
S1 75	750	740-750	722-732	1970
S1 80	800	790-800	772-782	1970
S1 90	900	890-900	872-882	1970
S1 100	1000	990-1000	972-982	1970

OPCJE DODATKOWE

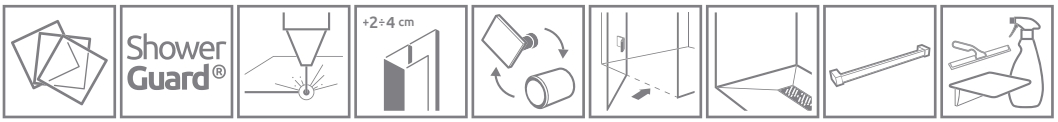

WARIANTY SZKŁA Patrz str. 7/276
OCHRONA ShowerGuard® Patrz str. 6
GRAWER NA SZKLE Patrz str. 16
PROFILE POSZERZAJĄCE Patrz str. 12
OPCJA WYMIANY UCHWYTÓW Patrz str. 9
BEZ LISTWY PROGOWEJ Patrz str. 9
BRODZIKI PODPŁYTKOWE Patrz str. 416
WIESZAK NA RĘCZNIK Patrz str. 11
DOSTĘPNE AKCESORIA Patrz str. 409

Profile poszerzające i uszczelki poziome		Nr art.	Cena brutto
	Profil U +2 cm – możliwość montażu tylko od strony profilu przyściennego drzwi	P01-110195001	131
	Profil U +4 cm – możliwość montażu tylko od strony profilu przyściennego drzwi	P01-111195001	166
	Profil U +2 cm – możliwość montażu od strony profilu przyściennego ścianki bocznej	P01-110197001	140
	Profil U +4 cm – możliwość montażu od strony profilu przyściennego ścianki bocznej	P01-111197001	179
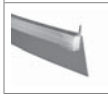	Uszczelka pozioma do montażu bez listwy – lewa	007-106700500	64
	Uszczelka pozioma do montażu bez listwy – prawa	007-106700600	64

ZALECANE BRODZIKI

Więcej na stronie 390

Eos II
KDD

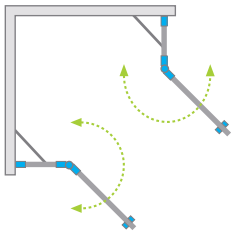

Składając zamówienie, należy podać 2 numery artykułów: części lewej i części prawej kabiny.

CZĘŚĆ LEWA

Model	Wymiar brodzika **(A1)**	Wymiar do osi szyby **(Y1)**	Wysokość **(H)**	SZKŁO PRZEJRZYSTE	
				Nr artykułu	Cena brutto
KDD 80 lewa	800	773-783	1950	3799460-01L	1 236
KDD 90 lewa	900	873-883	1950	3799461-01L	1 278
KDD 100 lewa	1000	973-983	1950	3799462-01L	1 319

CZĘŚĆ PRAWA

Model	Wymiar brodzika **(A2)**	Wymiar do osi szyby **(Y2)**	Wysokość **(H)**	SZKŁO PRZEJRZYSTE	
				Nr artykułu	Cena brutto
KDD 80 prawa	800	773-783	1950	3799460-01R	1 236
KDD 90 prawa	900	873-883	1950	3799461-01R	1 278
KDD 100 prawa	1000	973-983	1950	3799462-01R	1 319

Ceny detaliczne podano w PLN. Wymiary podane są w mm.

RYSUNKI TECHNICZNE

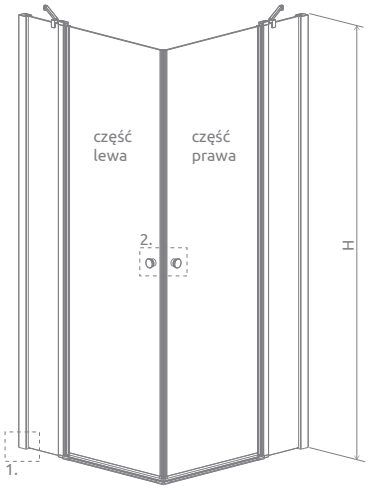

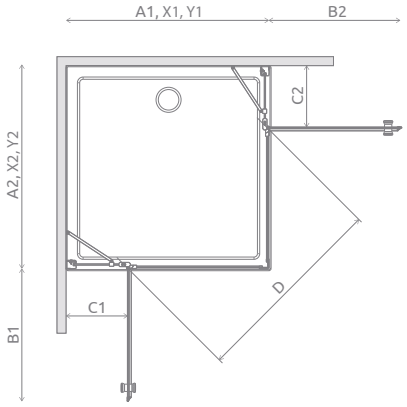

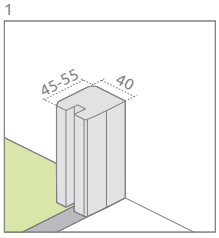

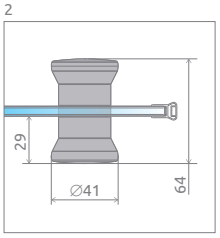

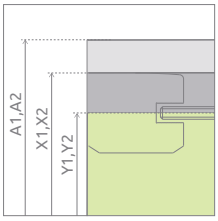

Model	A1	A2	X1	X2	Y1	Y2	B1	B2	C1	C2	D	H
KDD 80L×80P	800	800	792-802	792-802	773-783	773-783	485	485	270-280	270-280	690	1950
KDD 80L×90P	800	900	792-802	892-902	773-783	873-883	485	585	270-280	270-280	760	1950
KDD 80L×100P	800	1000	792-802	992-1002	773-783	973-983	485	685	270-280	270-280	830	1950
KDD 90L×80P	900	800	892-902	792-802	873-883	773-783	585	485	270-280	270-280	760	1950
KDD 90L×90P	900	900	892-902	892-902	873-883	873-883	585	585	270-280	270-280	830	1950
KDD 90L×100P	900	1000	892-902	992-1002	873-883	973-983	585	685	270-280	270-280	900	1950
KDD 100L×80P	1000	800	992-1002	792-802	973-983	773-783	685	485	270-280	270-280	830	1950
KDD 100L×90P	1000	900	992-1002	892-902	973-983	873-883	685	585	270-280	270-280	900	1950
KDD 100L×100P	1000	1000	992-1002	992-1002	973-983	973-983	685	685	270-280	270-280	970	1950

OPCJE DODATKOWE

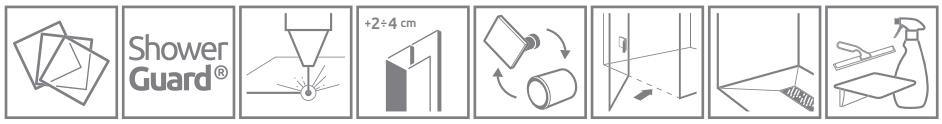

WARIANTY SZKŁA Patrz str. 7/276
OCHRONA ShowerGuard® Patrz str. 6
GRAWER NA SZKLE Patrz str. 16
PROFILE POSZERZAJĄCE Patrz str. 12
OPCJA WYMIANY UCHWYTÓW Patrz str. 9
BEZ LISTWY PROGOWEJ Patrz str. 9
BRODZIKI PODPŁYTKOWE Patrz str. 416
DOSTĘPNE AKCESORIA Patrz str. 409

Profile poszerzające i uszczelki poziome		Nr art.	Cena brutto
	Profil U +2 cm	P01-110195001	131
	Profil U +4 cm	P01-111195001	166
	Uszczelka pozioma do montażu bez listwy – lewa	007-106700500	64
	Uszczelka pozioma do montażu bez listwy – prawa	007-106700600	64

ZALECANE BRODZIKI

Zantos C

Giaros C

Doros Plus C

Doros C

Doros C Compact

Delos C

Delos C z obudową

Argos C

Argos C z obudową

Rodos C Compact

Giaros D

Doros Plus D

Doros D

Doros D Compact

Argos D

Argos D z obudową

Laros D Compact

Zantos F

Doros Plus F

Doros F

Doros F Compact

RadaDrain z odpływem liniowym

RadaDrain z kratką odpływową

RadaDrain Odpływ liniowy

Więcej na stronie 390

Eos II DWD+S

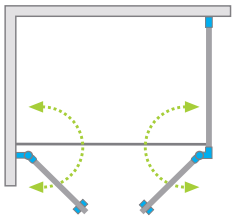

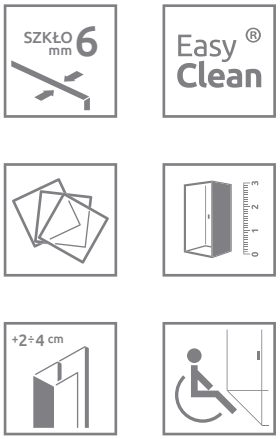

Składając zamówienie, należy podać 2 numery artykułów: drzwi kabiny oraz ścianki bocznej.

DRZWI

Model	Wymiar brodzika **(A1)**	Wymiar do osi szyby **(Y1)**	Wysokość **(H)**	SZKŁO PRZEJRZYSTE	
				Nr artykułu	Cena brutto
DWD+S drzwi 80	800	772-782	1970	3799490-01	1 545
DWD+S drzwi 90	900	872-882	1970	3799491-01	1 587
DWD+S drzwi 100	1000	972-982	1970	3799492-01	1 628
DWD+S drzwi 110	1100	1072-1082	1970	3799493-01	1 669
DWD+S drzwi 120	1200	1172-1182	1970	3799494-01	1 710

ŚCIANKA BOCZNA

Model	Wymiar brodzika **(A2)**	Wymiar do osi szyby **(Y2)**	Wysokość **(H)**	SZKŁO PRZEJRZYSTE	
				Nr artykułu	Cena brutto
S1 75 lewa	750	722-732	1970	3799409-01L	927
S1 75 prawa	750	722-732	1970	3799409-01R	927
S1 80 lewa	800	772-782	1970	3799410-01L	927
S1 80 prawa	800	772-782	1970	3799410-01R	927
S1 90 lewa	900	872-882	1970	3799411-01L	969
S1 90 prawa	900	872-882	1970	3799411-01R	969
S1 100 lewa	1000	972-982	1970	3799412-01L	1 010
S1 100 prawa	1000	972-982	1970	3799412-01R	1 010

Artykuły oznaczone kolorem szarym – czas realizacji zamówienia 10 dni roboczych.

Ceny detaliczne podano w PLN. Wymiary podane są w mm.

RYSUNKI TECHNICZNE

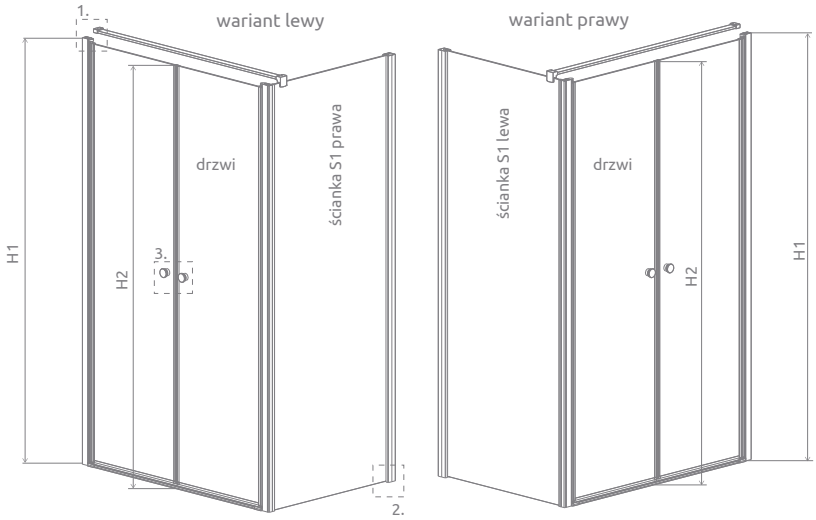

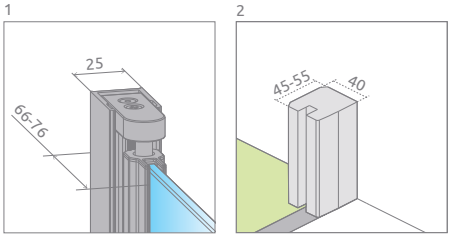

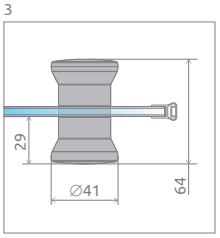

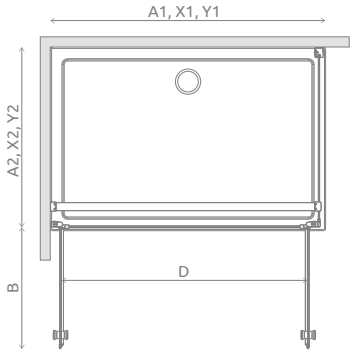

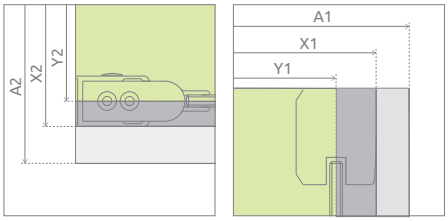

Drzwi	A1	X1	Y1	B	D	H1	H2
DWD+S drzwi 80	800	790-800	772-782	330	675	1970	1950
DWD+S drzwi 90	900	890-900	872-882	380	775	1970	1950
DWD+S drzwi 100	1000	990-1000	972-982	430	875	1970	1950
DWD+S drzwi 110	1100	1090-1100	1072-1082	480	975	1970	1950
DWD+S drzwi 120	1200	1190-1200	1172-1182	530	1075	1970	1950

Ścianka S1	A2	X2	Y2
S1 75	750	735-745	722-732
S1 80	800	785-795	772-782
S1 90	900	885-895	872-882
S1 100	1000	985-995	972-982

OPCJE DODATKOWE

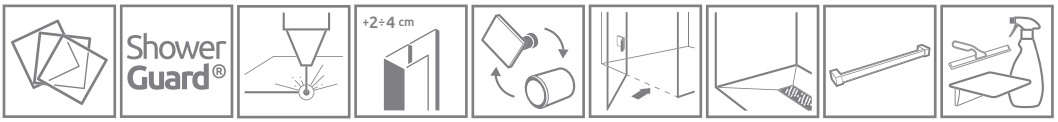

WARIANTY SZKŁA Patrz str. 7/276
OCHRONA ShowerGuard® Patrz str. 6
GRAWER NA SZKLE Patrz str. 16
PROFILE POSZERZAJĄCE Patrz str. 12
OPCJA WYMIANY UCHWYTÓW Patrz str. 9
BEZ LISTWY PROGOWEJ Patrz str. 9
BRODZIKI PODPŁYTKOWE Patrz str. 416
WIESZAK NA RĘCZNIK Patrz str. 11
DOSTĘPNE AKCESORIA Patrz str. 409

Profile poszerzające i uszczelki poziome		Nr art.	Cena brutto
	Profil U +2 cm – możliwość montażu tylko po stronie zawiasu rurowego od strony ściany	P01-137197001	211
	Profil U +2 cm – możliwość montażu od strony profilu przyściennego ścianki bocznej	P01-110197001	140
	Profil U +4 cm – możliwość montażu od strony profilu przyściennego ścianki bocznej	P01-111197001	179
	Uszczelka pozioma do montażu bez listwy – lewa	007-106700500	64
	Uszczelka pozioma do montażu bez listwy – prawa	007-106700600	64

ZALECANE BRODZIKI

Więcej na stronie 390

Ceny detaliczne podano w PLN. Wymiary podane są w mm.

Eos II DWD+2S

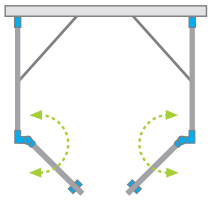

Składając zamówienie, należy podać 3 numery artykułów: drzwi kabiny oraz ścianek bocznych.

DRZWI

Model	Wymiar brodzika **(A1)**	Wymiar do osi szyby **(Y1)**	Wysokość **(H)**	SZKŁO PRZEJRZYSTE	
				Nr artykułu	Cena brutto
DWD+2S drzwi 80	800	742	1970	3799400-01	1 185
DWD+2S drzwi 90	900	842	1970	3799401-01	1 226
DWD+2S drzwi 100	1000	942	1970	3799402-01	1 267
DWD+2S drzwi 110	1100	1042	1970	3799403-01	1 309
DWD+2S drzwi 120	1200	1142	1970	3799404-01	1 350

ŚCIANKA BOCZNA

Model	Wymiar brodzika **(A2)**	Wymiar do osi szyby **(Y2)**	Wysokość **(H)**	SZKŁO PRZEJRZYSTE	
				Nr artykułu	Cena brutto
S1 75 lewa	750	722-732	1970	3799409-01L	927
S1 75 prawa	750	722-732	1970	3799409-01R	927
S1 80 lewa	800	772-782	1970	3799410-01L	927
S1 80 prawa	800	772-782	1970	3799410-01R	927
S1 90 lewa	900	872-882	1970	3799411-01L	969
S1 90 prawa	900	872-882	1970	3799411-01R	969
S1 100 lewa	1000	972-982	1970	3799412-01L	1 010
S1 100 prawa	1000	972-982	1970	3799412-01R	1 010

Artykuły oznaczone kolorem szarym – czas realizacji zamówienia 10 dni roboczych.

Ceny detaliczne podano w PLN. Wymiary podane są w mm.

RYSUNKI TECHNICZNE

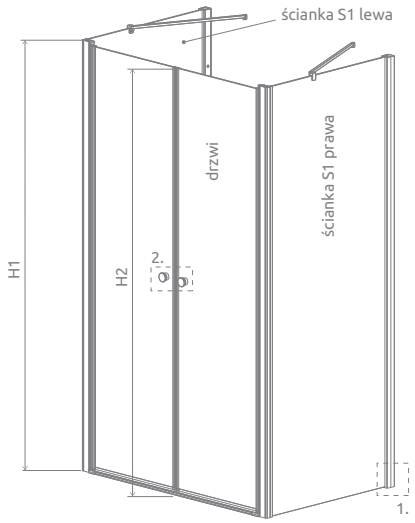

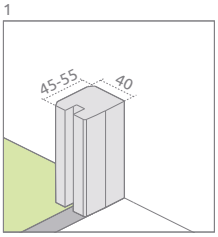

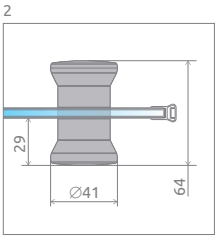

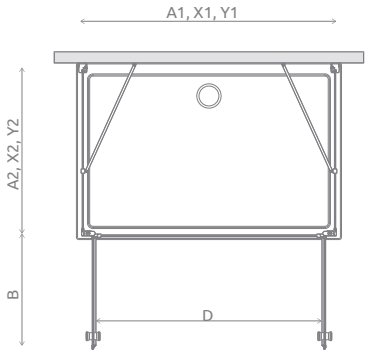

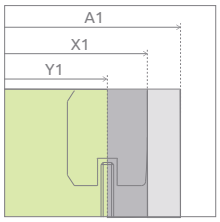

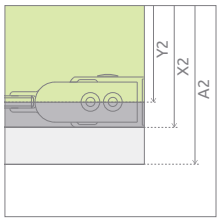

Drzwi	A1	X1	Y1	B	D	H1	H2
DWD+2S drzwi 80	800	780	742	315	640	1970	1950
DWD+2S drzwi 90	900	880	842	365	740	1970	1950
DWD+2S drzwi 100	1000	980	942	415	840	1970	1950
DWD+2S drzwi 110	1100	1080	1042	465	940	1970	1950
DWD+2S drzwi 120	1200	1180	1142	515	1040	1970	1950

Ścianka S1	A2	X2	Y2
S1 75	750	735-745	722-732
S1 80	800	785-795	772-782
S1 90	900	885-895	872-882
S1 100	1000	985-995	972-982

OPCJE DODATKOWE

WARIANTY SZKŁA	OCHRONA ShowerGuard®	GRAWER NA SZKLE	PROFILE POSZERZAJĄCE	OPCJA WYMIANY UCHWYTÓW	BEZ LISTWY PROGOWEJ	BRODZIKI PODPŁYTKOWE	WIESZAK NA RĘCZNIK	DOSTĘPNE AKCESORIA
Patrz str. 7/276	Patrz str. 6	Patrz str. 16	Patrz str. 12	Patrz str. 9	Patrz str. 9	Patrz str. 416	Patrz str. 11	Patrz str. 409

Profile poszerzające i uszczelki poziome		Nr art.	Cena brutto
	Profil U +2 cm	P01-110197001	140
	Profil U +4 cm	P01-111197001	179
	Uszczelka pozioma do montażu bez listwy – lewa	007-106700500	64
	Uszczelka pozioma do montażu bez listwy – prawa	007-106700600	64

ZALECANE BRODZIKI

Zantos C | Giaros C | Doros Plus C | Doros C | Doros C Compact | Delos C | Argos C | Argos C z obudową | Giaros D | Doros Plus D | Doros D | Doros D Compact

Argos D | Argos D z obudową | Delos D | Laros D Compact | Zantos F | Doros Plus F | Doros F | Doros F Compact | RadaDrain z odpływem liniowym | RadaDrain z kratką odpływową | RadaDrain Odpływ liniowy

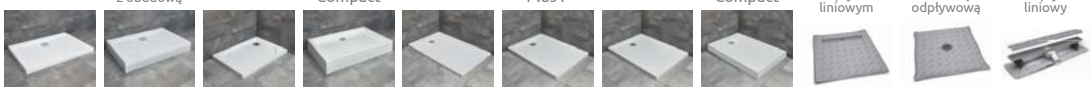

Więcej na stronie 390

Eos II DWJ

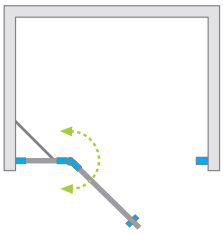

Model	Szerokość wnęki **(X)**	Wysokość **(H)**	SZKŁO PRZEJRZYSTE	
			Nr artykułu	Cena brutto
DWJ 80 lewe	790-810	1950	3799440-01L	1 442
DWJ 80 prawe	790-810	1950	3799440-01R	1 442
DWJ 90 lewe	890-910	1950	3799441-01L	1 484
DWJ 90 prawe	890-910	1950	3799441-01R	1 484
DWJ 100 lewe	990-1010	1950	3799442-01L	1 525
DWJ 100 prawe	990-1010	1950	3799442-01R	1 525
DWJ 110 lewe	1090-1110	1950	3799443-01L	1 566
DWJ 110 prawe	1090-1110	1950	3799443-01R	1 566
DWJ 120 lewe	1190-1210	1950	3799444-01L	1 607
DWJ 120 prawe	1190-1210	1950	3799444-01R	1 607

Artykuły oznaczone kolorem szarym – czas realizacji zamówienia 10 dni roboczych.

Ceny detaliczne podano w PLN. Wymiary podane są w mm.

RYSUNKI TECHNICZNE

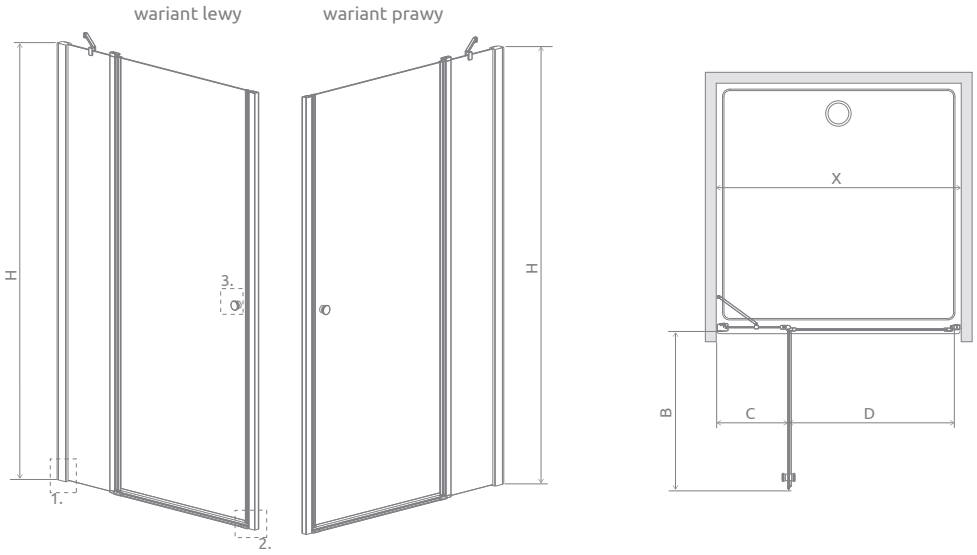

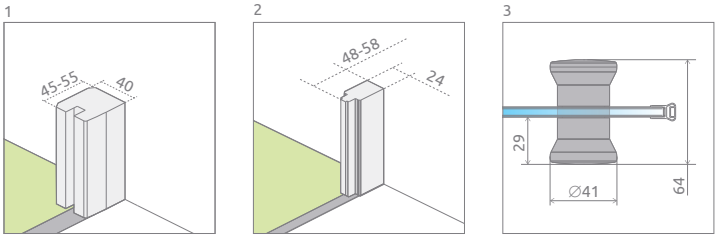

Model	X	B	C	D	H
DWJ 80	790-810	480	242-252	495	1950
DWJ 90	890-910	580	242-252	595	1950
DWJ 100	990-1010	680	242-252	695	1950
DWJ 110	1090-1110	680	342-352	695	1950
DWJ 120	1190-1210	780	342-352	795	1950

OPCJE DODATKOWE

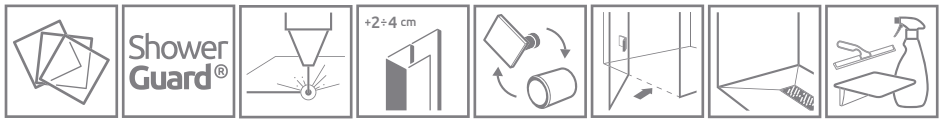

WARIANTY SZKŁA Patrz str. 7/276
OCHRONA ShowerGuard® Patrz str. 6
GRAWER NA SZKLE Patrz str. 16
PROFILE POSZERZAJĄCE Patrz str. 12
OPCJA WYMIANY UCHWYTÓW Patrz str. 9
BEZ LISTWY PROGOWEJ Patrz str. 9
BRODZIKI PODPŁYTKOWE Patrz str. 416
DOSTĘPNE AKCESORIA Patrz str. 409

Profile poszerzające i uszczelki poziome		Nr art.	Cena brutto
	Profil U +2 cm – możliwość montażu tylko od strony ścianki stałej drzwi	P01-110195001	131
	Profil U +4 cm – możliwość montażu tylko od strony ścianki stałej drzwi	P01-111195001	166
	Profil U +2 cm – możliwość montażu tylko po stronie profilu przyściennego pod magnes	P01-137195001	211
	Profil U +4 cm – możliwość montażu tylko po stronie profilu przyściennego pod magnes	P01-138195001	243
	Uszczelka pozioma do montażu bez listwy – lewa	007-106700500	64
	Uszczelka pozioma do montażu bez listwy – prawa	007-106700600	64

ZALECANE BRODZIKI

Więcej na stronie 390

Ceny detaliczne podano w PLN. Wymiary podane są w mm.

Eos II DWJS

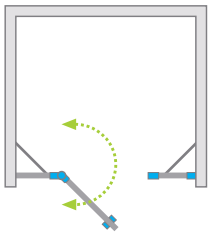

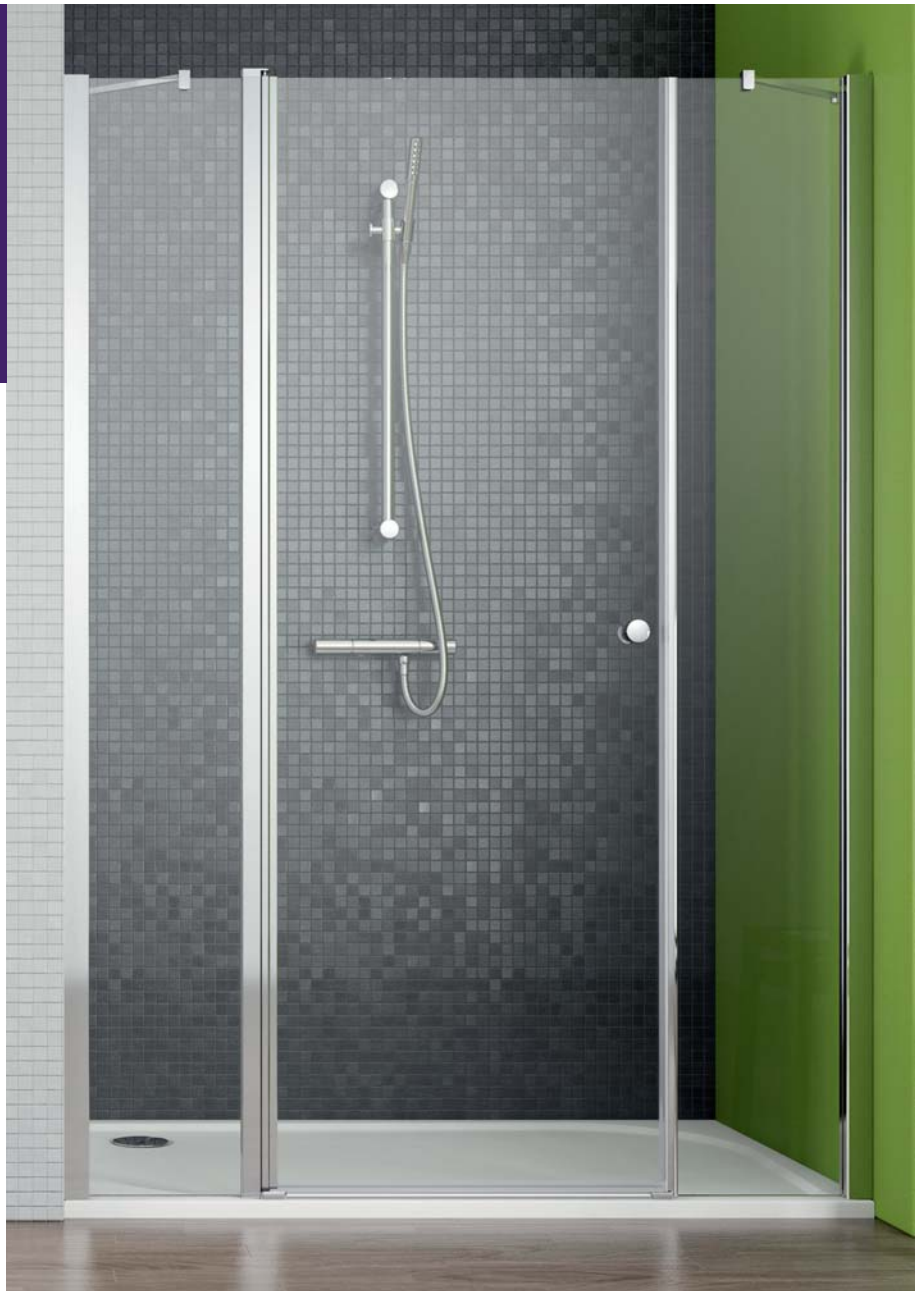

Model	Szerokość wnęki **(X)**	Wysokość **(H)**	SZKŁO PRZEJRZYSTE	
			Nr artykułu	Cena brutto
DWJS 120 lewe	1190-1210	1950	3799454-01L	1 751
DWJS 120 prawe	1190-1210	1950	3799454-01R	1 751
DWJS 130 lewe	1290-1310	1950	3799455-01L	1 793
DWJS 130 prawe	1290-1310	1950	3799455-01R	1 793
DWJS 140 lewe	1390-1410	1950	3799456-01L	1 834
DWJS 140 prawe	1390-1410	1950	3799456-01R	1 834

Artykuły oznaczone kolorem szarym – czas realizacji zamówienia 10 dni roboczych.

Ceny detaliczne podano w PLN. Wymiary podane są w mm.

RYSUNKI TECHNICZNE

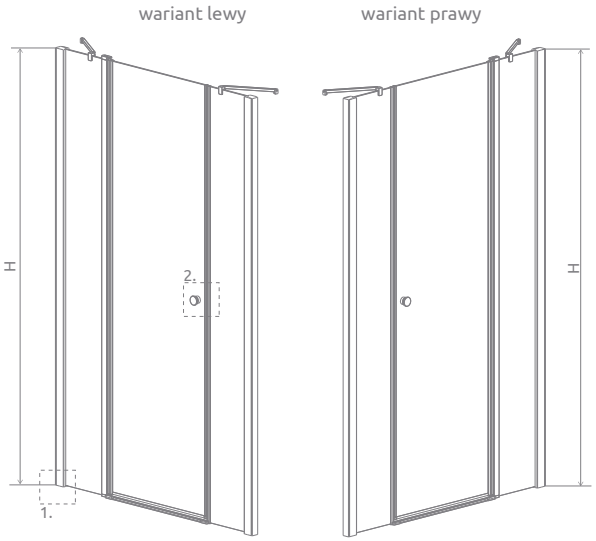

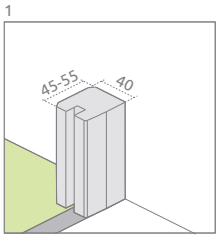

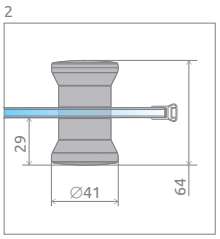

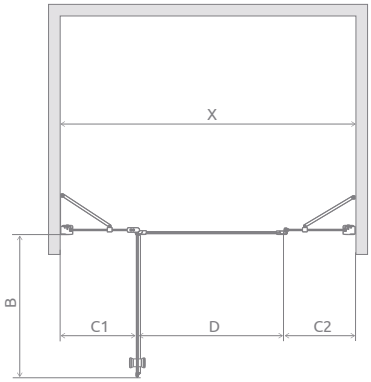

Model	X	B	C1	C2	D	H
DWJS 120	1190-1210	580	304-314	285-295	595	1950
DWJS 130	1290-1310	680	304-314	285-295	695	1950
DWJS 140	1390-1410	780	304-314	285-295	795	1950

OPCJE DODATKOWE

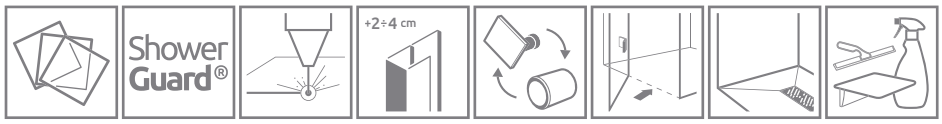

WARIANTY SZKŁA	OCHRONA ShowerGuard®	GRAWER NA SZKLE	PROFILE POSZERZAJĄCE	OPCJA WYMIANY UCHWYTÓW	BEZ LISTWY PROGOWEJ	BRODZIKI PODPŁYTKOWE	DOSTĘPNE AKCESORIA
Patrz str. 7/276	Patrz str. 6	Patrz str. 16	Patrz str. 12	Patrz str. 9	Patrz str. 9	Patrz str. 416	Patrz str. 409

Profile poszerzające i uszczelki poziome		Nr art.	Cena brutto
	Profil U +2 cm	P01-110195001	131
	Profil U +4 cm	P01-111195001	166
	Uszczelka pozioma do montażu bez listwy – lewa	007-106700500	64
	Uszczelka pozioma do montażu bez listwy – prawa	007-106700600	64

ZALECANE BRODZIKI

Giaros D

Doros Plus D

Doros D

Doros D Compact

Argos D

Argos D z obudową

Laros D Compact

Zantos F

Doros Plus F

Doros F

Doros F Compact

RadaDrain z odpływem liniowym

RadaDrain z kratką odpływową

RadaDrain Odpływ liniowy

Więcej na stronie 390

Nowość

Eos II DWD

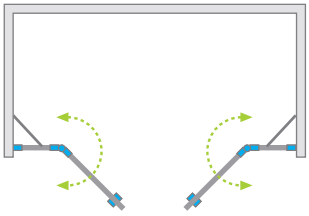

Składając zamówienie należy podać 2 numery artykułów: kompletu drzwi i kompletu ścianek. Drzwi mogą Państwo zamówić w różnych kombinacjach rozmiarów skrzydeł drzwi i ścianek, w zależności od sytuacji w łazience. Na następnej stronie znajdą Państwo możliwe warianty wymiarów.

DRZWI (komplet 2 drzwi)

Model	Wysokość (H)	SZKŁO PRZEJRZYSTE	
		Nr artykułu	Cena brutto
DWD Drzwi G 730	1950	3799730-01-01	590
DWD Drzwi G 830	1950	3799830-01-01	630
DWD Drzwi G 930	1950	3799930-01-01	650
DWD Drzwi G 1030	1950	3799103-01-01	680

ŚCIANKI (komplet 2 ścianek)

Model	Wysokość (H)	SZKŁO PRZEJRZYSTE	
		Nr artykułu	Cena brutto
DWD Ścianki 570	1950	3799570-01-01	1400
DWD Ścianki 670	1950	3799670-01-01	1450
DWD Ścianki 770	1950	3799770-01-01	1500
DWD Ścianki 870	1950	3799870-01-01	1550
DWD Ścianki 970	1950	3799970-01-01	1600

Artykuły oznaczone kolorem szarym – czas realizacji zamówienia 10 dni roboczych.

Ceny detaliczne podano w PLN. Wymiary podane są w mm.

RYSUNKI TECHNICZNE

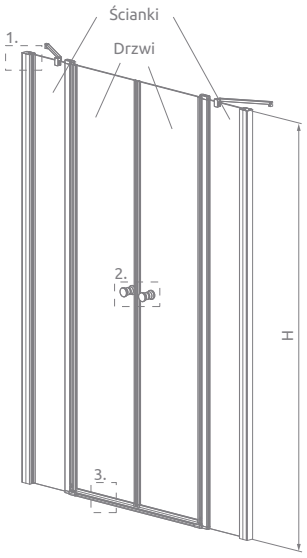

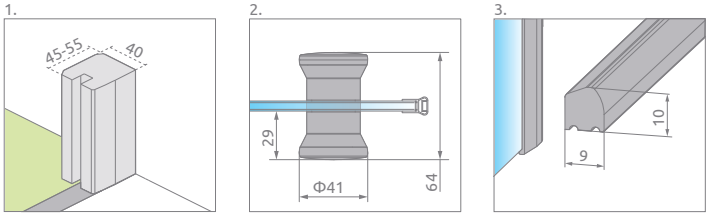

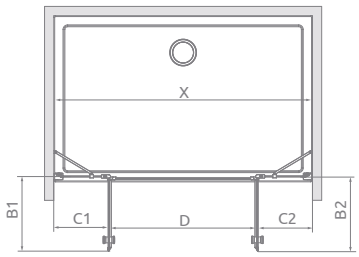

Model	Wariant W1	Wariant W2	Wariant W3	Wariant W4
DWD 130	Drzwi G 730 Ścianki 570			
DWD 140	Drzwi G 830 Ścianki 570	Drzwi G 730 Ścianki 670		
DWD 150	Drzwi G 930 Ścianki 570	Drzwi G 830 Ścianki 670	Drzwi G 730 Ścianki 770	
DWD 160	Drzwi G 1030 Ścianki 570	Drzwi G 930 Ścianki 670	Drzwi G 830 Ścianki 770	Drzwi G 730 Ścianki 870
DWD 170*	Drzwi G 1030 Ścianki 670	Drzwi G 930 Ścianki 770	Drzwi G 830 Ścianki 870	Drzwi G 730 Ścianki 970
DWD 180*	Drzwi G 1030 Ścianki 770	Drzwi G 930 Ścianki 870	Drzwi G 830 Ścianki 970	
DWD 190*	Drzwi G 1030 Ścianki 870	Drzwi G 930 Ścianki 970		
DWD 200*	Drzwi G 1030 Ścianki 970			

* Do zaznaczonych wymiarów oferujemy tylko brodziki podpłytkowe.

Model	Wariant	X	B1	B2	C1	C2	D	H
DWD 130	W1	1290-1310	335	335	290-300	290-300	685	1950
DWD 140	W1	1390-1410	385	385	290-300	290-300	785	1950
DWD 140	W2	1390-1410	335	335	340-350	340-350	685	1950
DWD 150	W1	1490-1510	435	435	290-300	290-300	885	1950
DWD 150	W2	1490-1510	385	385	340-350	340-350	785	1950
DWD 150	W3	1490-1510	335	335	390-400	390-400	685	1950
DWD 160	W1	1590-1610	485	485	290-300	290-300	985	1950
DWD 160	W2	1590-1610	435	435	340-350	340-350	885	1950
DWD 160	W3	1590-1610	385	385	390-400	390-400	785	1950
DWD 160	W4	1590-1610	335	335	440-450	440-450	685	1950
DWD 170	W1	1690-1710	485	485	340-350	340-350	985	1950
DWD 170	W2	1690-1710	435	435	390-400	390-400	885	1950
DWD 170	W3	1690-1710	385	385	440-450	440-450	785	1950
DWD 170	W4	1690-1710	335	335	490-500	490-500	685	1950
DWD 180	W1	1790-1810	485	485	390-400	390-400	985	1950
DWD 180	W2	1790-1810	435	435	440-450	440-450	885	1950
DWD 180	W3	1790-1810	385	385	490-500	490-500	785	1950
DWD 190	W1	1890-1910	485	485	440-450	440-450	985	1950
DWD 190	W2	1890-1910	435	435	490-500	490-500	885	1950
DWD 200	W1	1990-2010	485	485	490-500	490-500	985	1950

OPCJE DODATKOWE

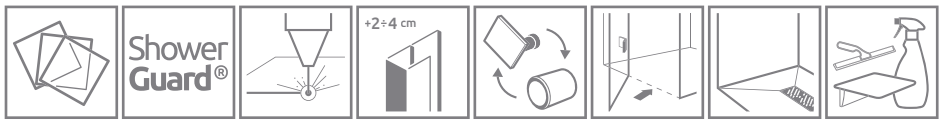

WARIANTY SZKŁA	OCHRONA ShowerGuard®	GRAWER NA SZKLE	PROFILE POSZERZAJĄCE	OPCJA WYMIANY UCHWYTÓW	BEZ LISTWY PROGOWEJ	BRODZIKI PODPŁYTKOWE	DOSTĘPNE AKCESORIA
Patrz str. 7/276	Patrz str. 6	Patrz str. 16	Patrz str. 12	Patrz str. 9	Patrz str. 9	Patrz str. 416	Patrz str. 409

Profile poszerzające i uszczelki poziome		Nr art.	Cena brutto
	Profil U +2 cm	P01-110195001	131
	Profil U +4 cm	P01-111195001	166
	Uszczelka pozioma do montażu bez listwy – lewa	007-106700500	64
	Uszczelka pozioma do montażu bez listwy – prawa	007-106700600	64

ZALECANE BRODZIKI

Giaros D

Doros Plus D

Doros D

Doros D Compact

Argos D

Argos D z obudową

Doros Plus F

Doros F

Doros F Compact

RadaDrain z odpływem liniowym

RadaDrain z kratką odpływową

RadaDrain Odpływ liniowy

Więcej na stronie 390

Cennik produktów w wariantach szkła i z ochroną ShowerGuard®

Eos II KDJ

Składając zamówienie, należy podać 2 numery artykułów: drzwi kabiny oraz ścianki bocznej.

DRZWI

Model	Wymiar brodzika **(A1)**	Wysokość **(H)**	Nr artykułu	Brązowe Grafitowe	Satynowe	UltraClear	ShowerGuard® Mirror
				Cena brutto			
KDJ drzwi 80 lewe	800	1950	3799420-01L	1 388	1 488	1 528	1 768
KDJ drzwi 80 prawe	800	1950	3799420-01R	1 388	1 488	1 528	1 768
KDJ drzwi 90 lewe	900	1950	3799421-01L	1 429	1 529	1 569	1 809
KDJ drzwi 90 prawe	900	1950	3799421-01R	1 429	1 529	1 569	1 809
KDJ drzwi 100 lewe	1000	1950	3799422-01L	1 470	1 570	1 610	1 850
KDJ drzwi 100 prawe	1000	1950	3799422-01R	1 470	1 570	1 610	1 850
KDJ drzwi 110 lewe	1100	1950	3799423-01L	1 562	1 712	1 772	2 132
KDJ drzwi 110 prawe	1100	1950	3799423-01R	1 562	1 712	1 772	2 132
KDJ drzwi 120 lewe	1200	1950	3799424-01L	1 603	1 753	1 813	2 173
KDJ drzwi 120 prawe	1200	1950	3799424-01R	1 603	1 753	1 813	2 173

ŚCIANKA BOCZNA

Model	Wymiar brodzika **(A2)**	Wysokość **(H)**	Nr artykułu	Brązowe Grafitowe	Satynowe	UltraClear	ShowerGuard® Mirror
				Cena brutto			
S2 75 lewa	750	1950	3799429-01L	976	1 076	1 116	1 356
S2 75 prawa	750	1950	3799429-01R	976	1 076	1 116	1 356
S2 80 lewa	800	1950	3799430-01L	976	1 076	1 116	1 356
S2 80 prawa	800	1950	3799430-01R	976	1 076	1 116	1 356
S2 90 lewa	900	1950	3799431-01L	1 017	1 117	1 157	1 397
S2 90 prawa	900	1950	3799431-01R	1 017	1 117	1 157	1 397
S2 100 lewa	1000	1950	3799432-01L	1 058	1 158	1 198	1 438
S2 100 prawa	1000	1950	3799432-01R	1 058	1 158	1 198	1 438

Eos II KDS

Składając zamówienie, należy podać 2 numery artykułów: drzwi kabiny oraz ścianki bocznej.

DRZWI

Model	Wymiar nominalny **(A1)**	Wysokość **(H)**	Nr artykułu	Brązowe Grafitowe	Satynowe	UltraClear	ShowerGuard® Mirror
				Cena brutto			
KDS drzwi 90 lewe	900	1950	3799481-01L	1 491	1 591	1 631	1 871
KDS drzwi 90 prawe	900	1950	3799481-01R	1 491	1 591	1 631	1 871
KDS drzwi 100 lewe	1000	1950	3799482-01L	1 532	1 632	1 672	1 912
KDS drzwi 100 prawe	1000	1950	3799482-01R	1 532	1 632	1 672	1 912
KDS drzwi 110 lewe	1100	1950	3799483-01L	1 623	1 773	1 833	2 193
KDS drzwi 110 prawe	1100	1950	3799483-01R	1 623	1 773	1 833	2 193
KDS drzwi 120 lewe	1200	1950	3799484-01L	1 665	1 815	1 875	2 235
KDS drzwi 120 prawe	1200	1950	3799484-01R	1 665	1 815	1 875	2 235

ŚCIANKA BOCZNA

Model	Wymiar brodzika **(A2)**	Wysokość **(H)**	Nr artykułu	Brązowe Grafitowe	Satynowe	UltraClear	ShowerGuard® Mirror
				Cena brutto			
S1 75 lewa	750	1970	3799409-01L	1 027	1 127	1 167	1 407
S1 75 prawa	750	1970	3799409-01R	1 027	1 127	1 167	1 407
S1 80 lewa	800	1970	3799410-01L	1 027	1 127	1 167	1 407
S1 80 prawa	800	1970	3799410-01R	1 027	1 127	1 167	1 407
S1 90 lewa	900	1970	3799411-01L	1 069	1 169	1 209	1 449
S1 90 prawa	900	1970	3799411-01R	1 069	1 169	1 209	1 449
S1 100 lewa	1000	1970	3799412-01L	1 110	1 210	1 250	1 490
S1 100 prawa	1000	1970	3799412-01R	1 110	1 210	1 250	1 490

Czas realizacji zamówień produktów w wybranym wariancie szkła i z ochroną ShowerGuard® wynosi 10 dni roboczych.

Eos II KDD

Składając zamówienie, należy podać 2 numery artykułów: części lewej i części prawej kabiny.

CZĘŚĆ LEWA

Model	Wymiar brodzika **(A1)**	Wysokość **(H)**	Nr artykułu	Brązowe Grafitowe	Satynowe	UltraClear	ShowerGuard® Mirror
				Cena brutto			
KDD 80 lewa	800	1950	3799460-01L	1 336	1 436	1 476	1 716
KDD 90 lewa	900	1950	3799461-01L	1 378	1 478	1 518	1 758
KDD 100 lewa	1000	1950	3799462-01L	1 419	1 519	1 559	1 799

CZĘŚĆ PRAWA

Model	Wymiar brodzika **(A2)**	Wysokość **(H)**	Nr artykułu	Brązowe Grafitowe	Satynowe	UltraClear	ShowerGuard® Mirror
				Cena brutto			
KDD 80 prawa	800	1950	3799460-01R	1 336	1 436	1 476	1 716
KDD 90 prawa	900	1950	3799461-01R	1 378	1 478	1 518	1 758
KDD 100 prawa	1000	1950	3799462-01R	1 419	1 519	1 559	1 799

Składając zamówienie należy podać 2 numery artykułów: kompletu drzwi i kompletu ścianek.

Eos II DWD+S

Składając zamówienie, należy podać 2 numery artykułów: drzwi kabiny oraz ścianki bocznej.

DRZWI

Model	Wymiar brodzika **(A1)**	Wysokość **(H)**	Nr artykułu	Brązowe Grafitowe	Satynowe	UltraClear	ShowerGuard® Mirror
				Cena brutto			
DWD+S drzwi 80	800	1970	3799490-01	1 645	1 745	1 785	2 025
DWD+S drzwi 90	900	1970	3799491-01	1 687	1 787	1 827	2 067
DWD+S drzwi 100	1000	1970	3799492-01	1 728	1 828	1 868	2 108
DWD+S drzwi 110	1100	1970	3799493-01	1 819	1 969	2 029	2 389
DWD+S drzwi 120	1200	1970	3799494-01	1 860	2 010	2 070	2 430

ŚCIANKA BOCZNA

Model	Wymiar brodzika **(A2)**	Wysokość **(H)**	Nr artykułu	Brązowe Grafitowe	Satynowe	UltraClear	ShowerGuard® Mirror
				Cena brutto			
S1 75 lewa	750	1970	3799409-01L	1 027	1 127	1 167	1 407
S1 75 prawa	750	1970	3799409-01R	1 027	1 127	1 167	1 407
S1 80 lewa	800	1970	3799410-01L	1 027	1 127	1 167	1 407
S1 80 prawa	800	1970	3799410-01R	1 027	1 127	1 167	1 407
S1 90 lewa	900	1970	3799411-01L	1 069	1 169	1 209	1 449
S1 90 prawa	900	1970	3799411-01R	1 069	1 169	1 209	1 449
S1 100 lewa	1000	1970	3799412-01L	1 110	1 210	1 250	1 490
S1 100 prawa	1000	1970	3799412-01R	1 110	1 210	1 250	1 490

Cennik produktów w wariantach szkła i z ochroną ShowerGuard®

Eos II DWD+2S

Składając zamówienie, należy podać 3 numery artykułów: drzwi kabiny oraz ścianek bocznych.

DRZWI

Model	Wymiar brodzika **(A1)**	Wysokość **(H)**	Nr artykułu	Brązowe Grafitowe	Satynowe	UltraClear	ShowerGuard® Mirror
				Cena brutto			
DWD+2S drzwi 80	800	1970	3799400-01	1 285	1 385	1 425	1 665
DWD+2S drzwi 90	900	1970	3799401-01	1 326	1 426	1 466	1 706
DWD+2S drzwi 100	1000	1970	3799402-01	1 367	1 467	1 507	1 747
DWD+2S drzwi 110	1100	1970	3799403-01	1 459	1 609	1 669	2 029
DWD+2S drzwi 120	1200	1970	3799404-01	1 500	1 650	1 710	2 070

ŚCIANKA BOCZNA

Model	Wymiar brodzika **(A2)**	Wysokość **(H)**	Nr artykułu	Brązowe Grafitowe	Satynowe	UltraClear	ShowerGuard® Mirror
				Cena brutto			
S1 75 lewa	750	1970	3799409-01L	1 027	1 127	1 167	1 407
S1 75 prawa	750	1970	3799409-01R	1 027	1 127	1 167	1 407
S1 80 lewa	800	1970	3799410-01L	1 027	1 127	1 167	1 407
S1 80 prawa	800	1970	3799410-01R	1 027	1 127	1 167	1 407
S1 90 lewa	900	1970	3799411-01L	1 069	1 169	1 209	1 449
S1 90 prawa	900	1970	3799411-01R	1 069	1 169	1 209	1 449
S1 100 lewa	1000	1970	3799412-01L	1 110	1 210	1 250	1 490
S1 100 prawa	1000	1970	3799412-01R	1 110	1 210	1 250	1 490

Eos II DWJ

Model	Szerokość wnęki **(X)**	Wysokość **(H)**	Nr artykułu	Brązowe Grafitowe	Satynowe	UltraClear	ShowerGuard® Mirror
				Cena brutto			
DWJ 80 lewe	790-810	1950	3799440-01L	1 542	1 642	1 682	1 922
DWJ 80 prawe	790-810	1950	3799440-01R	1 542	1 642	1 682	1 922
DWJ 90 lewe	890-910	1950	3799441-01L	1 584	1 684	1 724	1 964
DWJ 90 prawe	890-910	1950	3799441-01R	1 584	1 684	1 724	1 964
DWJ 100 lewe	990-1010	1950	3799442-01L	1 625	1 725	1 765	2 005
DWJ 100 prawe	990-1010	1950	3799442-01R	1 625	1 725	1 765	2 005
DWJ 110 lewe	1090-1110	1950	3799443-01L	1 716	1 866	1 926	2 286
DWJ 110 prawe	1090-1110	1950	3799443-01R	1 716	1 866	1 926	2 286
DWJ 120 lewe	1190-1210	1950	3799444-01L	1 757	1 907	1 967	2 327
DWJ 120 prawe	1190-1210	1950	3799444-01R	1 757	1 907	1 967	2 327

Eos II DWJS

Model	Szerokość wnęki **(X)**	Wysokość **(H)**	Nr artykułu	Brązowe Grafitowe	Satynowe	UltraClear	ShowerGuard® Mirror
				Cena brutto			
DWJS 120 lewe	1190-1210	1950	3799454-01L	1 901	2 051	2 111	2 471
DWJS 120 prawe	1190-1210	1950	3799454-01R	1 901	2 051	2 111	2 471
DWJS 130 lewe	1290-1310	1950	3799455-01L	1 943	2 093	2 153	2 513
DWJS 130 prawe	1290-1310	1950	3799455-01R	1 943	2 093	2 153	2 513
DWJS 140 lewe	1390-1410	1950	3799456-01L	1 984	2 134	2 194	2 554
DWJS 140 prawe	1390-1410	1950	3799456-01R	1 984	2 134	2 194	2 554

Czas realizacji zamówień produktów w wybranym wariancie szkła i z ochroną ShowerGuard® wynosi 10 dni roboczych.

Eos II DWD

DRZWI (komplet 2 drzwi)

Model	Wysokość (H)	Nr artykułu	Brązowe Grafitowe	Satynowe	UltraClear	ShowerGuard® Mirror
			Cena brutto			
DWD Drzwi G 730	1950	3799730-01-01	690	790	830	1 070
DWD Drzwi G 830	1950	3799830-01-01	730	830	870	1 110
DWD Drzwi G 930	1950	3799930-01-01	750	850	890	1 130
DWD Drzwi G 1030	1950	3799103-01-01	830	980	1 040	1 400

ŚCIANKI (komplet 2 ścianek)

Model	Wysokość (H)	Nr artykułu	Brązowe Grafitowe	Satynowe	UltraClear	ShowerGuard® Mirror
			Cena brutto			
DWD Ścianki 570	1950	3799570-01-01	1 500	1 600	1 640	1 880
DWD Ścianki 670	1950	3799670-01-01	1 550	1 650	1 690	1 930
DWD Ścianki 770	1950	3799770-01-01	1 600	1 700	1 740	1 980
DWD Ścianki 870	1950	3799870-01-01	1 650	1 750	1 790	2 030
DWD Ścianki 970	1950	3799970-01-01	1 700	1 800	1 840	2 080

CECHY SERII **TORRENTA**

Szkło bezpieczne, hartowane, o grubości 6 mm, zgodne z normą PN:EN 12150:1

Eleganckie, chromowane detale

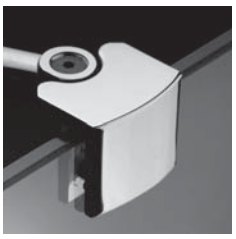

Bezpieczne szkło o grubości 6 mm

System umożliwiający niwelację krzywizny ściany do 10 mm

Szkło pokryte powłoką EasyClean®

Mechanizm unoszący i opuszczający drzwi

Górna **maskownica** profili przyściennych

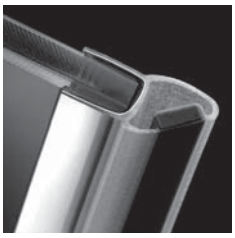

Uszczelki zapewniające szczelność kabiny

KOLORY SZKŁA W STANDARDZIE

01 Przejrzyste

05 Grafitowe

10 Carre*

KOLOR PROFILI

01 Chrom

OPCJE DODATKOWE

WARIANTY SZKŁA

Produkt dostępny w sześciu wariantach szkła. Szczegóły na str. 7.

DOŻYWOTNIA OCHRONA

Możliwość zamówienia produktów ze szkłem przejrzystym, z dożywotnią ochroną ShowerGuard®. Szczegóły na str. 6.

PROFILE POSZERZAJĄCE

Jeżeli nie znajdą Państwo w naszej ofercie kabiny lub drzwi odpowiednich do Państwa łazienki, wówczas można wykorzystać profile poszerzające. Informacje o profilach znajdą Państwo na stronie danego modelu kabiny.

MOŻLIWOŚĆ ZAMÓWIENIA BEZ LISTWY PROGOWEJ

Tylko w szkle przejrzystym oraz opcji warianty szkła. Więcej informacji na str. 9.

DOPASUJ KABINĘ DO SWOJEJ ŁAZIENKI

Kabiny oznaczone tym symbolem wykonujemy również jako produkty niestandardowe, np. o nietypowych wymiarach, ze skosami, wycięciami pod siedzisko czy wannę. Więcej informacji na str. 4 oraz na www.radaway.pl

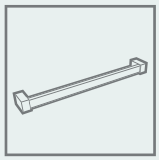

WIESZAK NA RĘCZNIK

Możliwość zamówienia wieszaka relingowego, idealnego do zawieszenia ręcznika. Szczegóły na str. 11.

*do wyczerpania zapasów

seria Torrenta

Torrenta PDD

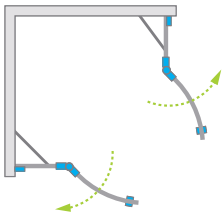

Kabiny asymetryczne są uniwersalne, można je zamontować jako wersje lewe lub prawe.

KABINY SYMETRYCZNE

Model	Wymiary brodzika (A1×A2)	Wymiar do osi szyby (Y1×Y2)	Wysokość (H)	SZKŁO PRZEJRZYSTE		SZKŁO KOLOROWE	
				Nr artykułu	Cena brutto	Grafitowe Nr art.	Cena brutto
PDD 80×80	800×800	771-781×771-781	1850	31610-01-01N	1 978	31610-01-05N	2 047
PDD 90×90	900×900	871-881×871-881	1850	31600-01-01N	2 023	31600-01-05N	2 090
PDD 100×100	1000×1000	971-981×971-981	1850	31620-01-01N	2 058	31620-01-05N	2 124

KABINY ASYMETRYCZNE

Model	Wymiary brodzika (A1×A2)	Wymiar do osi szyby (Y1×Y2)	Wysokość (H)	SZKŁO PRZEJRZYSTE		SZKŁO KOLOROWE	
				Nr artykułu	Cena brutto	Grafitowe Nr art.	Cena brutto
PDD E 90×80	900×800	871-881×771-781	1850	31630-01-01N	2 023	31630-01-05N	2 090
PDD E 100×80	1000×800	971-981×771-781	1850	31640-01-01N	2 074	31640-01-05N	2 133

Artykuły oznaczone kolorem szarym – czas realizacji zamówienia 10 dni roboczych.

Ceny detaliczne podano w PLN. Wymiary podane są w mm.

RYSUNKI TECHNICZNE

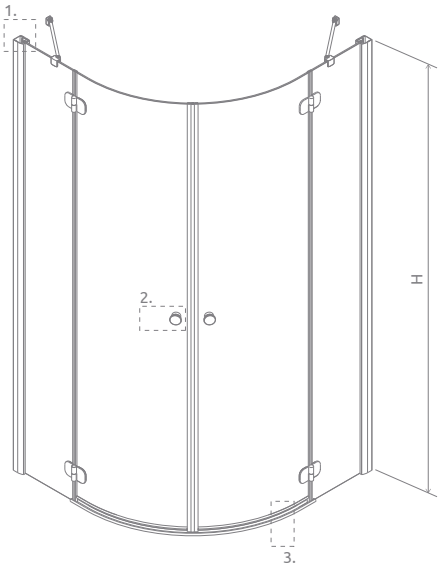

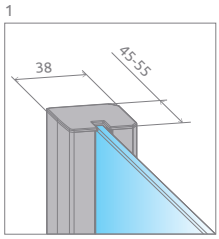

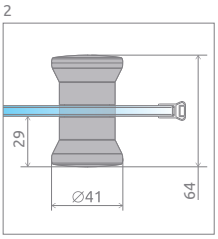

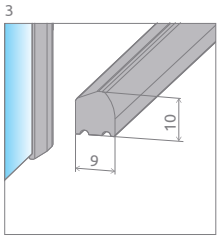

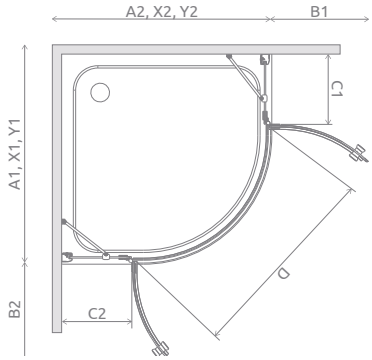

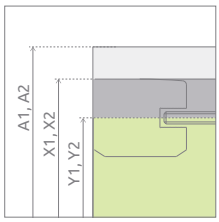

Model	A1	A2	X1	X2	Y1	Y2	B1	B2	C1	C2	D	H
PDD 80×80	800	800	790-800	790-800	771-781	771-781	423	423	206-216	206-216	800	1850
PDD 90×90	900	900	890-900	890-900	871-881	871-881	423	423	306-316	306-316	800	1850
PDD 100×100	1000	1000	990-1000	990-1000	971-981	971-981	423	423	406-416	406-416	800	1850
PDD 80×90	800	900	790-800	890-900	771-781	871-881	423	423	206-216	306-316	800	1850
PDD 90×80	900	800	890-900	790-800	871-881	771-781	423	423	306-316	206-216	800	1850
PDD 80×100	800	1000	790-800	990-1000	771-781	971-981	423	423	206-216	406-416	800	1850
PDD 100×80	1000	800	990-1000	790-800	971-981	771-781	423	423	406-416	206-216	800	1850

OPCJE DODATKOWE

PROFILE POSZERZAJĄCE
Patrz str. 12

BEZ LISTWY PROGOWEJ
Patrz str. 9

BRODZIKI PODPŁYTKOWE
Patrz str. 416

DOSTĘPNE AKCESORIA
Patrz str. 409

Profile poszerzające i uszczelki poziome		Nr art.	Cena brutto
	Profil U +2 cm	P01-110185001	127
	Profil U +4 cm	P01-111185001	161
	Uszczelka pozioma do montażu bez listwy – lewa	007-106700100	77
	Uszczelka pozioma do montażu bez listwy – prawa	007-106700200	77

ZALECANE BRODZIKI

Zantos A

Giaros A

Argos A

Delos A

Patmos A

Patmos A Compact

Rodos A Compact

Samos A

Siros A

Siros A Compact

Delos E

Patmos E

Laros E Compact

Tasos Plus E

Siros E Compact

RadaDrain z kratką odpływową

RadaDrain Odpływ liniowy

Więcej na stronie 390

Ceny detaliczne podano w PLN. Wymiary podane są w mm.

Torrenta PDJ

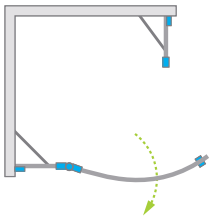

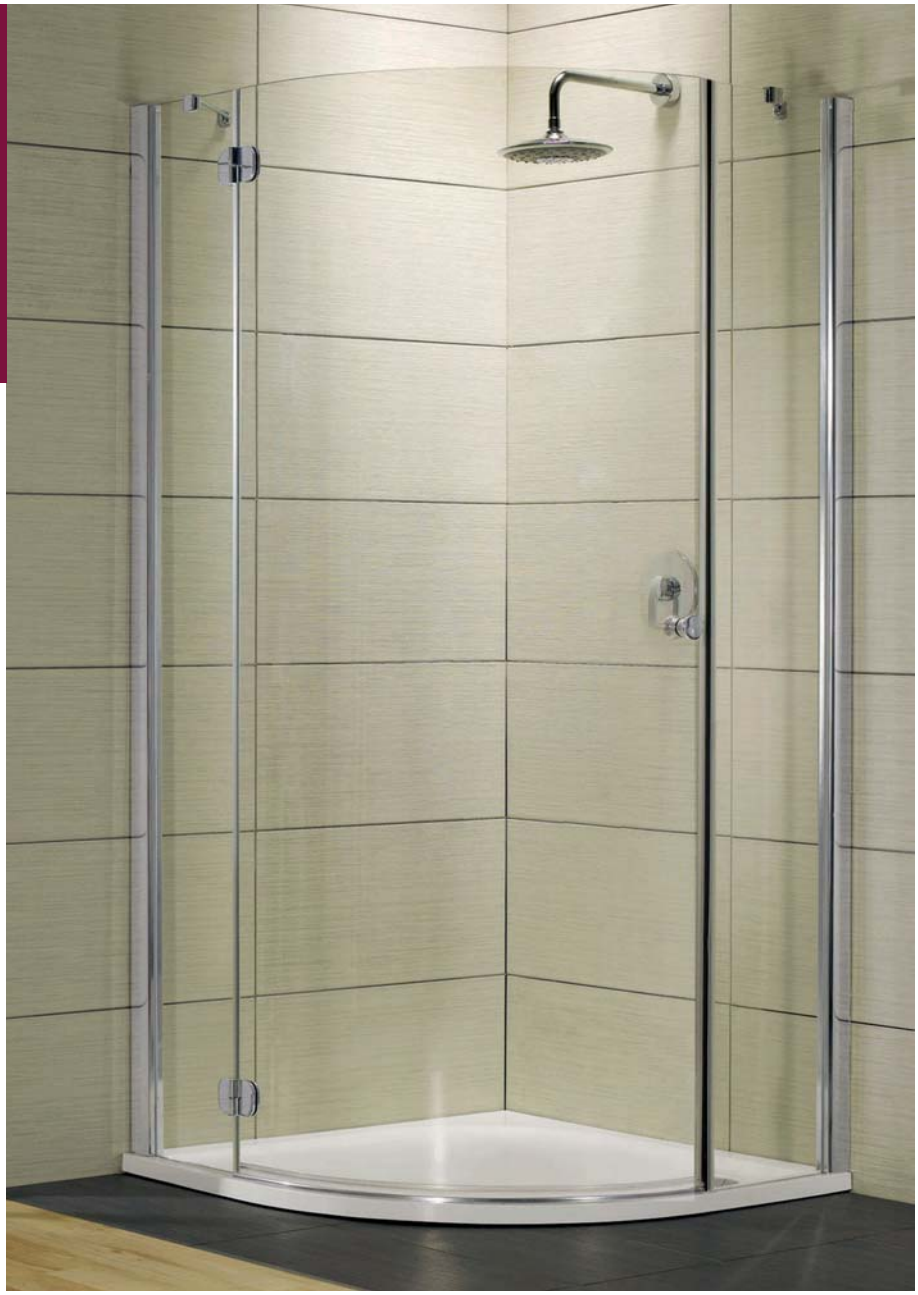

Model	Wymiary brodzika (A1×A2)	Wymiar do osi szyby (Y1×Y2)	Wysokość (H)	SZKŁO PRZEJRZYSTE		SZKŁO KOLOROWE	
				Nr artykułu	Cena brutto	Grafitowe Nr art.	Cena brutto
PDJ 80×80 lewa	800×800	771-781× 771-781	1850	31710-01-01N	1 867	31710-01-05N	1 936
PDJ 80×80 prawa	800×800	771-781× 771-781	1850	31810-01-01N	1 867	31810-01-05N	1 936
PDJ 90×90 lewa	900×900	871-881× 871-881	1850	31700-01-01N	1 912	31700-01-05N	1 978
PDJ 90×90 prawa	900×900	871-881× 871-881	1850	31800-01-01N	1 912	31800-01-05N	1 978

Artykuły oznaczone kolorem szarym – czas realizacji zamówienia 10 dni roboczych.

Ceny detaliczne podano w PLN. Wymiary podane są w mm.

RYSUNKI TECHNICZNE

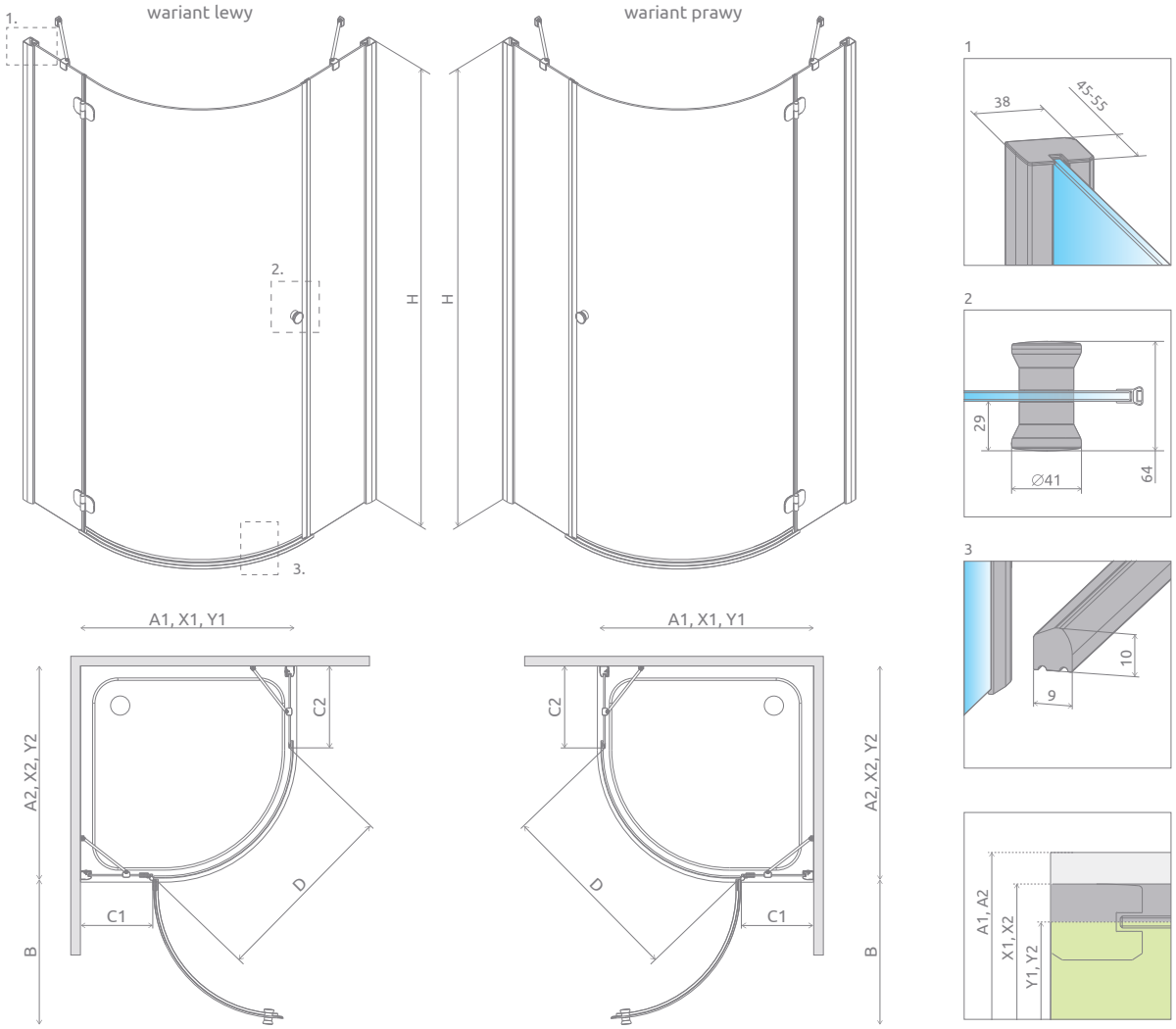

Model	A1	A2	X1	X2	Y1	Y2	B	C1	C2	D	H
PDJ 80×80	800	800	790-800	790-800	771-781	771-781	600	206-216	240-250	800	1850
PDJ 90×90	900	900	890-900	890-900	871-881	871-881	600	306-316	340-350	800	1850

OPCJE DODATKOWE

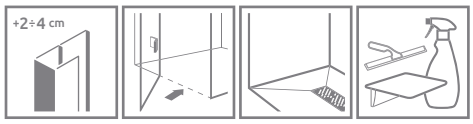

PROFILE POSZERZAJĄCE Patrz str. 12

BEZ LISTWY PROGOWEJ Patrz str. 9

BRODZIKI PODPŁYTKOWE Patrz str. 416

DOSTĘPNE AKCESORIA Patrz str. 409

Profile poszerzające i uszczelki poziome		Nr art.	Cena brutto
	Profil U +2 cm	P01-110185001	127
	Profil U +4 cm	P01-111185001	161
	Uszczelka pozioma do montażu bez listwy – lewa	007-106301100	83
	Uszczelka pozioma do montażu bez listwy – prawa	007-106301200	83

ZALECANE BRODZIKI

Zantos A

Giaros A

Argos A

Delos A

Patmos A

Patmos A Compact

Rodos A Compact

Samos A

Siros A

Siros A Compact

RadaDrain z kratką odpływową

RadaDrain Odpływ liniowy

Więcej na stronie 390

Torrenta KDJ

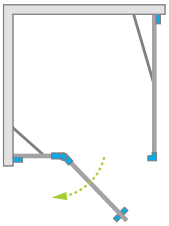

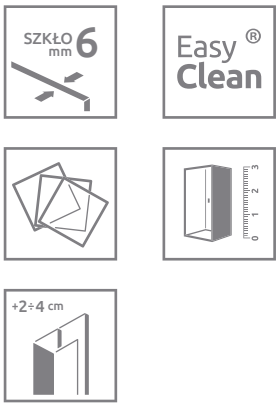

Model	Wymiary brodzika (A1×A2)	Wymiar do osi szyby (Y1×Y2)	Wysokość (H)	SZKŁO PRZEJRZYSTE		SZKŁO KOLOROWE		
				Nr artykułu	Cena brutto	Grafitowe Nr art.	Carre[1] Nr art.	Cena brutto
KDJ 80 lewa*×80	800×800	767-777×767-777	1850	32212-01-01NL	1 813	32212-01-05NL	32212-01-10NL	1 880
KDJ 80 prawa*×80	800×800	767-777×767-777	1850	32212-01-01NR	1 813	32212-01-05NR	32212-01-10NR	1 880
KDJ 80 lewa*×90	800×900	767-777×867-877	1850	32247-01-01NL	1 857	32247-01-05NL	32247-01-10NL	1 921
KDJ 80 prawa*×90	800×900	767-777×867-877	1850	32247-01-01NR	1 857	32247-01-05NR	32247-01-10NR	1 921
KDJ 80 lewa*×100**	800×1000	767-777×967-977	1850	32250-01-01NL	1 940	32250-01-05NL	–	2 005
KDJ 80 prawa*100**	800×1000	767-777×967-977	1850	32250-01-01NR	1 940	32250-01-05NR	–	2 005
KDJ 90 lewa*×75	900×750	867-877×717-727	1850	32248-01-01NL	1 857	32248-01-05NL	32248-01-10NL	1 921
KDJ 90 prawa*×75	900×750	867-877×717-727	1850	32248-01-01NR	1 857	32248-01-05NR	32248-01-10NR	1 921
KDJ 90 lewa*×80	900×800	867-877×767-777	1850	32249-01-01NL	1 857	32249-01-05NL	32249-01-10NL	1 921
KDJ 90 prawa*×80	900×800	867-877×767-777	1850	32249-01-01NR	1 857	32249-01-05NR	32249-01-10NR	1 921
KDJ 90 lewa*×90	900×900	867-877×867-877	1850	32202-01-01NL	1 857	32202-01-05NL	32202-01-10NL	1 921
KDJ 90 prawa*×90	900×900	867-877×867-877	1850	32202-01-01NR	1 857	32202-01-05NR	32202-01-10NR	1 921
KDJ 90 lewa*×100**	900×1000	867-877×967-977	1850	32240-01-01NL	2 007	32240-01-05NL	–	2 072
KDJ 90 prawa*×100**	900×1000	867-877×967-977	1850	32240-01-01NR	2 007	32240-01-05NR	–	2 072
KDJ 100 lewa*×75	1000×750	967-977×717-727	1850	32243-01-01NL	1 857	32243-01-05NL	32243-01-10NL	1 921
KDJ 100 prawa*×75	1000×750	967-977×717-727	1850	32243-01-01NR	1 857	32243-01-05NR	32243-01-10NR	1 921
KDJ 100 lewa*×80	1000×800	967-977×767-777	1850	32242-01-01NL	1 857	32242-01-05NL	32242-01-10NL	1 921
KDJ 100 prawa*×80	1000×800	967-977×767-777	1850	32242-01-01NR	1 857	32242-01-05NR	32242-01-10NR	1 921
KDJ 100 lewa*×90	1000×900	967-977×867-877	1850	32246-01-01NL	1 924	32246-01-05NL	32246-01-10NL	1 989
KDJ 100 prawa*×90	1000×900	967-977×867-877	1850	32246-01-01NR	1 924	32246-01-05NR	32246-01-10NR	1 989
KDJ 100 lewa*×100**	1000×1000	967-977×967-977	1850	32444-01-01NL	2 069	32444-01-05NL	–	2 135
KDJ 100 prawa*×100**	1000×1000	967-977×967-977	1850	32444-01-01NR	2 069	32444-01-05NR	–	2 135
KDJ 120 lewa*×80	1200×800	1167-1177×767-777	1850	32232-01-01NL	1 961	32232-01-05NL	32232-01-10NL	2 027
KDJ 120 prawa*×80	1200×800	1167-1177×767-777	1850	32232-01-01NR	1 961	32232-01-05NR	32232-01-10NR	2 027
KDJ 120 lewa*×90	1200×900	1167-1177×867-877	1850	32245-01-01NL	2 028	32245-01-05NL	32245-01-10NL	2 093
KDJ 120 prawa*×90	1200×900	1167-1177×867-877	1850	32245-01-01NR	2 028	32245-01-05NR	32245-01-10NR	2 093

Artykuły oznaczone kolorem szarym – czas realizacji zamówienia 10 dni roboczych.
* wymiar drzwi, ** przy wymiarze ścianki bocznej ≥ 1000 mm kabina posiada wspornik krzyżowy.

[1] do wyczerpania zapasów

Ceny detaliczne podano w PLN. Wymiary podane są w mm.

RYSUNKI TECHNICZNE

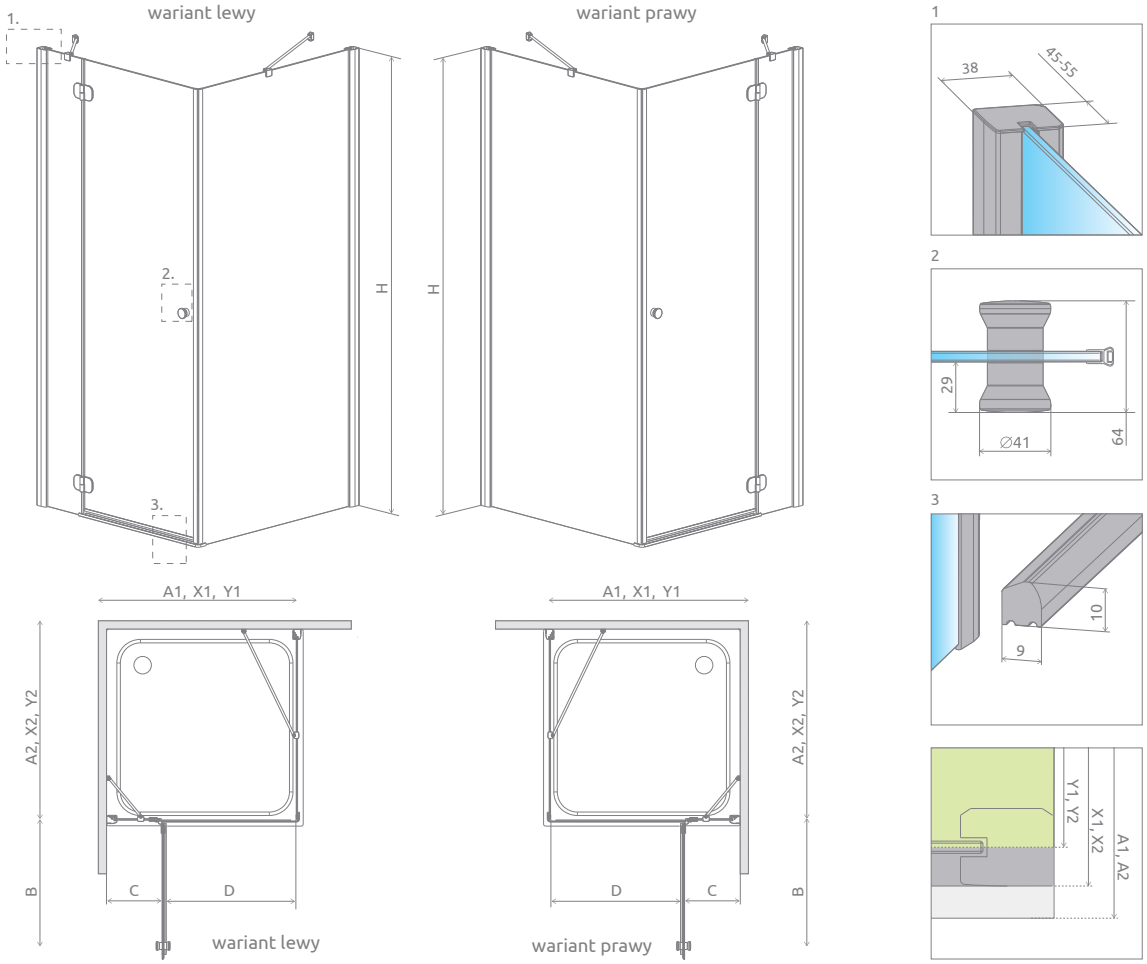

Model	A1	A2	X1	X2	Y1	Y2	B	C	D	H
KDJ 80×80	800	800	786-796	786-796	767-777	767-777	520	257-267	510	1850
KDJ 80×90	800	900	786-796	886-896	767-777	867-877	520	257-267	510	1850
KDJ 80×100	800	1000	786-796	986-996	767-777	967-977	520	257-267	510	1850
KDJ 90×75	900	750	886-896	736-746	867-877	717-727	620	257-267	610	1850
KDJ 90×80	900	800	886-896	786-796	867-877	767-777	620	257-267	610	1850
KDJ 90×90	900	900	886-896	886-896	867-877	867-877	620	257-267	610	1850
KDJ 90×100	900	1000	886-896	986-996	867-877	967-977	620	257-267	610	1850
KDJ 100×75	1000	750	986-996	736-746	967-977	717-727	620	357-367	610	1850
KDJ 100×80	1000	800	986-996	786-796	967-977	767-777	620	357-367	610	1850
KDJ 100×90	1000	900	986-996	886-896	967-977	867-877	620	357-367	610	1850
KDJ 100×100	1000	1000	986-996	986-996	967-977	967-977	620	357-367	610	1850
KDJ 120×80	1200	800	1186-1196	786-796	1167-1177	767-777	820	357-367	810	1850
KDJ 120×90	1200	900	1186-1196	886-896	1167-1177	867-877	820	357-367	810	1850

OPCJE DODATKOWE

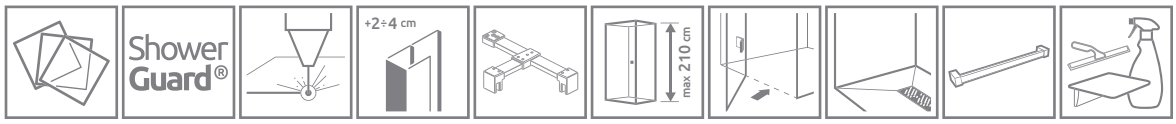

WARIANTY SZKŁA	OCHRONA ShowerGuard®	GRAWER NA SZKLE	PROFILE POSZERZAJĄCE	WSPORNIK KRZYŻOWY	MAKSYMALNA WYSOKOŚĆ	BEZ LISTWY PROGOWEJ	BRODZIKI PODPŁYTKOWE	WIESZAK NA RĘCZNIK	DOSTĘPNE AKCESORIA
Patrz str. 7/294	Patrz str. 6	Patrz str. 16	Patrz str. 12	Patrz str. 414	Patrz str. 9	Patrz str. 9	Patrz str. 416	Patrz str. 11	Patrz str. 409

Profile poszerzające i uszczelki poziome	Nr art.	Cena brutto
Profil U +2 cm	P01-110185001	127
Profil U +4 cm	P01-111185001	161
Uszczelka pozioma do montażu bez listwy – lewa	007-106700500	64
Uszczelka pozioma do montażu bez listwy – prawa	007-106700600	64

Więcej na stronie 390

ZALECANE BRODZIKI

Torrenta KDD

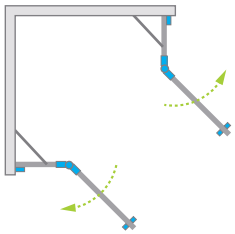

Model	Wymiary brodzika **(A1×A2)**	Wymiar do osi szyby **(Y1×Y2)**	Wysokość **(H)**	SZKŁO PRZEJRZYSTE		SZKŁO KOLOROWE		
				Nr artykułu	Cena brutto	Grafitowe Nr art.	Carre* Nr art.	Cena brutto
KDD 75L×90P	750×900	717-727×867-877	1850	32282-01-01NL	1 968	32282-01-05NL	32282-01-10NL	2 034
KDD 80L×80P	800×800	767-777×767-777	1850	32262-01-01N	1 922	32262-01-05N	32262-01-10N	1 991
KDD 80L×90P	800×900	767-777×867-877	1850	32777-01-01NR	1 968	32777-01-05NR	32777-01-10NR	2 034
KDD 80L×100P	800×1000	767-777×967-977	1850	32273-01-01NR	1 968	32273-01-05NR	32273-01-10NR	2 034
KDD 90L×75P	900×750	867-877×717-727	1850	32282-01-01NR	1 968	32282-01-05NR	32282-01-10NR	2 034
KDD 90L×80P	900×800	867-877×767-777	1850	32777-01-01NL	1 968	32777-01-05NL	32777-01-10NL	2 034
KDD 90L×90P	900×900	867-877×867-877	1850	32252-01-01N	1 968	32252-01-05N	32252-01-10N	2 034
KDD 90L×100P	900×1000	867-877×967-977	1850	32275-01-01N	2 035	32275-01-05N	32275-01-10N	2 103
KDD 100L×80P	1000×800	967-977×767-777	1850	32273-01-01NL	1 968	32273-01-05NL	32273-01-10NL	2 034
KDD 100L×90P	1000×900	967-977×867-877	1850	32275-01-01N	2 035	32275-01-05N	32275-01-10N	2 103
KDD 100L×100P	1000×1000	967-977×967-977	1850	32272-01-01N	2 058	32272-01-05N	32272-01-10N	2 124

Artykuły oznaczone kolorem szarym – czas realizacji zamówienia 10 dni roboczych.

*do wyczerpania zapasów

Ceny detaliczne podano w PLN. Wymiary podane są w mm.

RYSUNKI TECHNICZNE

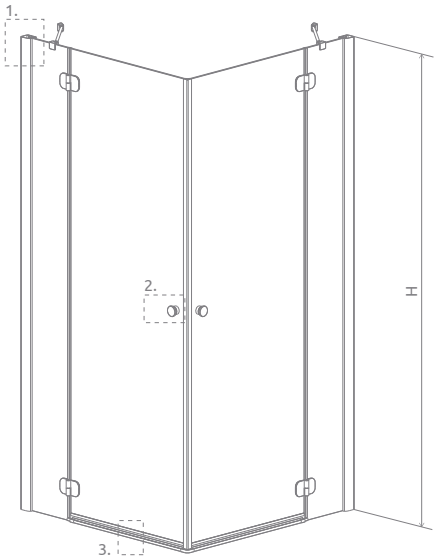

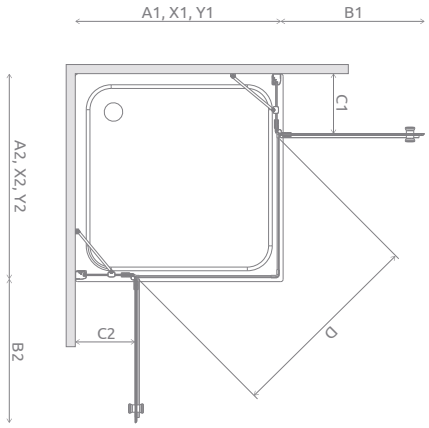

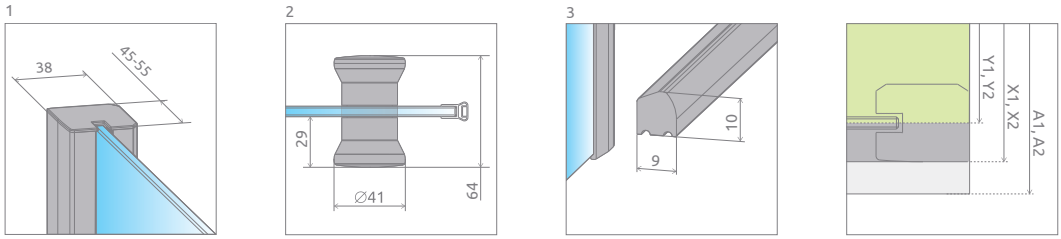

Model	A1	A2	X1	X2	Y1	Y2	B1	B2	C1	C2	D	H
KDD 75L×90P	750	900	736-746	886-896	717-727	867-877	520	620	207-217	257-267	805	1850
KDD 80L×80P	800	800	786-796	786-796	767-777	767-777	520	520	257-267	257-267	740	1850
KDD 80L×90P	800	900	786-796	886-896	767-777	867-877	520	620	257-267	257-267	805	1850
KDD 80L×100P	800	1000	786-796	986-996	767-777	967-977	520	620	257-267	357-367	805	1850
KDD 90L×75P	900	750	886-896	736-746	867-877	717-727	620	520	257-267	207-217	805	1850
KDD 90L×80P	900	800	886-896	786-796	867-877	767-777	620	520	257-267	257-267	805	1850
KDD 90L×90P	900	900	886-896	886-896	867-877	867-877	620	620	257-267	257-267	880	1850
KDD 90L×100P	900	1000	886-896	986-996	867-877	967-977	620	620	257-267	357-367	880	1850
KDD 100L×80P	1000	800	986-996	786-796	967-977	767-777	620	520	357-367	257-267	805	1850
KDD 100L×90P	1000	900	986-996	886-896	967-977	867-877	620	620	357-367	257-267	880	1850
KDD 100L×100P	1000	1000	986-996	986-996	967-977	967-977	620	620	357-367	357-367	880	1850

OPCJE DODATKOWE

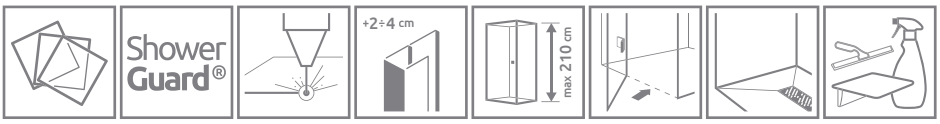

WARIANTY SZKŁA	OCHRONA ShowerGuard®	GRAWER NA SZKLE	PROFILE POSZERZAJĄCE	MAKSYMALNA WYSOKOŚĆ	BEZ LISTWY PROGOWEJ	BRODZIKI PODPŁYTKOWE	DOSTĘPNE AKCESORIA
Patrz str. 7/294	Patrz str. 6	Patrz str. 16	Patrz str. 12	Patrz str. 9	Patrz str. 9	Patrz str. 416	Patrz str. 409

Profile poszerzające i uszczelki poziome		Nr art.	Cena brutto
	Profil U +2 cm	P01-110185001	127
	Profil U +4 cm	P01-111185001	161
	Uszczelka pozioma do montażu bez listwy – lewa	007-106700500	64
	Uszczelka pozioma do montażu bez listwy – prawa	007-106700600	64

Więcej na stronie 390

ZALECANE BRODZIKI

Torrenta DWJ

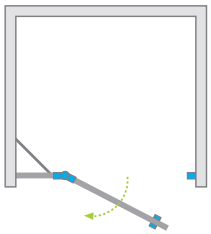

Model	Szerokość wnęki (X)	Wysokość (H)	SZKŁO PRZEJRZYSTE		SZKŁO KOLOROWE		
			Nr artykułu	Cena brutto	Grafitowe Nr art.	Carre* Nr art.	Cena brutto
DWJ 80 lewe	790-810	1850	31910-01-01N	1222	31910-01-05N	31910-01-10N	1278
DWJ 80 prawe	790-810	1850	32010-01-01N	1222	32010-01-05N	32010-01-10N	1278
DWJ 90 lewe	890-910	1850	31900-01-01N	1256	31900-01-05N	31900-01-10N	1313
DWJ 90 prawe	890-910	1850	32000-01-01N	1256	32000-01-05N	32000-01-10N	1313
DWJ 100 lewe	990-1010	1850	31920-01-01N	1323	31920-01-05N	31920-01-10N	1378
DWJ 100 prawe	990-1010	1850	32020-01-01N	1323	32020-01-05N	32020-01-10N	1378
DWJ 110 lewe	1090-1110	1850	31940-01-01N	1389	31940-01-05N	31940-01-10N	1444
DWJ 110 prawe	1090-1110	1850	32040-01-01N	1389	32040-01-05N	32040-01-10N	1444
DWJ 120 lewe	1190-1210	1850	31930-01-01N	1389	31930-01-05N	31930-01-10N	1444
DWJ 120 prawe	1190-1210	1850	32030-01-01N	1389	32030-01-05N	32030-01-10N	1444

Artykuły oznaczone kolorem szarym – czas realizacji zamówienia 10 dni roboczych.

*do wyczerpania zapasów

Ceny detaliczne podano w PLN. Wymiary podane są w mm.

RYSUNKI TECHNICZNE

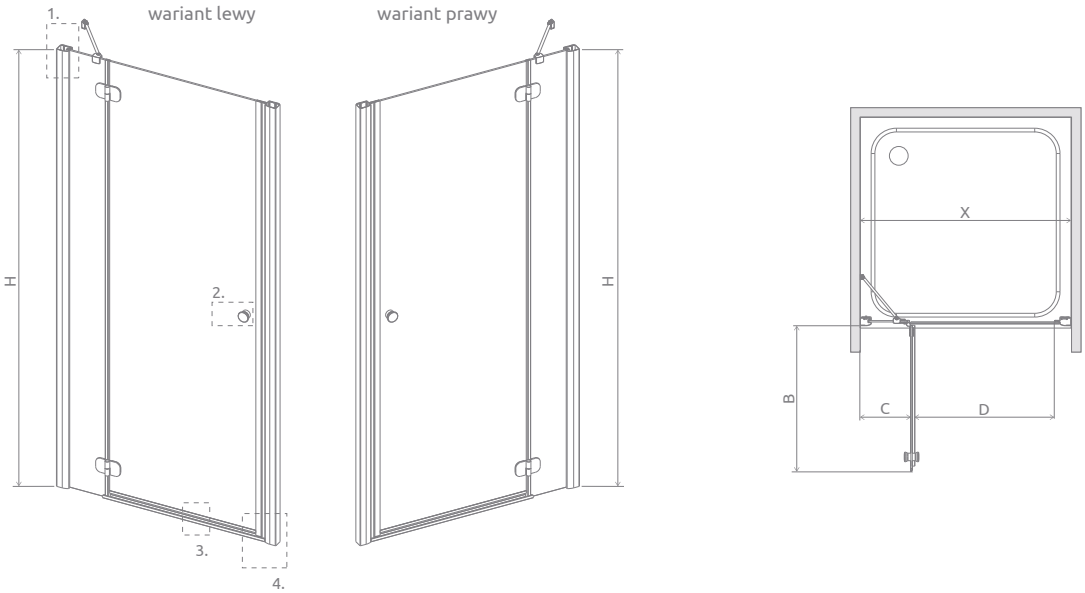

Model	X	B	C	D	H
DWJ 80	790-810	520	214-224	515	1850
DWJ 90	890-910	620	214-224	615	1850
DWJ 100	990-1010	620	314-324	615	1850
DWJ 110	1090-1110	820	214-224	815	1850
DWJ 120	1190-1210	820	314-324	815	1850

OPCJE DODATKOWE

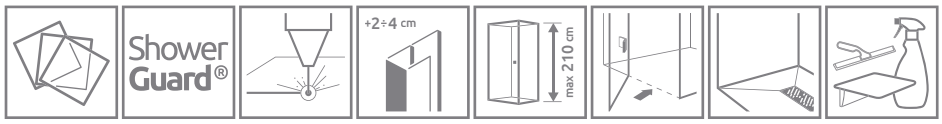

WARIANTY SZKŁA	OCHRONA ShowerGuard®	GRAWER NA SZKLE	PROFILE POSZERZAJĄCE	MAKSYMALNA WYSOKOŚĆ	BEZ LISTWY PROGOWEJ	BRODZIKI PODPŁYTKOWE	DOSTĘPNE AKCESORIA
Patrz str. 7/294	Patrz str. 6	Patrz str. 16	Patrz str. 12	Patrz str. 9	Patrz str. 9	Patrz str. 416	Patrz str. 409

Profile poszerzające i uszczelki poziome		Nr art.	Cena brutto
	Profil U +2 cm	P01-110185001	127
	Profil U +4 cm	P01-111185001	161
	Uszczelka pozioma do montażu bez listwy – lewa	007-106700500	64
	Uszczelka pozioma do montażu bez listwy – prawa	007-106700600	64

ZALECANE BRODZIKI

Więcej na stronie 390

Ceny detaliczne podano w PLN. Wymiary podane są w mm.

Nowość

Torrenta DWJS

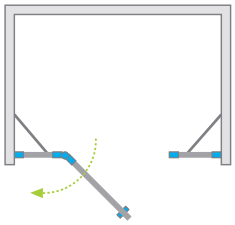

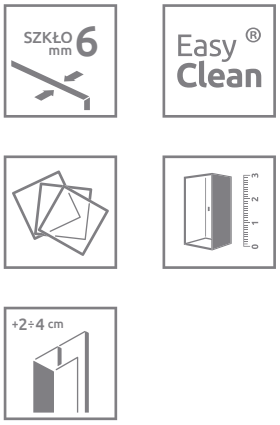

Składając zamówienie należy podać 2 numery artykułów: drzwi i ścianek.

Model	Szerokość wnęki (X)	Wysokość (H)	Nazwa elementu	SZKŁO PRZEJRZYSTE		
				Nr artykułu	Cena brutto	
DWJS 140 lewe	1390-1410	1850	Drzwi G 612L	320612-01-01L	850	2 400
			DWJS ścianki 343	320343-01-01	1 550	
DWJS 140 prawe	1390-1410	1850	Drzwi G 612R	320612-01-01R	850	2 400
			DWJS ścianki 343	320343-01-01	1 550	
DWJS 150 lewe	1490-1510	1850	Drzwi G 712L	320712-01-01L	900	2 450
			DWJS ścianki 343	320343-01-01	1 550	
DWJS 150 prawe	1490-1510	1850	Drzwi G 712R	320712-01-01R	900	2 450
			DWJS ścianki 343	320343-01-01	1 550	
DWJS 160 lewe	1590-1610	1850	Drzwi G 812L	320812-01-01L	950	2 500
			DWJS ścianki 343	320343-01-01	1 550	
DWJS 160 prawe	1590-1610	1850	Drzwi G 812R	320812-01-01R	950	2 500
			DWJS ścianki 343	320343-01-01	1 550	
DWJS 170 lewe*	1690-1710	1850	Drzwi G 812L	320812-01-01L	950	2 550
			DWJS ścianki 393	320393-01-01	1 600	
DWJS 170 prawe*	1690-1710	1850	Drzwi G 812R	320812-01-01R	950	2 550
			DWJS ścianki 393	320393-01-01	1 600	
DWJS 180 lewe*	1790-1810	1850	Drzwi G 812L	320812-01-01L	950	2 600
			DWJS ścianki 443	320443-01-01	1 650	
DWJS 180 prawe*	1790-1810	1850	Drzwi G 812R	320812-01-01R	950	2 600
			DWJS ścianki 443	320443-01-01	1 650	
DWJS 190 lewe*	1890-1910	1850	Drzwi G 812L	320812-01-01L	950	2 650
			DWJS ścianki 493	320493-01-01	1 700	
DWJS 190 prawe*	1890-1910	1850	Drzwi G 812R	320812-01-01R	950	2 650
			DWJS ścianki 493	320493-01-01	1 700	
DWJS 200 lewe*	1990-2010	1850	Drzwi G 812L	320812-01-01L	950	2 700
			DWJS ścianki 543	320543-01-01	1 750	
DWJS 200 prawe*	1990-2010	1850	Drzwi G 812R	320812-01-01R	950	2 700
			DWJS ścianki 543	320543-01-01	1 750	

* Do zaznaczonych wymiarów oferujemy tylko brodziki podpłytkowe.
oznaczone kolorem szarym – czas realizacji zamówienia 10 dni roboczych.

Ceny detaliczne podano w PLN. Wymiary podane są w mm.

RYSUNKI TECHNICZNE

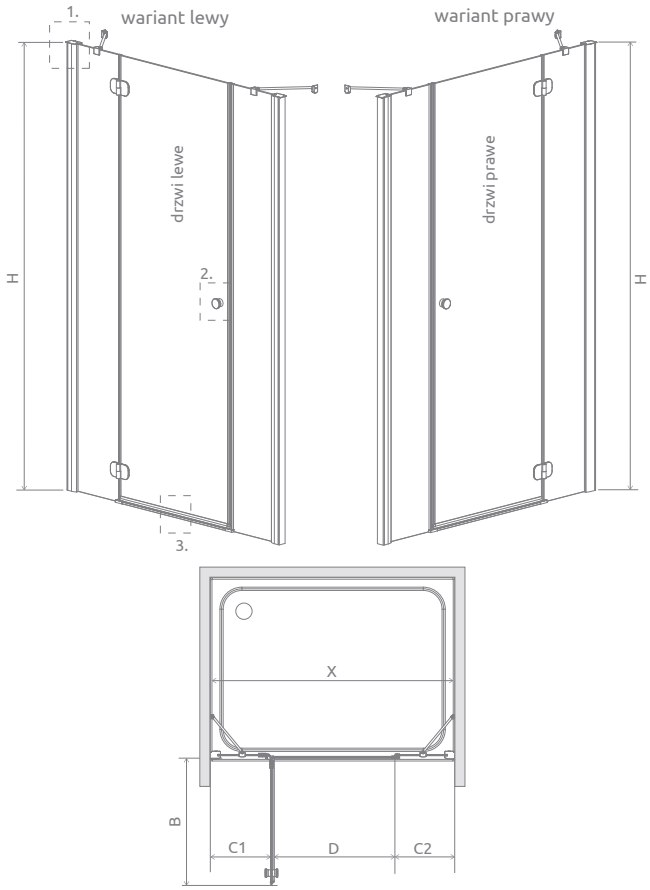

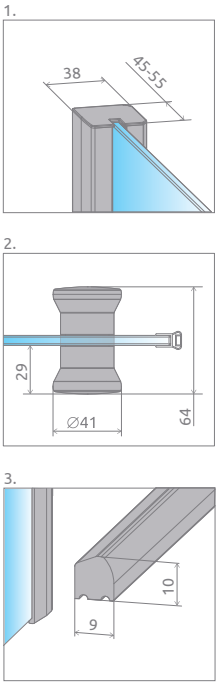

Model	X	B	C1	C2	D	H
DWJS 140	1390-1410	620	390-400	390-400	595	1850
DWJS 150	1490-1510	720	390-400	390-400	695	1850
DWJS 160	1590-1610	820	390-400	390-400	795	1850
DWJS 170	1690-1710	820	440-450	440-450	795	1850
DWJS 180	1790-1810	820	490-500	490-500	795	1850
DWJS 190	1890-1910	820	540-550	540-550	795	1850
DWJS 200	1990-2010	820	590-600	590-600	795	1850

OPCJE DODATKOWE

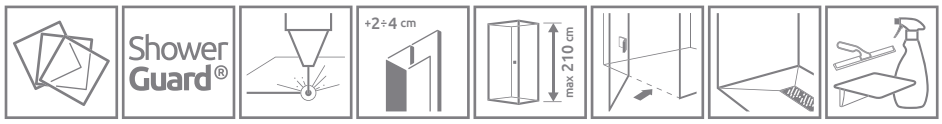

WARIANTY SZKŁA	OCHRONA ShowerGuard®	GRAWER NA SZKLE	PROFILE POSZERZAJĄCE	MAKSYMALNA WYSOKOŚĆ	BEZ LISTWY PROGOWEJ	BRODZIKI PODPŁYTKOWE	DOSTĘPNE AKCESORIA
Patrz str. 7/294	Patrz str. 6	Patrz str. 16	Patrz str. 12	Patrz str. 9	Patrz str. 9	Patrz str. 416	Patrz str. 409

Profile poszerzające i uszczelki poziome		Nr art.	Cena brutto
	Profil U +2 cm	P01-110185001	127
	Profil U +4 cm	P01-111185001	161
	Uszczelka pozioma do montażu bez listwy – lewa	007-106700500	64
	Uszczelka pozioma do montażu bez listwy – prawa	007-106700600	64

ZALECANE BRODZIKI

Giaros D

Argos D

Argos D z obudową

Doros Plus F

Doros F

Doros F Compact

RadaDrain z odpływem liniowym

RadaDrain z kratką odpływową

RadaDrain Odpływ liniowy

Więcej na stronie 390

Ceny detaliczne podano w PLN. Wymiary podane są w mm.

Cennik produktów w wariantach szkła i z ochroną ShowerGuard®

Torrenta KDJ

Model	Wymiary brodzika **(A1/A2)**	Wysokość **(H)**	Nr artykułu	Brązowe Pixarena	Satynowe	UltraClear	ShowerGuard® Mirror
				Cena brutto			
KDJ 80 lewa×80	800×800	1850	32212-01-01NL	2 013	2 213	2 293	2 773
KDJ 80 prawa×80	800×800	1850	32212-01-01NR	2 013	2 213	2 293	2 773
KDJ 80 lewa*×90	800×900	1850	32247-01-01NL	2 057	2 257	2 337	2 817
KDJ 80 prawa*×90	800×900	1850	32247-01-01NR	2 057	2 257	2 337	2 817
KDJ 80 lewa*×100**	800×1000	1850	32250-01-01NL	2 140	2 340	2 420	2 900
KDJ 80 prawa*100**	800×1000	1850	32250-01-01NR	2 140	2 340	2 420	2 900
KDJ 90 lewa*×75	900×750	1850	32248-01-01NL	2 057	2 257	2 337	2 817
KDJ 90 prawa*×75	900×750	1850	32248-01-01NR	2 057	2 257	2 337	2 817
KDJ 90 lewa*×80	900×800	1850	32249-01-01NL	2 057	2 257	2 337	2 817
KDJ 90 prawa*×80	900×800	1850	32249-01-01NR	2 057	2 257	2 337	2 817
KDJ 90 lewa×90	900×900	1850	32202-01-01NL	2 057	2 257	2 337	2 817
KDJ 90 prawa×90	900×900	1850	32202-01-01NR	2 057	2 257	2 337	2 817
KDJ 90 lewa*×100**	900×1000	1850	32240-01-01NL	2 207	2 407	2 487	2 967
KDJ 90 prawa*×100**	900×1000	1850	32240-01-01NR	2 207	2 407	2 487	2 967
KDJ 100 lewa*×75	1000×750	1850	32243-01-01NL	2 057	2 257	2 337	2 817
KDJ 100 prawa*×75	1000×750	1850	32243-01-01NR	2 057	2 257	2 337	2 817
KDJ 100 lewa*×80	1000×800	1850	32242-01-01NL	2 057	2 257	2 337	2 817
KDJ 100 prawa*×80	1000×800	1850	32242-01-01NR	2 057	2 257	2 337	2 817
KDJ 100 lewa*×90	1000×900	1850	32246-01-01NL	2 124	2 324	2 404	2 884
KDJ 100 prawa*×90	1000×900	1850	32246-01-01NR	2 124	2 324	2 404	2 884
KDJ 100 lewa*×100**	1000×1000	1850	32444-01-01NL	2 269	2 469	2 549	3 029
KDJ 100 prawa*×100**	1000×1000	1850	32444-01-01NR	2 269	2 469	2 549	3 029
KDJ 120 lewa*×80	1200×800	1850	32232-01-01NL	2 211	2 461	2 561	3 161
KDJ 120 prawa*×80	1200×800	1850	32232-01-01NR	2 211	2 461	2 561	3 161
KDJ 120 lewa*×90	1200×900	1850	32245-01-01NL	2 278	2 528	2 628	3 228
KDJ 120 prawa*×90	1200×900	1850	32245-01-01NR	2 278	2 528	2 628	3 228

* wymiar drzwi, ** przy wymiarze ścianki bocznej ≥1000 mm kabina posiada wspornik krzyżowy.

Torrenta KDD

Model	Wymiary brodzika **(A1/A2)**	Wysokość **(H)**	Nr artykułu	Brązowe Pixarena	Satynowe	UltraClear	ShowerGuard® Mirror
				Cena brutto			
KDD 750 prawa×90 lewa	900×750	1850	32282-01-01NL	2 168	2 368	2 448	2 928
KDD 750 lewa×90 prawa	900×750	1850	32282-01-01NR	2 168	2 368	2 448	2 928
KDD 800 lewa×80 prawa	800×800	1850	32262-01-01N	2 122	2 322	2 402	2 882
KDD 800 lewa×100 prawa	1000×800	1850	32273-01-01NR	2 168	2 368	2 448	2 928
KDD 900 lewa×80 prawa	900×800	1850	32777-01-01NL	2 168	2 368	2 448	2 928
KDD 900 prawa×80 lewa	900×800	1850	32777-01-01NR	2 168	2 368	2 448	2 928
KDD 900 lewa×90 prawa	900×900	1850	32252-01-01N	2 168	2 368	2 448	2 928
KDD 900 lewa×100 prawa	1000×900	1850	32275-01-01N	2 235	2 435	2 515	2 995
KDD 1000 lewa×80 prawa	1000×800	1850	32273-01-01NL	2 168	2 368	2 448	2 928
KDD 100 lewa×90 prawa	1000×900	1850	32275-01-01N	2 235	2 435	2 515	2 995
KDD 1000 lewa×100 prawa	1000×1000	1850	32272-01-01N	2 258	2 458	2 538	3 018

Torrenta DWJ

Model	Szerokość wnęki **(X)**	Wysokość **(H)**	Nr artykułu	Brązowe Pixarena	Satynowe	UltraClear	ShowerGuard® Mirror
				Cena brutto			
DWJ 80 lewe	790-810	1850	31910-01-01N	1 322	1 422	1 462	1 702
DWJ 80 prawe	790-810	1850	32010-01-01N	1 322	1 422	1 462	1 702
DWJ 90 lewe	890-910	1850	31900-01-01N	1 356	1 456	1 496	1 736
DWJ 90 prawe	890-910	1850	32000-01-01N	1 356	1 456	1 496	1 736
DWJ 100 lewe	990-1010	1850	31920-01-01N	1 423	1 523	1 563	1 803
DWJ 100 prawe	990-1010	1850	32020-01-01N	1 423	1 523	1 563	1 803
DWJ 110 lewe	1090-1110	1850	31940-01-01N	1 539	1 689	1 749	2 109
DWJ 110 prawe	1090-1110	1850	32040-01-01N	1 539	1 689	1 749	2 109
DWJ 120 lewe	1190-1210	1850	31930-01-01N	1 539	1 689	1 749	2 109
DWJ 120 prawe	1190-1210	1850	32030-01-01N	1 539	1 689	1 749	2 109

Czas realizacji zamówień produktów w wybranym wariancie szkła i z ochroną ShowerGuard® wynosi 10 dni roboczych.

Torrenta DWJS

Składając zamówienie należy podać 2 numery artykułów: drzwi i ścianek.

Model	Szerokość wnęki (X)	Wysokość (H)	Nazwa elementu	Nr artykułu	Brązowe Grafitowe Pixarena	Satynowe	UltraClear	ShowerGuard® Mirror
					Cena brutto			
DWJS 140 lewe	1390-1410	1850	Drzwi G 612L	320612-01-01L	925	1 000	1 030	1 210
			DWJS ścianki 343	320343-01-01	1 625	1 700	1 730	1 910
DWJS 140 prawe	1390-1410	1850	Drzwi G 612R	320612-01-01R	925	1 000	1 030	1 210
			DWJS ścianki 343	320343-01-01	1 625	1 700	1 730	1 910
DWJS 150 lewe	1490-1510	1850	Drzwi G 712L	320712-01-01L	975	1 050	1 080	1 260
			DWJS ścianki 343	320343-01-01	1 625	1 700	1 730	1 910
DWJS 150 prawe	1490-1510	1850	Drzwi G 712R	320712-01-01R	975	1 050	1 080	1 260
			DWJS ścianki 343	320343-01-01	1 625	1 700	1 730	1 910
DWJS 160 lewe	1590-1610	1850	Drzwi G 812L	320812-01-01L	1 050	1 150	1 190	1 430
			DWJS ścianki 343	320343-01-01	1 650	1 750	1 790	2 030
DWJS 160 prawe	1590-1610	1850	Drzwi G 812R	320812-01-01R	1 050	1 150	1 190	1 430
			DWJS ścianki 343	320343-01-01	1 650	1 750	1 790	2 030
DWJS 170 lewe	1690-1710	1850	Drzwi G 812L	320812-01-01L	1 050	1 150	1 190	1 430
			DWJS ścianki 393	320393-01-01	1 700	1 800	1 840	2 080
DWJS 170 prawe	1690-1710	1850	Drzwi G 812R	320812-01-01R	1 050	1 150	1 190	1 430
			DWJS ścianki 393	320393-01-01	1 700	1 800	1 840	2 080
DWJS 180 lewe	1790-1810	1850	Drzwi G 812L	320812-01-01L	1 050	1 150	1 190	1 430
			DWJS ścianki 443	320443-01-01	1 750	1 850	1 890	2 130
DWJS 180 prawe	1790-1810	1850	Drzwi G 812R	320812-01-01R	1 050	1 150	1 190	1 430
			DWJS ścianki 443	320443-01-01	1 750	1 850	1 890	2 130
DWJS 190 lewe	1890-1910	1850	Drzwi G 812L	320812-01-01L	1 050	1 150	1 190	1 430
			DWJS ścianki 493	320493-01-01	1 800	1 900	1 940	2 180
DWJS 190 prawe	1890-1910	1850	Drzwi G 812R	320812-01-01R	1 050	1 150	1 190	1 430
			DWJS ścianki 493	320493-01-01	1 800	1 900	1 940	2 180
DWJS 200 lewe	1990-2010	1850	Drzwi G 812L	320812-01-01L	1 050	1 150	1 190	1 430
			DWJS ścianki 543	320543-01-01	1 850	1 950	1 990	2 230
DWJS 200 prawe	1990-2010	1850	Drzwi G 812R	320812-01-01R	1 050	1 150	1 190	1 430
			DWJS ścianki 543	320543-01-01	1 850	1 950	1 990	2 230

CECHY SERII **EVO**

Szkło bezpieczne, hartowane, o grubości 4 mm lub 5 mm, zgodne z normą PN:EN 12150:1

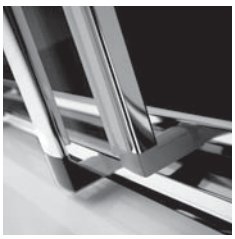

System suwaków zapewniający cichy i bezawaryjny bieg drzwi

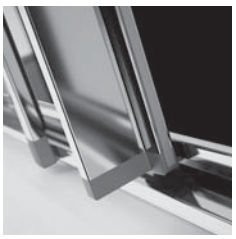

Niewidoczny mechanizm przesuwania i regulacji drzwi

Szkło pokryte powłoką EasyClean®

Ergonomiczny uchwyt

Profil łączący drzwi ze ścianką boczną

Łatwy i szybki montaż
– produkt częściowo zmontowany w procesie produkcji

KOLORY SZKŁA W STANDARDZIE

01 Przejrzyste

KOLOR PROFILI

01 Chrom

OPCJE DODATKOWE

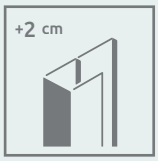

PROFILE POSZERZAJĄCE

Jeżeli nie znajdą Państwo w naszej ofercie kabiny lub drzwi odpowiednich do Państwa łazienki, wówczas można wykorzystać profile poszerzające. Informacje o profilach znajdą Państwo na stronie danego modelu kabiny.

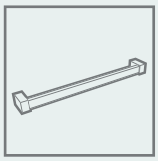

WIESZAK NA RĘCZNIK

Możliwość zamówienia wieszaka relingowego, idealnego do zawieszenia ręcznika. Szczegóły na str. 11.

DOPASUJ KABINĘ DO SWOJEJ ŁAZIENKI

Kabiny oznaczone tym symbolem wykonujemy również jako produkty niestandardowe, np. o nietypowych wymiarach, ze skosami, wycięciami pod siedzisko czy wannę.
Więcej informacji na str. 4 oraz na www.radaway.pl

Na miarę radaway

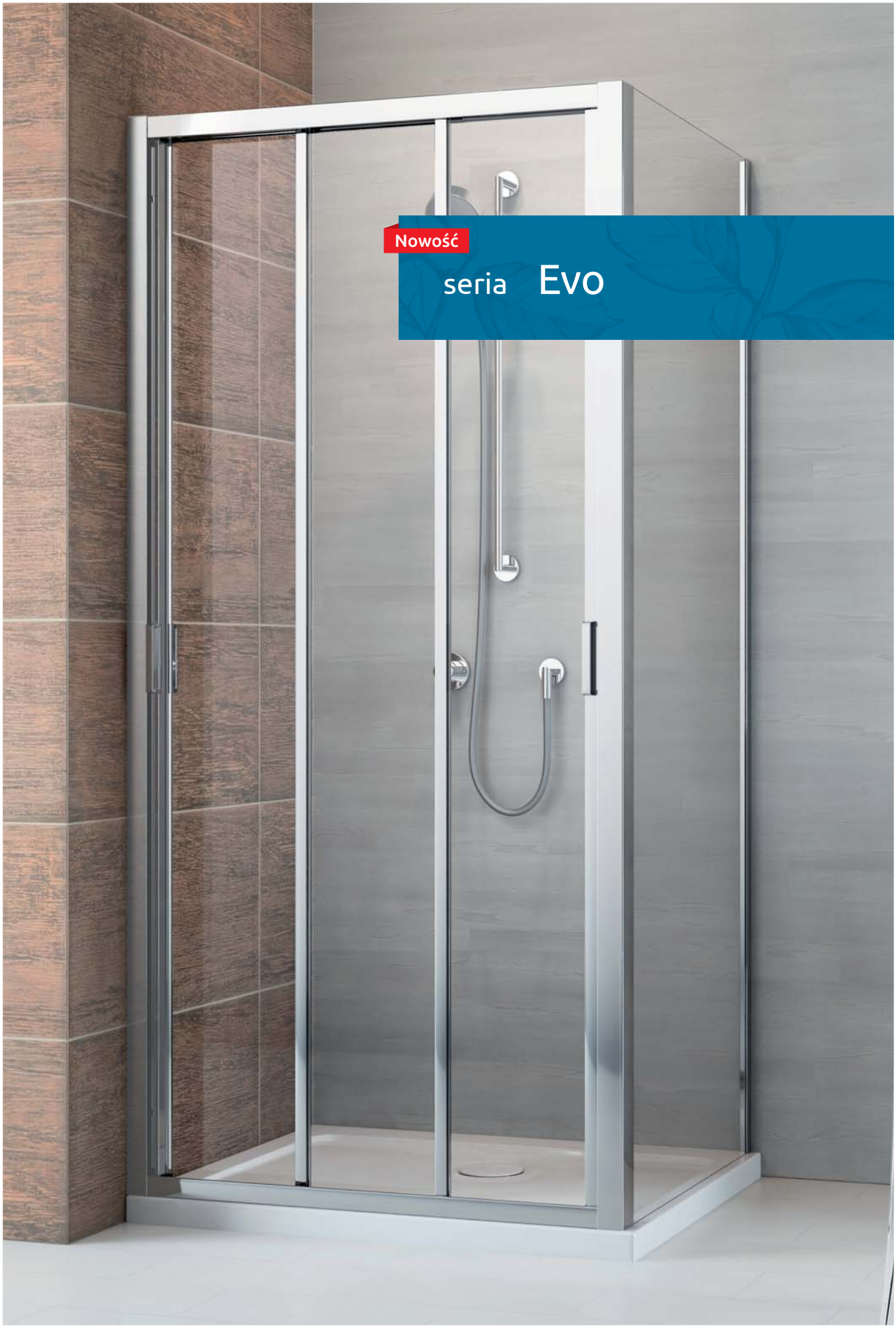

Nowość

seria Evo

Nowość

Evo DW+S

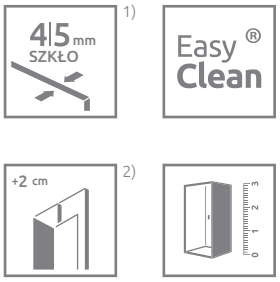

[1] 4 mm części ruchome
5 mm części stałe

[2] dotyczy tylko poszerzenia drzwi

Składając zamówienie, należy podać 2 numery artykułów: drzwi kabiny oraz ścianki bocznej.

DRZWI

Model	Wymiar brodzika (A1)	Wymiar do osi szyby (A1)	Wysokość (H)	SZKŁO PRZEJRZYSTE	
				Nr art.	Cena brutto
DW 75	750	723-743	2000	335075-01-01	1400
DW 80	800	773-793	2000	335080-01-01	1420
DW 85	850	823-843	2000	335085-01-01	1440
DW 90	900	873-993	2000	335090-01-01	1460
DW 95	950	923-943	2000	335095-01-01	1480
DW 100	1000	973-1093	2000	335100-01-01	1500
DW 105	1050	1023-1043	2000	335105-01-01	1520
DW 110	1100	1073-1093	2000	335110-01-01	1540
DW 120	1200	1173-1193	2000	335120-01-01	1560

ŚCIANKA BOCZNA S

Model	Wymiar brodzika (A2)	Wysokość (H)	SZKŁO PRZEJRZYSTE	
			Nr art.	Cena brutto
S 75	750	2000	336075-01-01	660
S 80	800	2000	336080-01-01	680
S 90	900	2000	336090-01-01	700
S 100	1000	2000	336100-01-01	720

Artykuły oznaczone kolorem szarym – czas realizacji zamówienia 10 dni roboczych.

Ceny detaliczne podano w PLN. Wymiary podane są w mm.

RYSUNKI TECHNICZNE

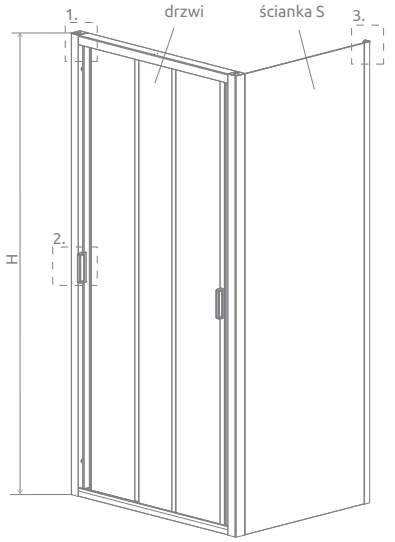

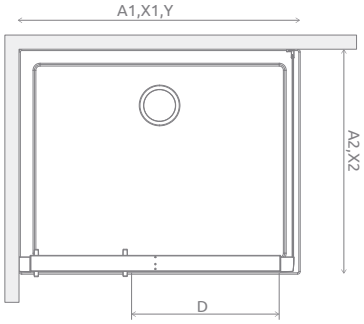

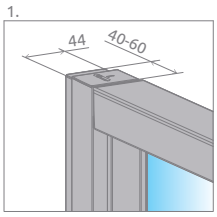

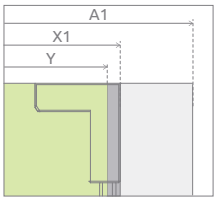

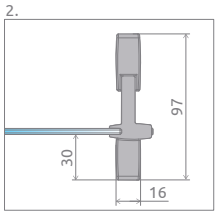

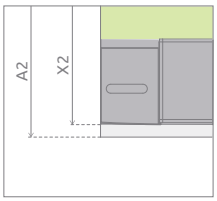

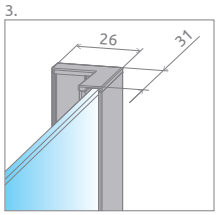

Drzwi	A1	X1	Y	D	H
DW 75	750	727-747	723-743	363	2000
DW 80	800	777-797	773-793	396	2000
DW 85	850	827-847	823-843	429	2000
DW 90	900	877-897	873-893	462	2000
DW 95	950	927-947	923-943	495	2000
DW 100	1000	977-997	973-993	528	2000
DW 105	1050	1027-1047	1023-1043	561	2000
DW 110	1100	1077-1097	1073-1093	594	2000
DW 120	1200	1177-1197	1173-1193	660	2000

Ścianka	A2	X2
S 75	730-750	727-747
S 80	780-800	777 -797
S 90	880-900	877-897
S 100	980-1000	977-997

OPCJE DODATKOWE

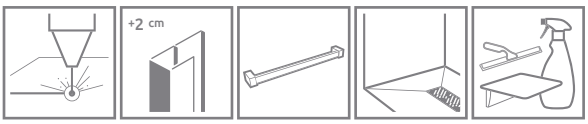

GRAWER NA SZKLE Patrz str. 16

PROFILE POSZERZAJĄCE Patrz str. 12

WIESZAK NA RĘCZNIK Patrz str. 11

BRODZIKI PODPŁYTKOWE Patrz str. 416

DOSTĘPNE AKCESORIA Patrz str. 409

Profile poszerzające		Nr art.	Cena brutto
	Profil U +2 cm – możliwość montażu po stronie drzwi	P01-162199801	131

Więcej na stronie 390

ZALECANE BRODZIKI

Zantos C

Giaros C

Doros Plus C

Doros C

Doros C Compact

Delos C

Delos C z obudową

Argos C

Argos C z obudową

Rodos C Compact

Siros C

Siros C Compact

Giaros D

Doros Plus D

Doros D

Doros D Compact

Argos D

Argos D z obudową

Delos D

Delos D z obudową

Laros D Compact

Zantos F

Doros Plus F

Doros F

Doros F Compact

RadaDrain z odpływem liniowym

RadaDrain z kratką odpływową

RadaDrain Odpływ liniowy

Nowość

Evo DW

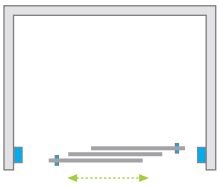

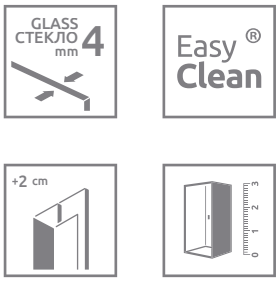

Drzwi uniwersalne, można je zamontować jako wersję lewą lub prawą.

Model	Szerokość wnęki **(X)**	Wysokość **(H)**	SZKŁO PRZEJRZYSTE	
			Nr art.	Cena brutto
DW 75	720-760	2000	335075-01-01	1 400
DW 80	770-810	2000	335080-01-01	1 420
DW 85	820-860	2000	335085-01-01	1 440
DW 90	870-910	2000	335090-01-01	1 460
DW 95	920-960	2000	335095-01-01	1 480
DW 100	970-1010	2000	335100-01-01	1 500
DW 105	1020-1060	2000	335105-01-01	1 520
DW 110	1070-1110	2000	335110-01-01	1 540
DW 120	1170-1210	2000	335120-01-01	1 560

Artykuły oznaczone kolorem szarym – czas realizacji zamówienia 10 dni roboczych.

Ceny detaliczne podano w PLN. Wymiary podane są w mm.

RYSUNKI TECHNICZNE

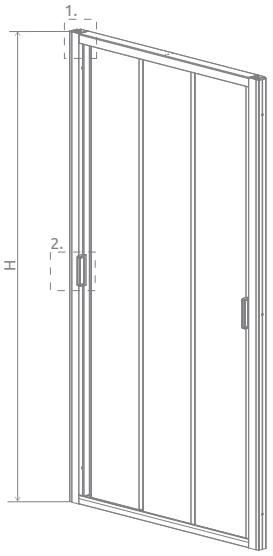

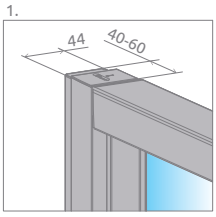

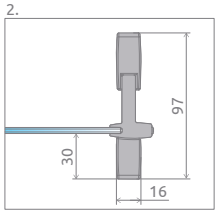

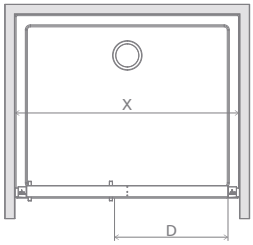

Model	X	D	H
DW 75	720-760	363	2000
DW 80	770-810	396	2000
DW 85	820-860	429	2000
DW 90	870-910	462	2000
DW 95	920-960	495	2000
DW 100	970-1010	528	2000
DW 105	1020-1060	561	2000
DW 110	1070-1110	594	2000
DW 120	1170-1210	660	2000

OPCJE DODATKOWE

GRAWER NA SZKLE
Patrz str. 16

PROFILE POSZERZAJĄCE
Patrz str. 12

BRODZIKI PODPŁYTKOWE
Patrz str. 416

DOSTĘPNE AKCESORIA
Patrz str. 409

Profile poszerzające		Nr art.	Cena brutto
	Profil U +2 cm	P01-162199801	131

ZALECANE BRODZIKI

Zantos C

Giaros C

Doros Plus C

Doros C

Doros C Compact

Delos C

Argos C

Argos C z obudową

Siros C

Siros C Compact

Giaros D

Doros Plus D

Doros D

Doros D Compact

Argos D

Argos D z obudową

Delos D

Laros D Compact

Zantos F

Doros Plus F

Doros F

Doros F Compact

RadaDrain z odpływem liniowym

RadaDrain z kratką odpływową

RadaDrain Odpływ liniowy

Więcej na stronie 390

Ceny detaliczne podano w PLN. Wymiary podane są w mm.

CECHY SERII **TWIST**

Szkło bezpieczne, hartowane, o grubości 6 mm, zgodne z normą PN:EN 12150:1

Zawias obrotowy, umożliwiający otwieranie drzwi do wewnątrz i na zewnątrz

Eleganckie, chromowane detale

Szkło pokryte powłoką EasyClean®

System umożliwiający **niwelację krzywizny ściany** do 10 mm

Drzwi zakończone po obu stronach **listwą magnetyczną**

KOLORY SZKŁA W STANDARDZIE

01 Przejrzyste

08 Brązowe

KOLOR PROFILI

01 Chrom

OPCJE DODATKOWE

WARIANTY SZKŁA

Produkt dostępny w sześciu wariantach szkła. Szczegóły na str. 7.

DOŻYWOTNIA OCHRONA

Możliwość zamówienia produktów ze szkłem przejrzystym, z dożywotnią ochroną ShowerGuard®. Szczegóły na str. 6.

PROFILE POSZERZAJĄCE

Jeżeli nie znajdą Państwo w naszej ofercie kabiny lub drzwi odpowiednich do Państwa łazienki, wówczas można wykorzystać profile poszerzające. Informacje o profilach znajdą Państwo na stronie danego modelu kabiny.

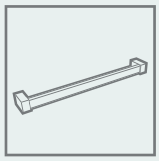

WIESZAK NA RĘCZNIK

Możliwość zamówienia wieszaka relingowego, idealnego do zawieszenia ręcznika. Szczegóły na str. 11.

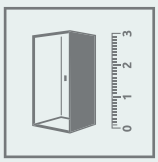

DOPASUJ KABINĘ DO SWOJEJ ŁAZIENKI

Kabiny oznaczone tym symbolem wykonujemy również jako produkty niestandardowe, np. o nietypowych wymiarach, ze skosami, wycięciami pod siedzisko czy wannę.
Więcej informacji na str. 4 oraz na www.radaway.pl

Na miarę
radaway

seria Twist

Twist DW+S

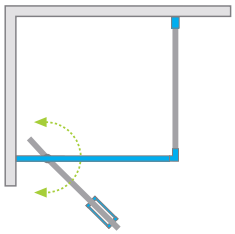

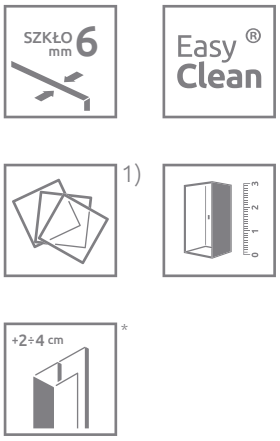

* dotyczy tylko poszerzenia drzwi

Składając zamówienie, należy podać 2 numery artykułów: drzwi kabiny oraz ścianki bocznej.
Drzwi uniwersalne, można je zamontować jako wersję lewą lub prawą.

DRZWI

Model	Wymiar brodzika **(A1)**	Wymiar do osi szyby **(Y1)**	Wysokość **(H)**	SZKŁO PRZEJRZYSTE		SZKŁO KOLOROWE	
				Nr art.	Cena brutto	Brązowe Nr art.	Cena brutto
DW 70	700	678-688	1900	382000-01	980	382000-08	1 035
DW 80	800	778-788	1900	382001-01	1 024	382001-08	1 080
DW 90	900	878-888	1900	382002-01	1 068	382002-08	1 125
DW 100	1000	978-988	1900	382003-01	1 113	382003-08	1 169

ŚCIANKA BOCZNA

Model	Wymiar brodzika **(A2)**	Wysokość **(H)**	SZKŁO PRZEJRZYSTE		SZKŁO KOLOROWE	
			Nr art.	Cena brutto	Brązowe Nr art.	Cena brutto
S 75	750	1900	382010-01	780	–	–
S 80	800	1900	382011-01	780	382011-08	824
S 90	900	1900	382012-01	824	382012-08	869
S 100	1000	1900	382013-01	869	382013-08	913

1) Tego modelu nie możemy wykonać w szkle Pixarena.

Ceny detaliczne podano w PLN. Wymiary podane są w mm.

RYSUNKI TECHNICZNE

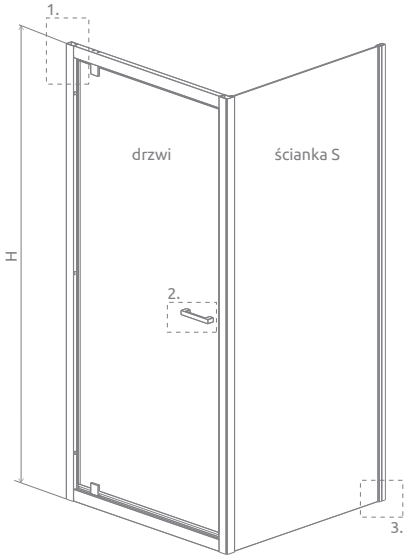

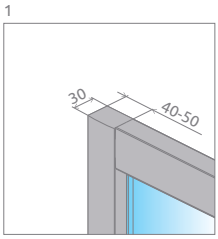

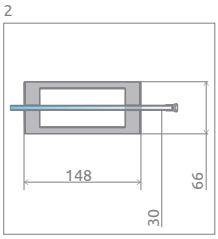

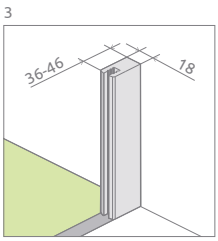

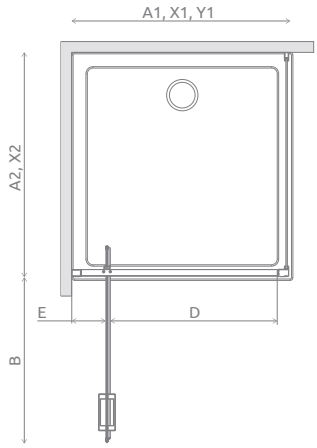

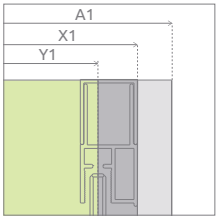

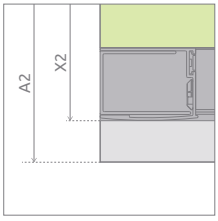

Drzwi	A1	X1	Y1	B	D	E	H
DW 70	700	690-700	678-688	475	495	140-150	1900
DW 80	800	790-800	778-788	575	595	140-150	1900
DW 90	900	890-900	878-888	675	695	140-150	1900
DW 100	1000	990-1000	978-988	775	795	140-150	1900

Ścianka	A2	X2
S 75	750	740-750
S 80	800	790-800
S 90	900	890-900
S 100	1000	990-1000

OPCJE DODATKOWE

WARIANTY SZKŁA
Patrz str. 7/308

POWŁOKA ShowerGuard®
Patrz str. 6

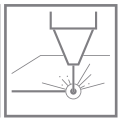
GRAWER NA SZKLE
Patrz str. 16

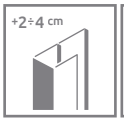

PROFILE POSZERZAJĄCE
Patrz str. 12

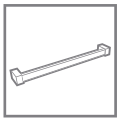
WIESZAK NA RĘCZNIK
Patrz str. 11

BRODZIKI PODPŁYTKOWE
Patrz str. 416

DOSTĘPNE AKCESORIA
Patrz str. 409

Profile poszerzające		Nr art.	Cena brutto
	Profil U +2 cm	P01-141190001	151
	Profil U +4 cm	P01-142190001	170

Więcej na stronie 390

ZALECANE BRODZIKI

Zantos C

Giaros C

Doros Plus C

Doros C

Doros C Compact

Delos C

Delos C z obudową

Argos C

Argos C z obudową

Rodos C Compact

Siros C

Siros C Compact

Giaros D

Doros Plus D

Doros D

Doros D Compact

Argos D

Argos D z obudową

Delos D

Delos D z obudową

Laros D Compact

Zantos F

Doros Plus F

Doros F

Doros F Compact

RadaDrain z odpływem liniowym

RadaDrain z kratką odpływową

RadaDrain Odpływ liniowy

Twist DW

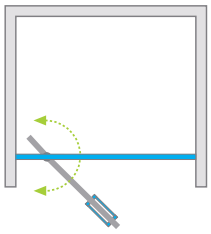

Drzwi uniwersalne, można je zamontować jako wersję lewą lub prawą.

Model	Szerokość wnęki **(X)**	Wysokość **(H)**	SZKŁO PRZEJRZYSTE		SZKŁO KOLOROWE	
			Nr art.	Cena brutto	Brązowe Nr art.	Cena brutto
DW 70	685-710	1900	382000-01	980	382000-08	1 035
DW 80	785-810	1900	382001-01	1 024	382001-08	1 080
DW 90	885-910	1900	382002-01	1 068	382002-08	1 125
DW 100	985-1010	1900	382003-01	1 113	382003-08	1 169

Ceny detaliczne podano w PLN. Wymiary podane są w mm.

RYSUNKI TECHNICZNE

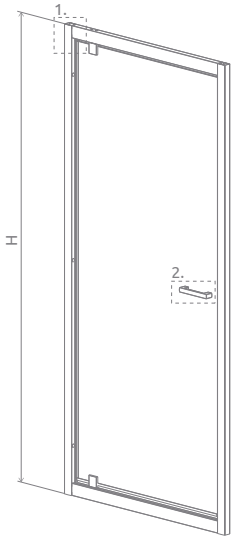

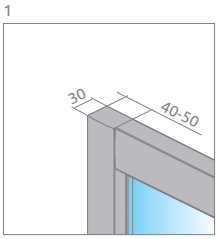

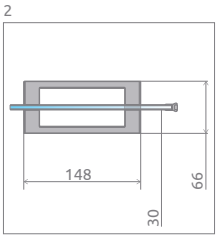

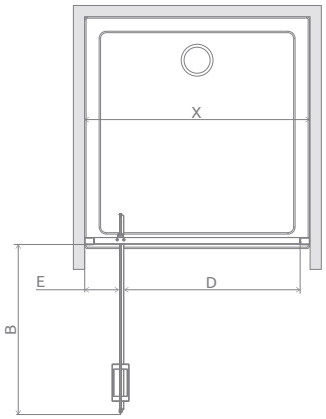

Model	X	B	D	E	H
DW 70	685-710	475	495	140-150	1900
DW 80	785-810	575	595	140-150	1900
DW 90	885-910	675	695	140-150	1900
DW 100	985-1010	775	795	140-150	1900

OPCJE DODATKOWE

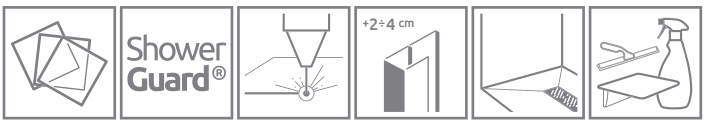

WARIANTY SZKŁA
Patrz str. 7/308

POWŁOKA ShowerGuard®
Patrz str. 6

GRAWER NA SZKLE
Patrz str. 16

PROFILE POSZERZAJĄCE
Patrz str. 12

BRODZIKI PODPŁYTKOWE
Patrz str. 416

DOSTĘPNE AKCESORIA
Patrz str. 409

Profile poszerzające		Nr art.	Cena brutto
	Profil U +2 cm	P01-141190001	151
	Profil U +4 cm	P01-142190001	170

ZALECANE BRODZIKI

Zantos C

Giaros C

Doros Plus C

Doros C

Doros C Compact

Delos C

Argos C

Argos C z obudową

Siros C

Siros C Compact

Giaros D

Doros Plus D

Doros D

Doros D Compact

Argos D

Argos D z obudową

Delos D

Laros D Compact

Zantos F

Doros Plus F

Doros F

Doros F Compact

RadaDrain z odpływem liniowym

RadaDrain z kratką odpływową

RadaDrain Odpływ liniowy

Więcej na stronie 390

Cennik produktów w wariantach szkła i z ochroną ShowerGuard®

Twist DW+S

Składając zamówienie należy podać 2 numery artykułów: drzwi kabiny oraz ścianki bocznej.
Drzwi uniwersalne, można je zamontować jako wersję lewą lub prawą.

DRZWI

Model	Wymiar brodzika **(A1)**	Wysokość **(H)**	Nr artykułu	Grafitowe	Satynowe	UltraClear	ShowerGuard® Mirror
				Cena brutto			
DW 70	700	1900	382000-01	1 080	1 180	1 220	1 460
DW 80	800	1900	382001-01	1 124	1 224	1 264	1 504
DW 90	900	1900	382002-01	1 168	1 268	1 308	1 548
DW 100	1000	1900	382003-01	1 213	1 313	1 353	1 593

ŚCIANKA BOCZNA

Model	Wymiar brodzika **(A2)**	Wysokość **(H)**	Nr artykułu	Grafitowe	Satynowe	UltraClear	ShowerGuard® Mirror
				Cena brutto			
S 75	750	1900	382010-01	880*	980	1 020	1 260
S 80	800	1900	382011-01	880	980	1 020	1 260
S 90	900	1900	382012-01	924	1 024	1 064	1 304
S 100	1000	1900	382013-01	969	1 069	1 109	1 349

* Cena produktu także w szkle brązowym.

Twist DW

Drzwi uniwersalne, można je zamontować jako wersję lewą lub prawą.

Model	Szerokość wnęki **(X)**	Wysokość **(H)**	Nr artykułu	Grafitowe Pixarena	Satynowe	UltraClear	ShowerGuard® Mirror
				Cena brutto			
DW 70	685-710	1900	382000-01	1 080	1 180	1 220	1 460
DW 80	785-810	1900	382001-01	1 124	1 224	1 264	1 504
DW 90	885-910	1900	382002-01	1 168	1 268	1 308	1 548
DW 100	985-1010	1900	382003-01	1 213	1 313	1 353	1 593

Czas realizacji zamówień produktów w wybranym wariancie szkła i z ochroną ShowerGuard® wynosi około 10 dni roboczych.

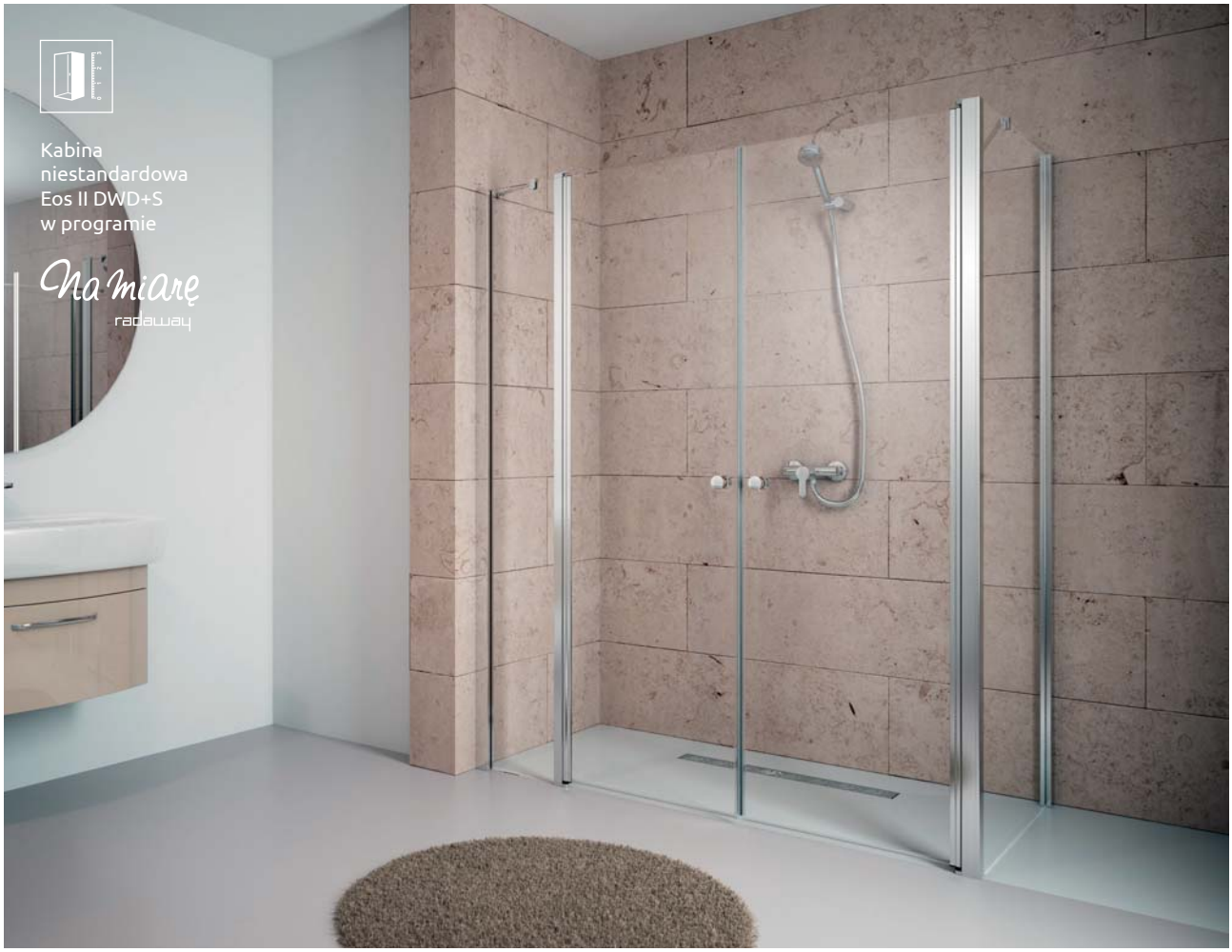
Kabina
niestandardowa
Eos II DWD+S
w programie
Na miarę
radaway

Kabina
niestandardowa
Eos DWJ + Carena S
w programie
Na miarę
radaway

CECHY SERII **PREMIUM PLUS**

Szkło bezpieczne, hartowane, o grubości 5 mm lub 6 mm, zgodne z normą PN:EN 12150:1

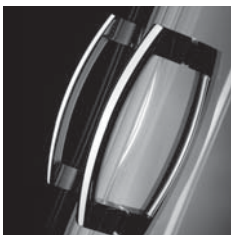

Ergonomiczne, eleganckie, **chromowane uchwyty**

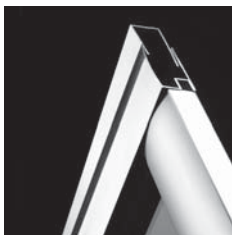

Chromowane profile, umożliwiające niwelację krzywizny ściany do 20 mm

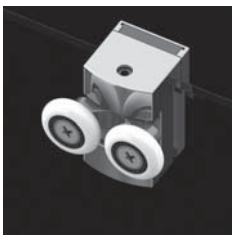

Łożyskowane, **skrętne rolki** w chromowanej obudowie

Szkło pokryte powłoką EasyClean®

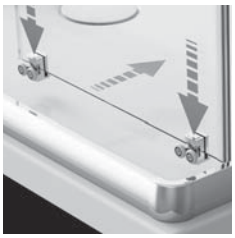

Możliwość wypięcia i odchylenia drzwi w celu wyczyszczenia kabiny

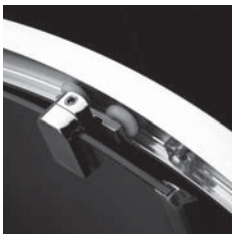

Bezpieczne szkło o grubości 5 mm lub 6 mm

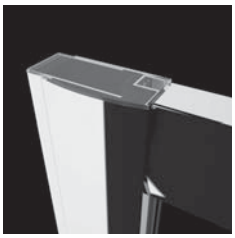

Górna maskownica profili przyściennych

KOLORY SZKŁA W STANDARDZIE

01 Przejrzyste

02 Satinato

05 Grafitowe

06 Fabric

08 Brązowe

KOLOR PROFILI

01 Chrom

OPCJE DODATKOWE

PROFILE POSZERZAJĄCE

Jeżeli nie znajdą Państwo w naszej ofercie kabiny lub drzwi odpowiednich do Państwa łazienki, wówczas można wykorzystać profile poszerzające. Informacje o profilach znajdą Państwo na stronie danego modelu kabiny.

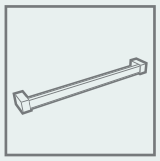

WIESZAK NA RĘCZNIK

Możliwość zamówienia wieszaka relingowego, idealnego do zawieszenia ręcznika. Szczegóły na str. 11.

DOPASUJ KABINĘ DO SWOJEJ ŁAZIENKI

Kabiny oznaczone tym symbolem wykonujemy również jako produkty niestandardowe, np. o nietypowych wymiarach, ze skosami, wycięciami pod siedzisko czy wannę.
Więcej informacji na str. 4 oraz na www.radaway.pl

Na miarę radaway

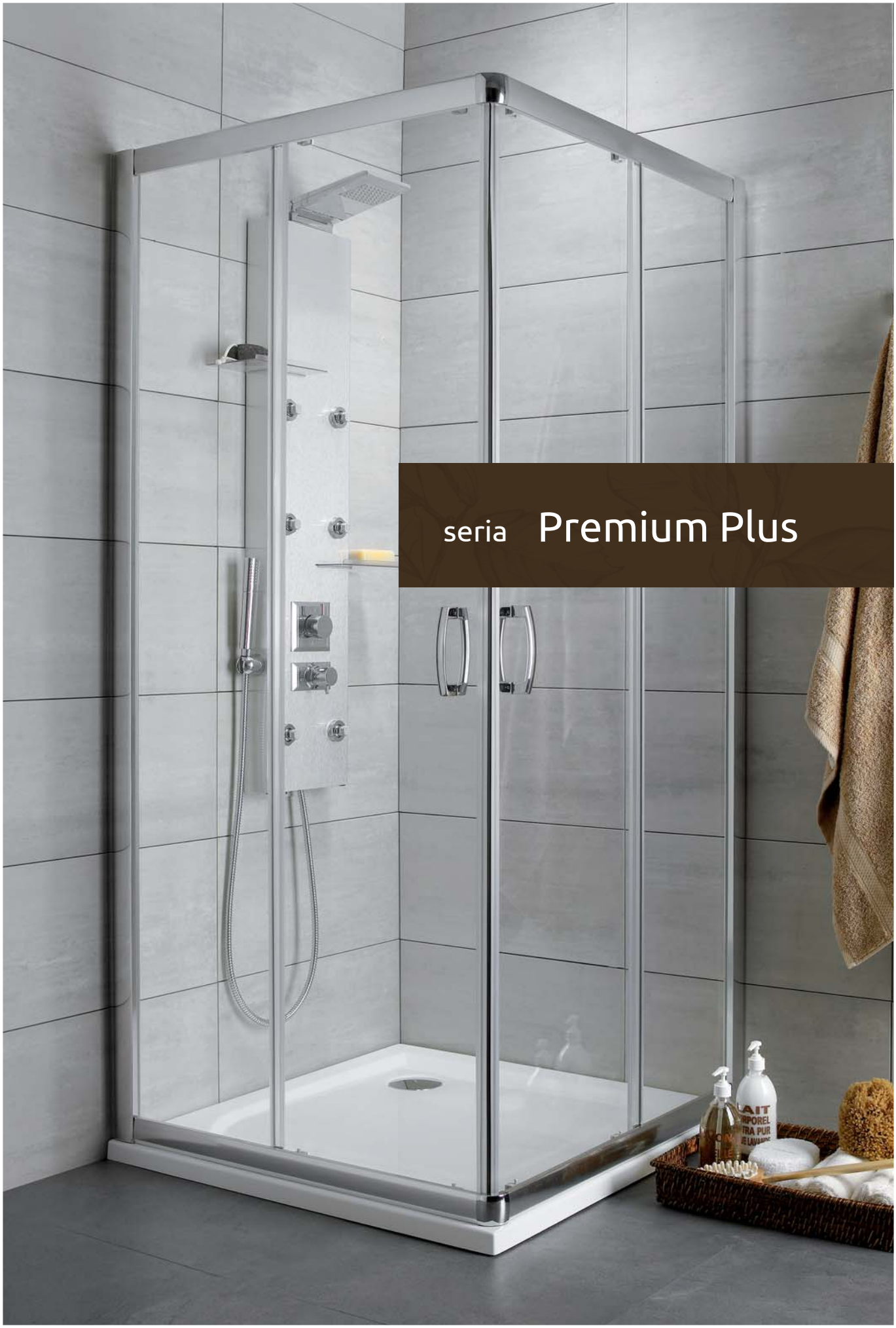

seria Premium Plus

Premium Plus A 1900

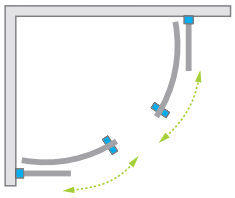

Model	Wymiary brodzika **(A)**	Wysokość **(H)**	SZKŁO PRZEJRZYSTE		SZKŁO KOLOROWE				
			Nr art.	Cena brutto	Satinato Nr art.	Grafitowe Nr art.	Fabric Nr art.	Brązowe Nr art.	Cena brutto
A 80×80	800×800	1900	30413-01-01N	1 519	30413-01-02N	30413-01-05N	30413-01-06N	30413-01-08N	1 561
A 85×85	850×850	1900	30420-01-01N	1 551	–	–	–	–	–
A 90×90	900×900	1900	30403-01-01N	1 551	30403-01-02N	30403-01-05N	30403-01-06N	30403-01-08N	1 594
A 100×100	1000×1000	1900	30423-01-01N	1 614	30423-01-02N	30423-01-05N	30423-01-06N	30423-01-08N	1 658

Ceny detaliczne podano w PLN. Wymiary podane są w mm.

RYSUNKI TECHNICZNE

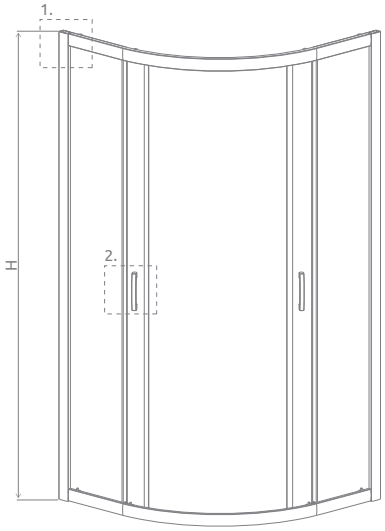

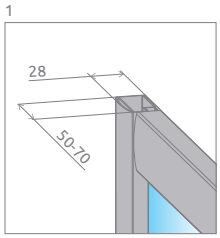

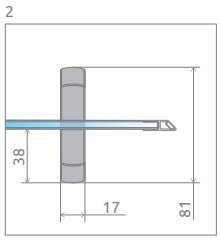

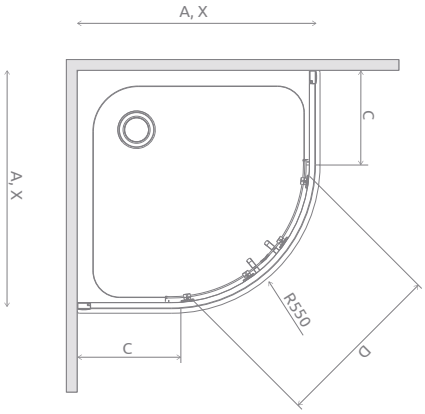

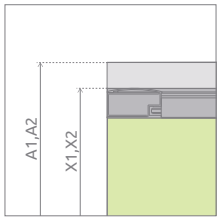

Model	A	X	C	D	H
A 80×80	800	790-810	250-270	410	1900
A 85×85	850	840-860	300-320	470	1900
A 90×90	900	890-910	350-370	540	1900
A 100×100	1000	990-1010	450-470	540	1900

OPCJE DODATKOWE

PROFILE POSZERZAJĄCE
Patrz str. 12

BRODZIKI PODPŁYTKOWE
Patrz str. 416

DOSTĘPNE AKCESORIA
Patrz str. 409

Profile poszerzające		Nr art.	Cena brutto
	Profil U +2 cm	P01-126190001	151
	Profil U +4 cm	P01-127190001	173

ZALECANE BRODZIKI

Zantos A

Giaros A

Argos A

Delos A

Patmos A

Patmos A Compact

Rodos A Compact

Laros A Compact

Samos A

Siros A

Siros A Compact

RadaDrain z kratką odpływową

RadaDrain Odpływ liniowy

Więcej na stronie 390

Premium Plus

Premium Plus A 1700

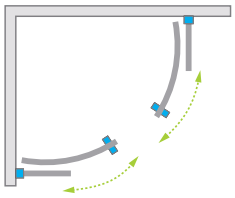

Model	Wymiary brodzika (A)	Wysokość (H)	SZKŁO PRZEJRZYSTE		SZKŁO KOLOROWE				
			Nr art.	Cena brutto	Satinato Nr art.	Grafitowe Nr art.	Fabric Nr art.	Brązowe Nr art.	Cena brutto
A 80×80×170	800×800	1700	30411-01-01N	1 497	30411-01-02N	30411-01-05N	30411-01-06N	30411-01-08N	1 540
A 90×90×170	900×900	1700	30401-01-01N	1 529	30401-01-02N	30401-01-05N	30401-01-06N	30401-01-08N	1 573

Ceny detaliczne podano w PLN. Wymiary podane są w mm.

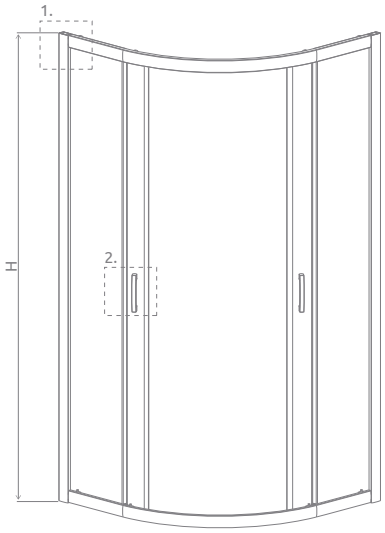

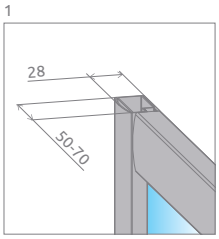

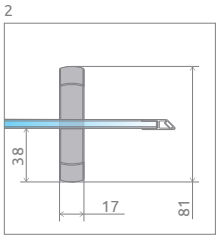

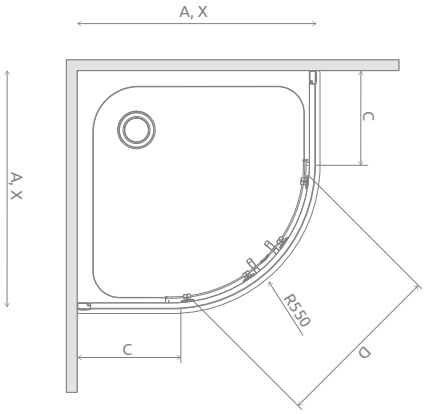

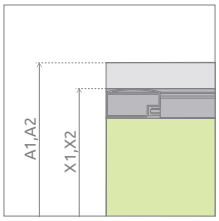

Model	A	X	C	D	H
A 80×80×170	800	790-810	250-270	410	1700
A 90×90×170	900	890-910	350-370	540	1700

OPCJE DODATKOWE

PROFILE POSZERZAJĄCE
Patrz str. 12

BRODZIKI PODPŁYTKOWE
Patrz str. 416

DOSTĘPNE AKCESORIA
Patrz str. 409

Profile poszerzające		Nr art.	Cena brutto
	Profil U +2 cm	P01-126190001	151
	Profil U +4 cm	P01-127190001	173

ZALECANE BRODZIKI

Indos A

Korfu A

Naxos A

Premium Plus E 1900

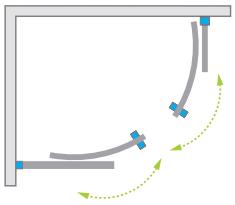

Kabina uniwersalna, można ją zamontować jako wersję lewą lub prawą.

Model	Wymiary brodzika (A1×A2)	Wysokość (H)	SZKŁO PRZEJRZYSTE		SZKŁO KOLOROWE				
			Nr art.	Cena brutto	Satinato Nr art.	Grafitowe Nr art.	Fabric Nr art.	Brązowe Nr art.	Cena brutto
E 90×80	900×800	1900	30492-01-01N	1 551	30492-01-02N	30492-01-05N	30492-01-06N	30492-01-08N	1 594
E 100×80	1000×800	1900	30491-01-01N	1 584	30491-01-02N	30491-01-05N	30491-01-06N	30491-01-08N	1 626
E 120×90	1200×900	1900	30493-01-01N	1 803	30493-01-02N	30493-01-05N	30493-01-06N	30493-01-08N	1 844

Ceny detaliczne podano w PLN. Wymiary podane są w mm.

RYSUNKI TECHNICZNE

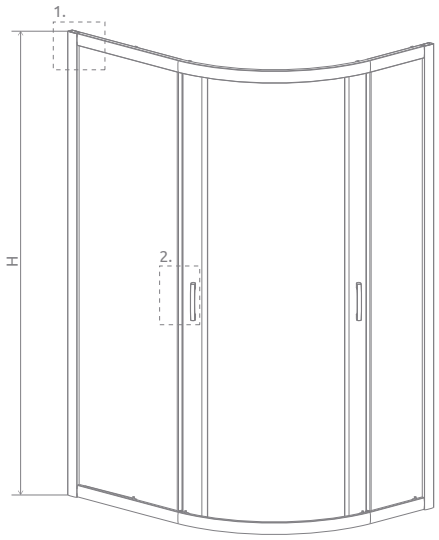

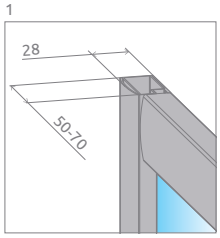

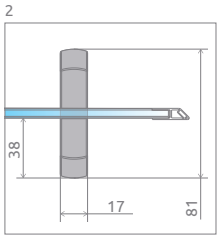

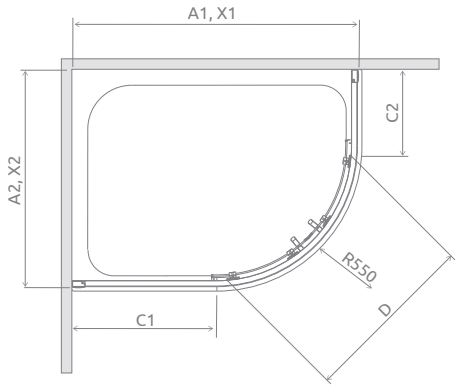

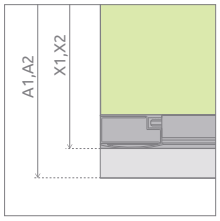

Model	A1	A2	X1	X2	C1	C2	D	H
E 80×90	800	900	795-815	895-915	242-262	342-362	490	1900
E 80×100	800	1000	795-815	995-1015	242-262	442-462	490	1900
E 90×80	900	800	895-915	795-815	342-362	242-262	490	1900
E 90×120	900	1200	895-915	1195-1215	342-362	642-662	490	1900
E 100×80	1000	800	995-1015	795-815	442-462	242-262	490	1900
E 120×90	1200	900	1195-1215	895-915	642-662	342-362	490	1900

OPCJE DODATKOWE

PROFILE POSZERZAJĄCE
Patrz str. 12

BRODZIKI PODPŁYTKOWE
Patrz str. 416

DOSTĘPNE AKCESORIA
Patrz str. 409

Profile poszerzające		Nr art.	Cena brutto
	Profil U +2 cm	P01-126190001	151
	Profil U +4 cm	P01-127190001	173

ZALECANE BRODZIKI

Delos E

Patmos E

Laros E Compact

Tasos Plus E

Siros E Compact

RadaDrain z kratką odpływową

RadaDrain Odpływ liniowy

Więcej na stronie 390

Ceny detaliczne podano w PLN. Wymiary podane są w mm.

Premium Plus E 1700

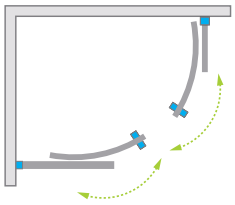

Kabina uniwersalna, można ją zamontować jako wersję lewą lub prawą.

Model	Wymiary brodzika (A1×A2)	Wysokość (H)	SZKŁO PRZEJRZYSTE		SZKŁO KOLOROWE				
			Nr art.	Cena brutto	Satinato	Grafitowe	Fabric	Brązowe	Cena brutto
					Nr art.	Nr art.	Nr art.	Nr art.	
E 100×80×170	1000×800	1700	30481-01-01N	1 561	30481-01-02N	30481-01-05N	30481-01-06N	30481-01-08N	1 604
E 120×90×170	1200×900	1700	30483-01-01N	1 782	30483-01-02N	30483-01-05N	30483-01-06N	30483-01-08N	1 823

Ceny detaliczne podano w PLN. Wymiary podane są w mm.

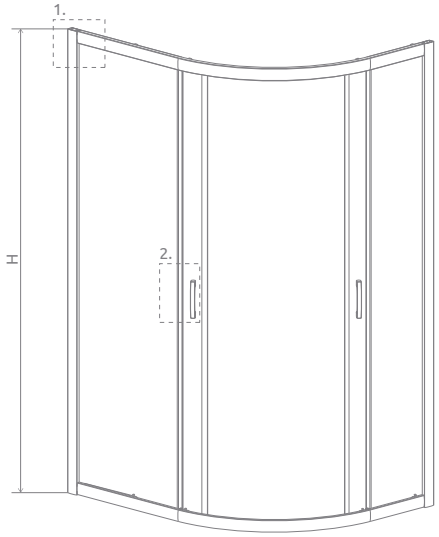

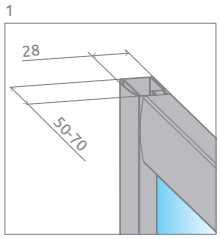

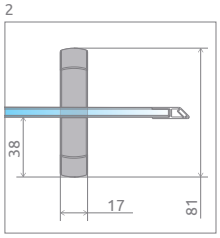

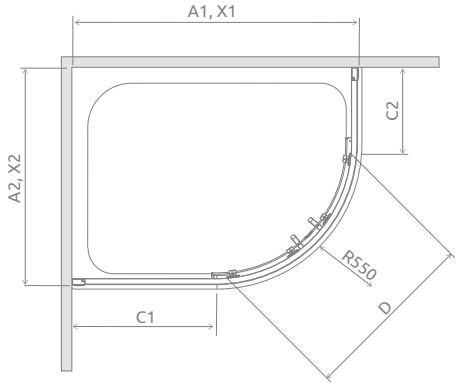

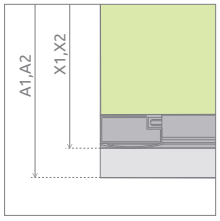

Model	A1	A2	X1	X2	C1	C2	D	H
E 80×100×170	800	1000	795-815	995-1015	242-262	442-462	490	1700
E 90×120×170	900	1200	895-915	1195-1215	342-362	642-662	490	1700
E 100×80×170	1000	800	995-1015	795-815	442-462	242-262	490	1700
E 120×90×170	1200	900	1195-1215	895-915	642-662	342-362	490	1700

OPCJE DODATKOWE

PROFILE POSZERZAJĄCE
Patrz str. 12

BRODZIKI PODPŁYTKOWE
Patrz str. 416

DOSTĘPNE AKCESORIA
Patrz str. 409

Profile poszerzające		Nr art.	Cena brutto
	Profil U +2 cm	P01-126190001	151
	Profil U +4 cm	P01-127190001	173

ZALECANE BRODZIKI

Korfu E

Premium Plus B

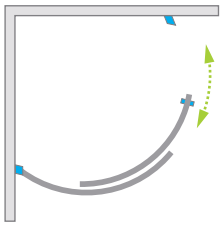

Kabina uniwersalna, można ją zamontować jako wersję lewą lub prawą.

Model	Wymiary brodzika **(A)**	Wysokość **(H)**	SZKŁO PRZEJRZYSTE		SZKŁO KOLOROWE				
			Nr art.	Cena brutto	Satinato	Grafitowe	Fabric	Brązowe	Cena brutto
					Nr art.	Nr art.	Nr art.	Nr art.	
B 90×90	900×900	1900	30473-01-01N	1 551	30473-01-02N	30473-01-05N	30473-01-06N	30473-01-08N	1 593

Ceny detaliczne podano w PLN. Wymiary podane są w mm.

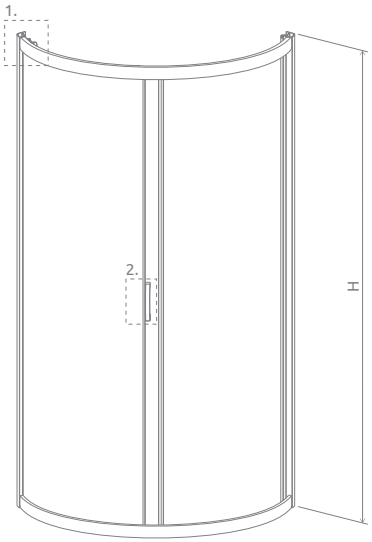

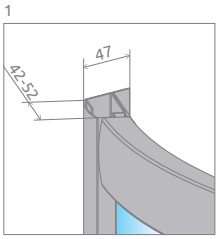

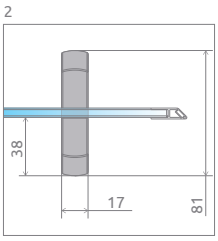

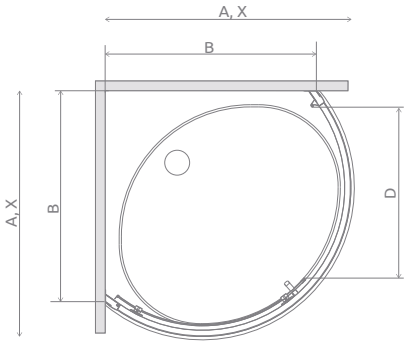

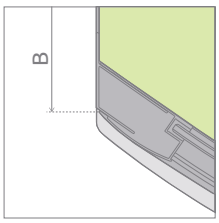

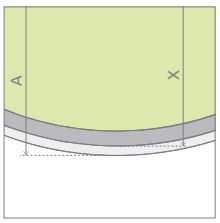

Model	A	X	B	D	H
B 90×90	900	895-905	765-775	615	1900

OPCJE DODATKOWE

BRODZIKI PODPŁYTKOWE
Patrz str. 416

DOSTĘPNE AKCESORIA
Patrz str. 409

ZALECANE BRODZIKI

Patmos B

Rodos B Compact

RadaDrain Odpływ liniowy

Premium Plus P

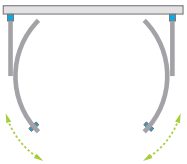

Model	Wymiary brodzika (A1×A2)	Wysokość (H)	SZKŁO PRZEJRZYSTE		SZKŁO KOLOROWE	
			Nr art.	Cena brutto	Brązowe Nr art.	Cena brutto
P 100×90	1000×900	1900	33300-01-01N	1 971	33300-01-08N	2 015

Ceny detaliczne podano w PLN. Wymiary podane są w mm.

RYSUNKI TECHNICZNE

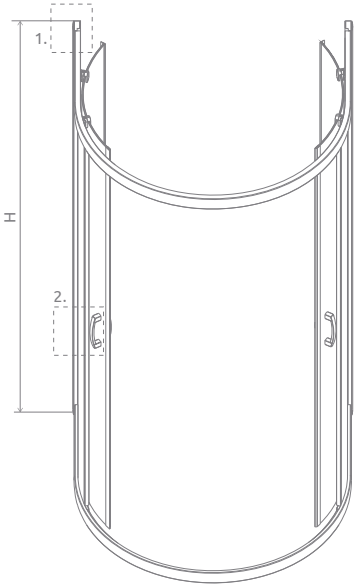

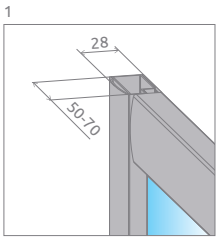

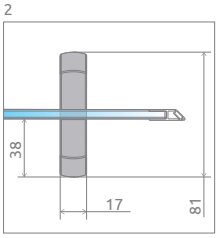

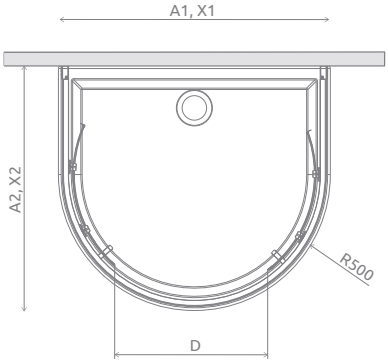

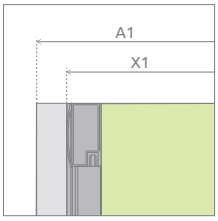

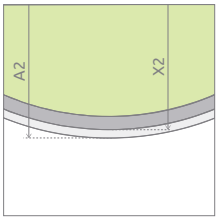

Model	A1	A2	X1	X2	D	H
P 100×90	1000	900	980	890-910	750	1900

OPCJE DODATKOWE

PROFILE POSZERZAJĄCE
Patrz str. 12

BRODZIKI PODPŁYTKOWE
Patrz str. 416

DOSTĘPNE AKCESORIA
Patrz str. 409

Profile poszerzające		Nr art.	Cena brutto
	Profil U +2 cm	P01-126190001	151
	Profil U +4 cm	P01-127190001	173

ZALECANE BRODZIKI

Delos P

Delos P z obudową

RadaDrain Odpływ liniowy

Premium Plus C/D

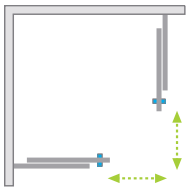

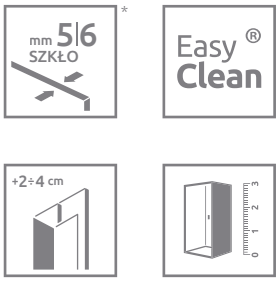

* 5 mm części stałe,
6 mm części ruchome

PREMIUM PLUS C

Model	Wymiary brodzika (A1×A2)	Wysokość (H)	SZKŁO PRZEJRZYSTE		SZKŁO KOLOROWE				
			Nr art.	Cena brutto	Satinato Nr art.	Grafitowe Nr art.	Fabric Nr art.	Brązowe Nr art.	Cena brutto
C 80×80	800×800	1900	30463-01-01N	1 376	30463-01-02N	30463-01-05N	30463-01-06N	30463-01-08N	1 420
C 90×90	900×900	1900	30453-01-01N	1 410	30453-01-02N	30453-01-05N	30453-01-06N	30453-01-08N	1 454
C 100×100	1000×1000	1900	30443-01-01N	1 475	–	30443-01-05N	–	30443-01-08N	1 518

PREMIUM PLUS D

Kabina uniwersalna, można ją zamontować jako wersję lewą lub prawą.

Model	Wymiary brodzika (A1×A2)	Wysokość (H)	SZKŁO PRZEJRZYSTE		SZKŁO KOLOROWE				
			Nr art.	Cena brutto	Satinato Nr art.	Grafitowe Nr art.	Fabric Nr art.	Brązowe Nr art.	Cena brutto
D 75×90	750×900	1900	30433-01-01N	1 397	–	–	–	–	–
D 80×90	800×900	1900	30437-01-01N	1 397	–	–	–	–	–
D 90×100	900×1000	1900	30436-01-01N	1 449	–	–	–	–	–
D 100×80	1000×800	1900	30434-01-01N	1 464	–	–	–	30434-01-08N	1 509
D 120×80	1200×800	1900	30435-01-01N	1 520	–	–	–	30435-01-08N	1 564

Ceny detaliczne podano w PLN. Wymiary podane są w mm.

RYSUNKI TECHNICZNE

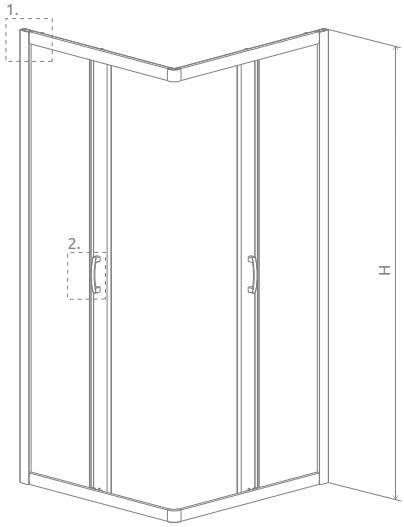

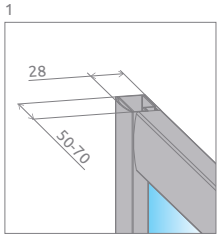

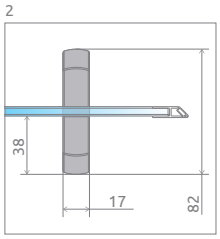

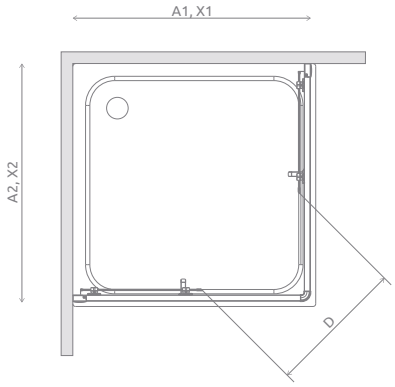

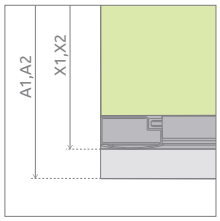

PREMIUM PLUS C

Model	A1	A2	X1	X2	D	H
C 80×80	800	800	785-805	785-805	440	1900
C 90×90	900	900	885-905	885-905	510	1900
C 100×100	1000	1000	985-1005	985-1005	580	1900

PREMIUM PLUS D

Model	A1	A2	X1	X2	D	H
D 75×90	750	900	735-755	885-905	440	1900
D 80×90	800	900	785-805	885-905	475	1900
D 80×100	800	1000	785-805	985-1005	510	1900
D 90×100	900	1000	885-905	985-1005	545	1900
D 120×80	1200	800	1185-1205	785-805	580	1900

OPCJE DODATKOWE

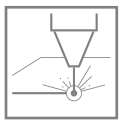

GRAWER NA SZKLE
Patrz str. 16

PROFILE POSZERZAJĄCE
Patrz str. 12

BRODZIKI PODPŁYTKOWE
Patrz str. 416

DOSTĘPNE AKCESORIA
Patrz str. 409

Profile poszerzające		Nr art.	Cena brutto
	Profil U +2 cm	P01-126190001	151
	Profil U +4 cm	P01-127190001	173

ZALECANE BRODZIKI

Zantos C

Giaros C

Doros Plus C

Doros C

Doros C Compact

Delos C

Delos C z obudową

Argos C

Argos C z obudową

Rodos C Compact

Siros C

Siros C Compact

Giaros D

Doros Plus D

Doros D

Doros D Compact

Argos D

Argos D z obudową

Delos D z obudową

Delos D

Laros D Compact

Zantos F

Doros Plus F

Doros F

Doros F Compact

RadaDrain z odpływem liniowym

RadaDrain z kratką odpływową

RadaDrain Odpływ liniowy

Więcej na stronie 390

Ceny detaliczne podano w PLN. Wymiary podane są w mm.

Premium Plus C 1700

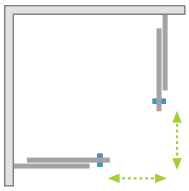

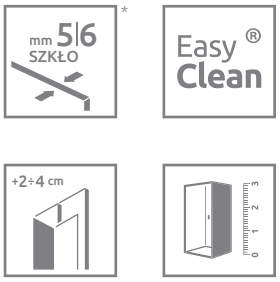

* 5 mm części stałe,
6 mm części ruchome

Model	Wymiary brodzika **(A)**	Wysokość **(H)**	SZKŁO PRZEJRZYSTE		SZKŁO KOLOROWE		
			Nr art.	Cena brutto	Fabric Nr art.	Brązowe Nr art.	Cena brutto
C 80×80	800×800	1700	30461-01-01N	1 354	30461-01-06N	30461-01-08N	1 399
C 90×90	900×900	1700	30451-01-01N	1 389	30451-01-06N	30451-01-08N	1 433

Ceny detaliczne podano w PLN. Wymiary podane są w mm.

RYSUNKI TECHNICZNE

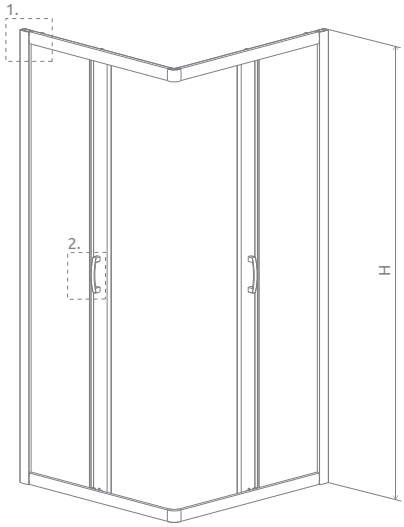

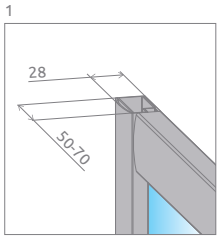

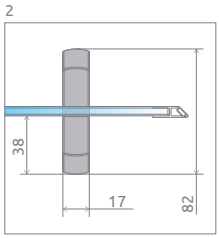

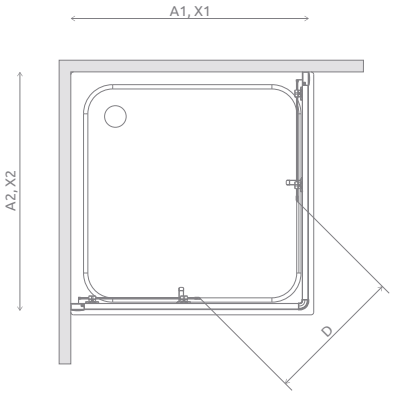

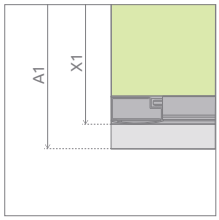

Model	A	X	D	H
C 80×80	800	785-805	440	1700
C 90×90	900	885-905	510	1700

OPCJE DODATKOWE

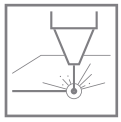

GRAWER NA SZKLE
Patrz str. 16

PROFILE POSZERZAJĄCE
Patrz str. 12

BRODZIKI PODPŁYTKOWE
Patrz str. 416

DOSTĘPNE AKCESORIA
Patrz str. 409

Profile poszerzające		Nr art.	Cena brutto
	Profil U +2 cm	P01-126190001	151
	Profil U +4 cm	P01-127190001	173

ZALECANE BRODZIKI

Korfu C

Naxos C

Premium Plus DWJ+S

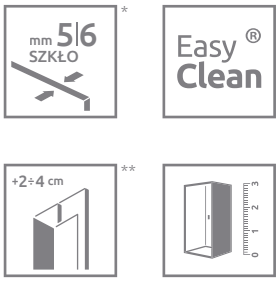

* 5 mm części stałe,
6 mm części ruchome
** dotyczy tylko poszerzenia drzwi

Składając zamówienie, należy podać 2 numery artykułów: drzwi oraz ścianki bocznej.
Kabina uniwersalna, można ją zamontować jako wersję lewą lub prawą.

DRZWI

Model	Wymiar brodzika **(A1)**	Wysokość **(H)**	SZKŁO PRZEJRZYSTE		SZKŁO KOLOROWE		
			Nr art.	Cena brutto	Fabric Nr art.	Brązowe Nr art.	Cena brutto
DWJ 100	1000	1900	33303-01-01N	1 011	33303-01-06N	33303-01-08N	1 055
DWJ 110	1100	1900	33302-01-01N	1 049	33302-01-06N	–	1 102
DWJ 120	1200	1900	33313-01-01N	1 077	33313-01-06N	33313-01-08N	1 124
DWJ 130	1300	1900	33333-01-01N	1 113	33333-01-06N	–	1 166
DWJ 140	1400	1900	33323-01-01N	1 145	33323-01-06N	33323-01-08N	1 191
DWJ 150	1500	1900	33343-01-01N	1 179	33343-01-06N	–	1 231

ŚCIANKA BOCZNA

Model	Wymiar brodzika **(A2)**	Wysokość **(H)**	SZKŁO PRZEJRZYSTE		SZKŁO KOLOROWE		
			Nr art.	Cena brutto	Fabric Nr art.	Brązowe Nr art.	Cena brutto
S 75	750	1900	33402-01-01N	716	–	–	–
S 80	800	1900	33413-01-01N	727	33413-01-06N	33413-01-08N	761
S 90	900	1900	33403-01-01N	748	33403-01-06N	33403-01-08N	784
S 100	1000	1900	33423-01-01N	795	33423-01-06N	33423-01-08N	830

Artykuły oznaczone kolorem szarym – czas realizacji zamówienia 10 dni roboczych.

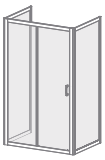

Istnieje możliwość skonstruowania kabiny przyściennej, w takim przypadku prosimy o kontakt z Działem Kabin Niestandardowych.

Ceny detaliczne podano w PLN. Wymiary podane są w mm.

RYSUNKI TECHNICZNE

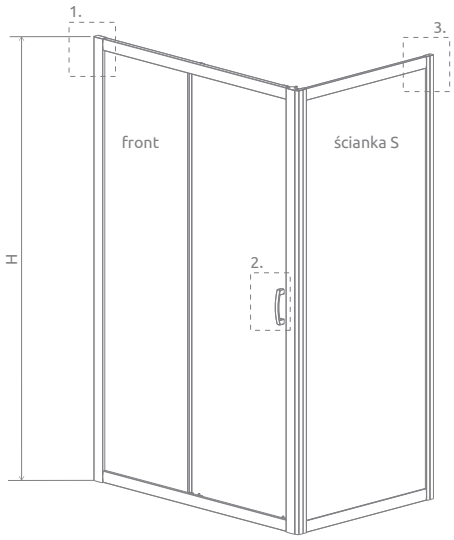

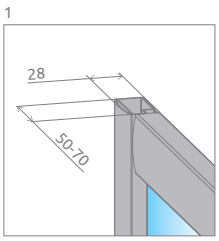

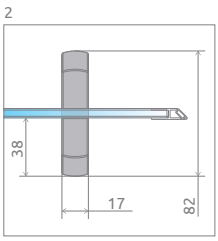

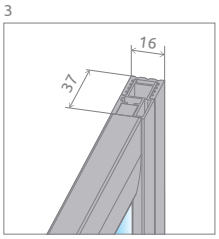

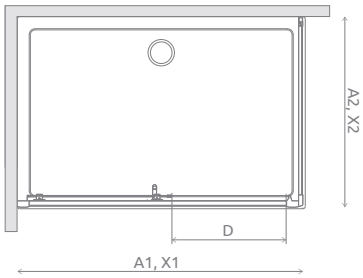

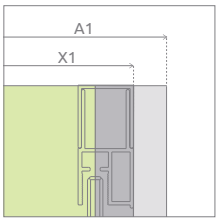

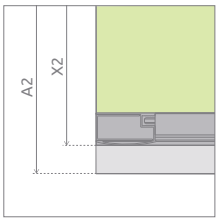

Drzwi	A1	X1	D	H
DWJ 100	1000	990-1010	395	1900
DWJ 110	1100	1090-1110	395	1900
DWJ 120	1200	1190-1210	495	1900
DWJ 130	1300	1290-1310	495	1900
DWJ 140	1400	1390-1410	595	1900
DWJ 150	1500	1490-1510	595	1900

Ścianka	A2	X2
S 75	750	745-755
S 80	800	795-805
S 90	900	895-905
S 100	1000	995-1005

OPCJE DODATKOWE

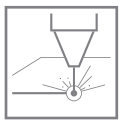

GRAWER NA SZKLE
Patrz str. 16

PROFILE POSZERZAJĄCE
Patrz str. 12

BRODZIKI PODPŁYTKOWE
Patrz str. 416

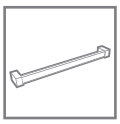

WIESZAK NA RĘCZNIK
Patrz str. 11

DOSTĘPNE AKCESORIA
Patrz str. 409

Profile poszerzające	Nr art.	Cena brutto
Profil U +2 cm – do montażu po stronie stałej części drzwi	P01-126190001	151
Profil U +4 cm – do montażu po stronie stałej części drzwi	P01-127190001	173

ZALECANE BRODZIKI

Giaros C

Doros Plus C

Doros C

Doros C Compact

Delos C

Delos C z obudową

Argos C

Argos C z obudową

Giaros D

Doros Plus D

Doros D

Doros D Compact

Argos D

Argos D z obudową

Delos D z obudową

Delos D

Laros D Compact

Zantos F

Doros Plus F

Doros F

Doros F Compact

RadaDrain z odpływem liniowym

RadaDrain z kratką odpływową

RadaDrain Odpływ liniowy

Więcej na stronie 390

Ceny detaliczne podano w PLN. Wymiary podane są w mm.

Premium Plus DWD+S

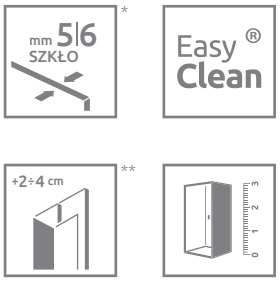

* 5 mm części stałe,
6 mm części ruchome
** dotyczy tylko poszerzenia drzwi

Składając zamówienie, należy podać 2 numery artykułów: drzwi oraz ścianki bocznej.
Kabina uniwersalna, można ją zamontować jako wersję lewą lub prawą.

DRZWI

Model	Wymiar brodzika **(A1)**	Wysokość **(H)**	SZKŁO PRZEJRZYSTE		SZKŁO KOLOROWE		
			Nr art.	Cena brutto	Fabric Nr art.	Brązowe Nr art.	Cena brutto
DWD 140	1400	1900	33353-01-01N	1 351	–	33353-01-08N	1 394
DWD 150	1500	1900	33393-01-01N	1 384	–	–	–
DWD 160	1600	1900	33363-01-01N	1 418	33363-01-06N	33363-01-08N	1 464
DWD 180	1800	1900	33373-01-01N*	1 486	33373-01-06N*	33373-01-08N*	1 532

ŚCIANKA BOCZNA

Model	Wymiar brodzika **(A2)**	Wysokość **(H)**	SZKŁO PRZEJRZYSTE		SZKŁO KOLOROWE		
			Nr art.	Cena brutto	Fabric Nr art.	Brązowe Nr art.	Cena brutto
S 75	750	1900	33402-01-01N	716	–	–	–
S 80	800	1900	33413-01-01N	727	33413-01-06N	33413-01-08N	761
S 90	900	1900	33403-01-01N	748	33403-01-06N	33403-01-08N	784
S 100	1000	1900	33423-01-01N	795	33423-01-06N	33423-01-08N	830

Artykuły oznaczone kolorem szarym – czas realizacji zamówienia 10 dni roboczych.
* Do zaznaczonych modeli oferujemy tylko brodziki podpłytkowe.

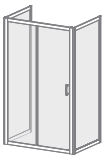

Istnieje możliwość skonstruowania kabiny przyściennej, w takim przypadku prosimy o kontakt z Działem Kabin Niestandardowych.

Ceny detaliczne podano w PLN. Wymiary podane są w mm.

RYSUNKI TECHNICZNE

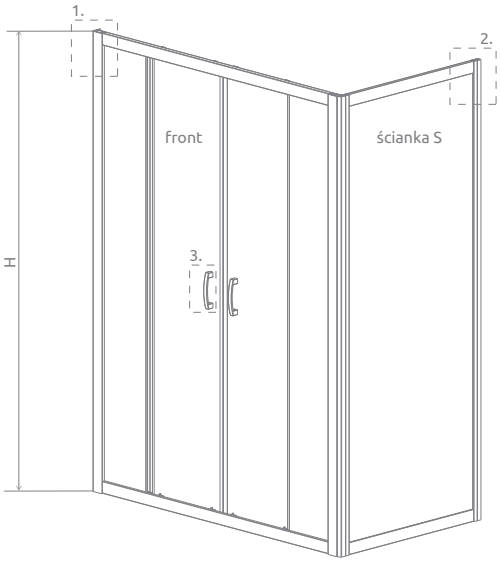

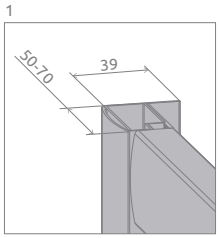

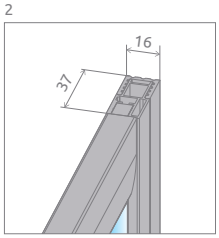

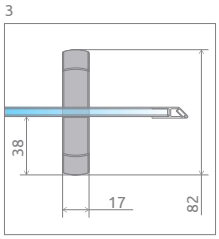

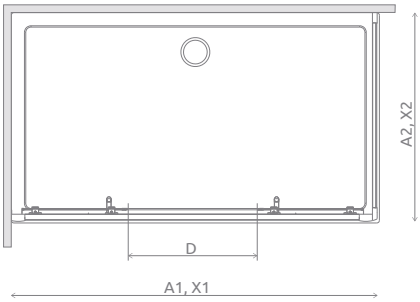

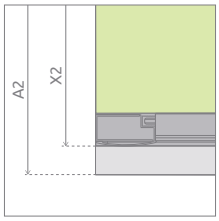

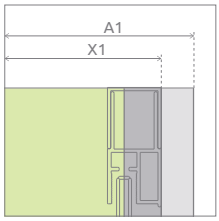

DRZWI	A1	X1	D	H
DWD 140	1400	1390-1410	515	1900
DWD 150	1500	1490-1510	515	1900
DWD 160	1600	1590-1610	615	1900
DWD 180	1800	1790-1810	715	1900

ŚCIANKA	A2	X2
S 75	750	745-755
S 80	800	795-805
S 90	900	895-905
S 100	1000	995-1005

OPCJE DODATKOWE

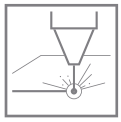

GRAWER NA SZKLE
Patrz str. 16

PROFILE POSZERZAJĄCE
Patrz str. 12

BRODZIKI PODPŁYTKOWE
Patrz str. 416

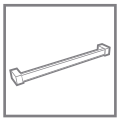

WIESZAK NA RĘCZNIK
Patrz str. 11

DOSTĘPNE AKCESORIA
Patrz str. 409

Profile poszerzające	Nr art.	Cena brutto
Profil U +2 cm - możliwość montażu po stronie drzwi	P01-130190001	166
Profil U +4 cm - możliwość montażu po stronie drzwi	P01-131190001	188

ZALECANE BRODZIKI

Giaros D

Doros Plus D

Argos D

Argos D z obudową

Doros Plus F

Doros F

Doros F Compact

RadaDrain z odpływem liniowym

RadaDrain z kratką odpływową

RadaDrain Odpływ liniowy

Więcej na stronie 390

Ceny detaliczne podano w PLN. Wymiary podane są w mm.

Premium Plus DWJ

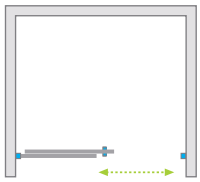

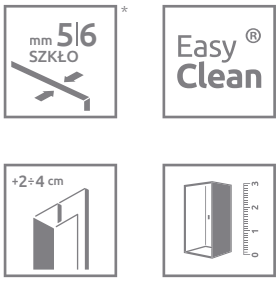

* 5 mm części stałe,
6 mm części ruchome

Drzwi uniwersalne, można je zamontować jako wersję lewą lub prawą.

Model	Szerokość wnęki **(X)**	Wysokość **(H)**	SZKŁO PRZEJRZYSTE		SZKŁO KOLOROWE		
			Nr art.	Cena brutto	Fabric Nr art.	Brązowe Nr art.	Cena brutto
DWJ 100	972-1015	1900	33303-01-01N	1 011	33303-01-06N	33303-01-08N	1 055
DWJ 110	1072-1115	1900	33302-01-01N	1 049	33302-01-06N	–	1 102
DWJ 120	1172-1215	1900	33313-01-01N	1 077	33313-01-06N	33313-01-08N	1 124
DWJ 130	1272-1315	1900	33333-01-01N	1 113	33333-01-06N	–	1 166
DWJ 140	1372-1415	1900	33323-01-01N	1 145	33323-01-06N	33323-01-08N	1 191
DWJ 150	1472-1515	1900	33343-01-01N	1 179	33343-01-06N	–	1 231

Ceny detaliczne podano w PLN. Wymiary podane są w mm.

RYSUNKI TECHNICZNE

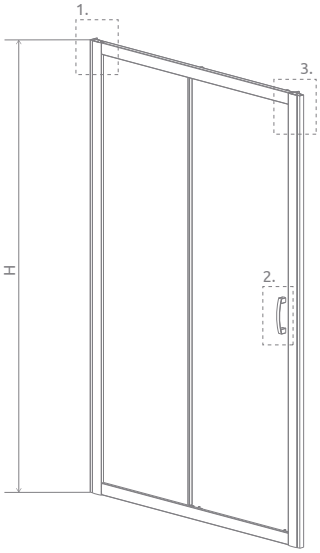

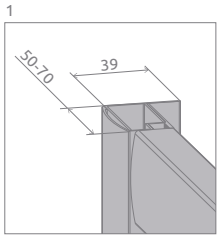

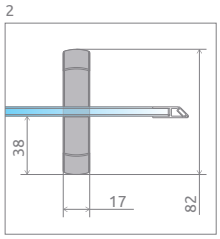

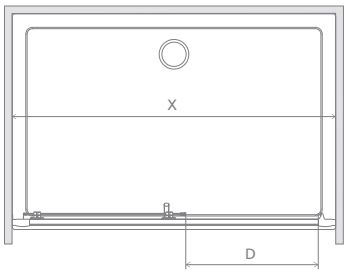

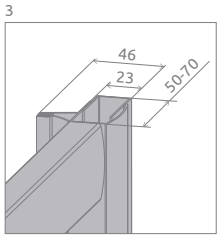

Model	X	D	H
DWJ 100	972-1015	395	1900
DWJ 110	1072-1115	395	1900
DWJ 120	1172-1215	495	1900
DWJ 130	1272-1315	495	1900
DWJ 140	1372-1415	595	1900
DWJ 150	1472-1515	595	1900

OPCJE DODATKOWE

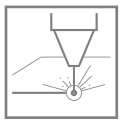

GRAWER NA SZKLE
Patrz str. 16

PROFILE POSZERZAJĄCE
Patrz str. 12

BRODZIKI PODPŁYTKOWE
Patrz str. 416

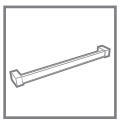

WIESZAK NA RĘCZNIK
Patrz str. 11

DOSTĘPNE AKCESORIA
Patrz str. 409

Profile poszerzające		Nr art.	Cena brutto
	Profil U +2 cm – do montażu po stronie stałej części	P01-130190001	166
	Profil U +4 cm – do montażu po stronie stałej części	P01-131190001	188
	Profil U +2 cm – do montażu po stronie listwy magnetycznej	P01-126190001	151
	Profil U +4 cm – do montażu po stronie listwy magnetycznej	P01-127190001	173

ZALECANE BRODZIKI

Giaros C

Doros Plus C

Doros C

Doros C Compact

Delos C

Argos C

Argos C z obudową

Giaros D

Doros Plus D

Doros D

Doros D Compact

Argos D

Argos D z obudową

Delos D

Laros D Compact

Zantos F

Doros Plus F

Doros F

Doros F Compact

RadaDrain z odpływem liniowym

RadaDrain z kratką odpływową

RadaDrain Odpływ liniowy

Więcej na stronie 390

Ceny detaliczne podano w PLN. Wymiary podane są w mm.

Premium Plus DWD

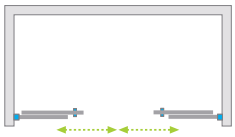

* 5 mm części stałe,
6 mm części ruchome

Model	Szerokość wnęki **(X)**	Wysokość **(H)**	SZKŁO PRZEJRZYSTE		SZKŁO KOLOROWE		
			Nr art.	Cena brutto	Fabric Nr art.	Brązowe Nr art.	Cena brutto
DWD 140	1372-1415	1900	33353-01-01N	1 351	–	33353-01-08N	1 394
DWD 150	1472-1515	1900	33393-01-01N	1 384	–	–	–
DWD 160	1572-1615	1900	33363-01-01N	1 418	33363-01-06N	33363-01-08N	1 464
DWD 180	1772-1815	1900	33373-01-01N*	1 486	33373-01-06N*	33373-01-08N*	1 532

Artykuły oznaczone kolorem szarym – czas realizacji zamówienia 10 dni roboczych.
* Do zaznaczonych modeli oferujemy tylko brodziki podpłytkowe.

RYSUNKI TECHNICZNE

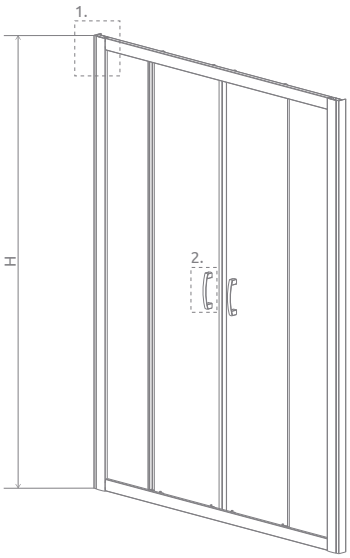

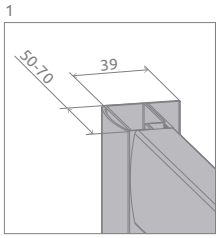

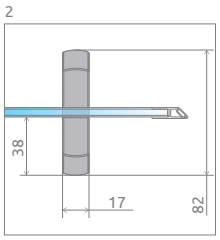

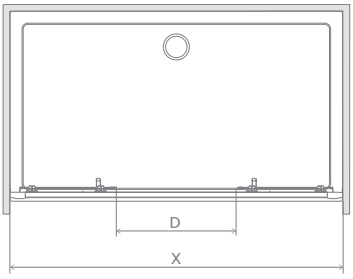

Model	X	D	H
DWD 140	1372-1415	515	1900
DWD 150	1472-1515	515	1900
DWD 160	1572-1615	615	1900
DWD 180	1772-1815	715	1900

OPCJE DODATKOWE

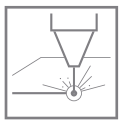

GRAWER NA SZKLE
Patrz str. 16

PROFILE POSZERZAJĄCE
Patrz str. 12

BRODZIKI PODPŁYTKOWE
Patrz str. 416

DOSTĘPNE AKCESORIA
Patrz str. 409

Profile poszerzające		Nr art.	Cena brutto
	Profil U +2 cm	P01-130190001	166
	Profil U +4 cm	P01-131190001	188

ZALECANE BRODZIKI

Giaros D

Doros Plus D

Argos D

Argos D z obudową

Doros Plus F

Doros F

Doros F Compact

RadaDrain z odpływem liniowym

RadaDrain z kratką odpływową

RadaDrain Odpływ liniowy

Więcej na stronie 390

Ceny detaliczne podano w PLN. Wymiary podane są w mm.

Premium Plus 2S

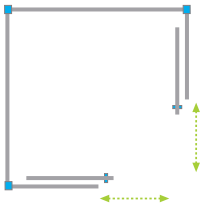

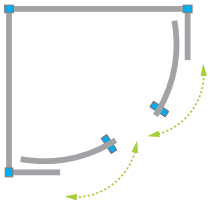

Jeśli potrzebują Państwo do swojej łazienki czterościennej kabiny, możliwe jest jej skonstruowanie, dzięki ściankom tylnym do kabin Premium Plus A oraz Premium Plus C. Wystarczy zakupić dwa produkty: kabinę półokrągłą Premium Plus A lub kabinę kwadratową Premium Plus C w wymiarach 800 lub 900 oraz ścianki tylne Premium Plus 2S w odpowiednim rozmiarze.

KOMPLET ŚCIANEK TYLNYCH

Model	Wymiary brodzika **(A)**	Wysokość **(H)**	SZKŁO PRZEJRZYSTE		SZKŁO KOLOROWE		
			Nr art.	Cena brutto	Grafitowe Nr art.	Fabric Nr art.	Cena brutto
2S 80×80	800×800	1900	33443-01-01N	1 187	33443-01-05N	33443-01-06N	1 187
2S 90×90	900×900	1900	33433-01-01N	1 230	33433-01-05N	33433-01-06N	1 230

PÓŁOKRĄGŁA KABINA PREMIUM PLUS A

Model	Wymiary brodzika **(A)**	Wysokość **(H)**	SZKŁO PRZEJRZYSTE		SZKŁO KOLOROWE				
			Nr art.	Cena brutto	Satinato Nr art.	Grafitowe Nr art.	Fabric Nr art.	Brązowe Nr art.	Cena brutto
A 80×80	800×800	1900	30413-01-01N	1 519	30413-01-02N	30413-01-05N	30413-01-06N	30413-01-08N	1 561
A 90×90	900×900	1900	30403-01-01N	1 551	30403-01-02N	30403-01-05N	30403-01-06N	30403-01-08N	1 594

KWADRATOWA KABINA PREMIUM PLUS C

Model	Wymiary brodzika **(A)**	Wysokość **(H)**	SZKŁO PRZEJRZYSTE		SZKŁO KOLOROWE				
			Nr art.	Cena brutto	Satinato Nr art.	Grafitowe Nr art.	Fabric Nr art.	Brązowe Nr art.	Cena brutto
C 80×80	800×800	1900	30463-01-01N	1 376	30463-01-02N	30463-01-05N	30463-01-06N	30463-01-08N	1 420
C 90×90	900×900	1900	30453-01-01N	1 410	30453-01-02N	30453-01-05N	30453-01-06N	30453-01-08N	1 454

Artykuły oznaczone kolorem szarym – czas realizacji zamówienia 10 dni roboczych.

Ceny detaliczne podano w PLN. Wymiary podane są w mm.

Premium Plus A+2S

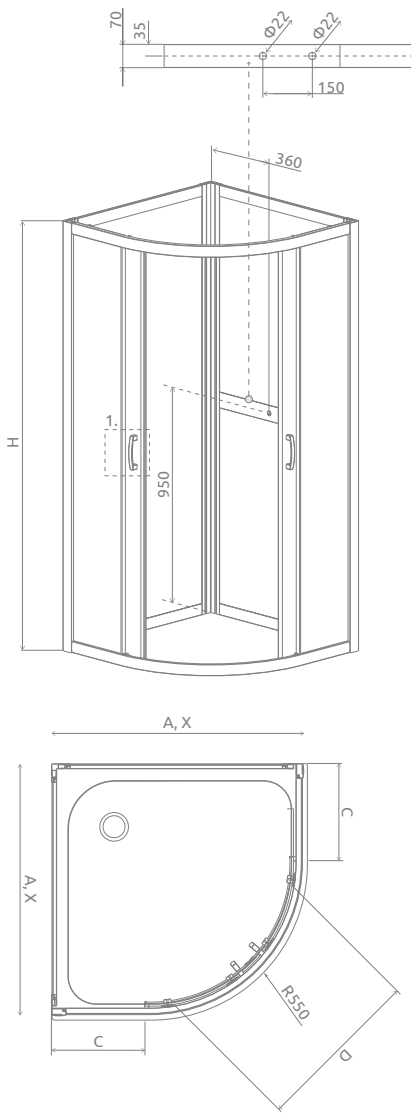

Premium Plus C+2S

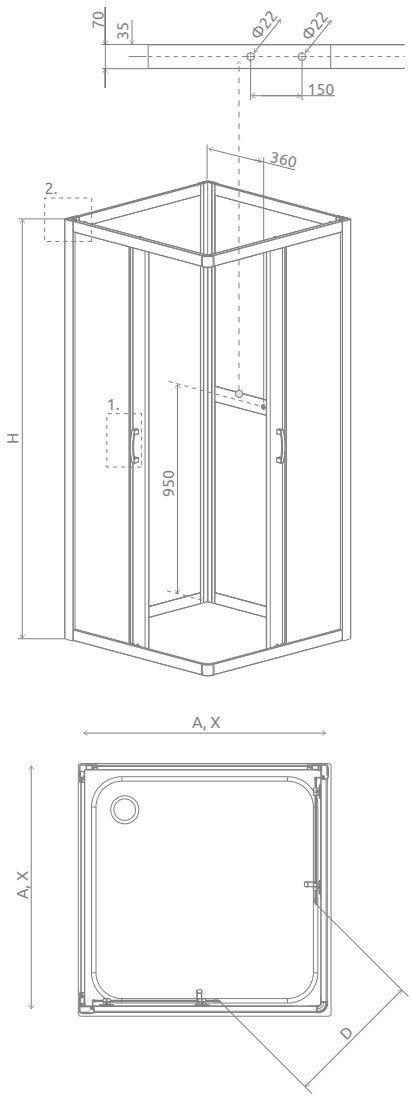

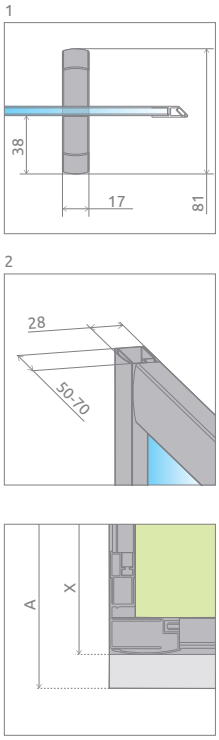

A+2S	A	X	C	D	H
A+2S 80×80	800	790-810	250-270	410	1900
A+2S 90×90	900	890-910	350-370	540	1900

C+2S	A	X	D	H
C+2S 80×80	800	785-805	440	1900
C+2S 90×90	900	885-905	510	1900

OPCJE DODATKOWE

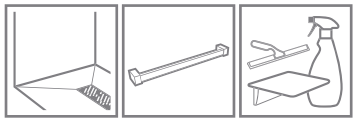

BRODZIKI PODPŁYTKOWE
Patrz str. 416

WIESZAK NA RĘCZNIK
Patrz str. 11

DOSTĘPNE AKCESORIA
Patrz str. 409

OPCJE DODATKOWE

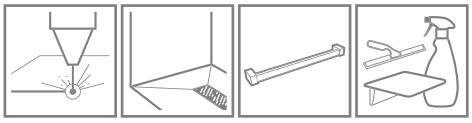

GRAWER NA SZKLE
Patrz str. 16

BRODZIKI PODPŁYTKOWE
Patrz str. 416

WIESZAK NA RĘCZNIK
Patrz str. 11

DOSTĘPNE AKCESORIA
Patrz str. 409

ZALECANE BRODZIKI

Zantos A | Giaros A | Argos A | Delos A

Samos A | Siros A | RadaDrain z kratką odpływową

Więcej na stronie 390

ZALECANE BRODZIKI

Zantos C | Giaros C | Doros Plus C | Doros C | Doros C Compact | Argos C | Argos C z obudową

Siros C | Siros C Compact | RadaDrain z odpływem liniowym | RadaDrain z kratką odpływową | RadaDrain Odpływ liniowy

Więcej na stronie 390

Ceny detaliczne podano w PLN. Wymiary podane są w mm.

CECHY SERII **PREMIUM**

Szkło bezpieczne, hartowane, o grubości 5 mm, zgodne z normą PN:EN 12150:1

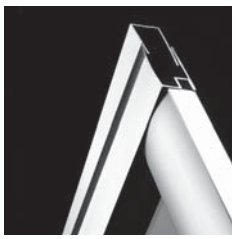

Chromowane profile, umożliwiające **niwelację krzywizny ściany** do 20 mm

Łożyskowane, skrętne rolki

Eleganckie, chromowane uchwyty i listwa magnetyczna **szczelnie zamykająca drzwi**

Możliwość **wypięcia i odchylenia drzwi** w celu wyczyszczenia kabiny

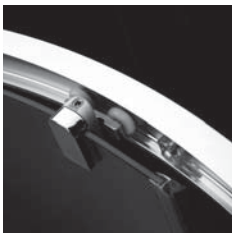

Bezpieczne szkło o grubości 5 mm

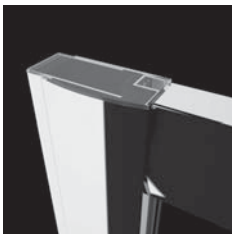

Górna maskownica profili przyściennych

KOLORY SZKŁA W STANDARDZIE

01 Przejrzyste

02 Satinato

05 Grafitowe

06 Fabric

08 Brązowe

KOLOR PROFILI

01 Chrom

OPCJE DODATKOWE

PROFILE POSZERZAJĄCE

Jeżeli nie znajdą Państwo w naszej ofercie kabiny lub drzwi odpowiednich do Państwa łazienki, wówczas można wykorzystać profile poszerzające. Informacje o profilach znajdą Państwo na stronie danego modelu kabiny.

seria Premium

Premium A

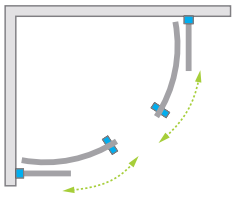

Model	Wymiary brodzika **(A)**	Wysokość **(H)**	SZKŁO PRZEJRZYSTE		SZKŁO KOLOROWE				
			Nr art.	Cena brutto	Satinato Nr art.	Grafitowe Nr art.	Fabric Nr art.	Brązowe Nr art.	Cena brutto
A 80×80	800×800	1900	30413-01-01	1 229	30413-01-02	30413-01-05	30413-01-06	30413-01-08	1 272
A 90×90	900×900	1900	30403-01-01	1 261	30403-01-02	30403-01-05	30403-01-06	30403-01-08	1 304

Artykuły oznaczone kolorem szarym – czas realizacji zamówienia 10 dni roboczych.

Ceny detaliczne podano w PLN. Wymiary podane są w mm.

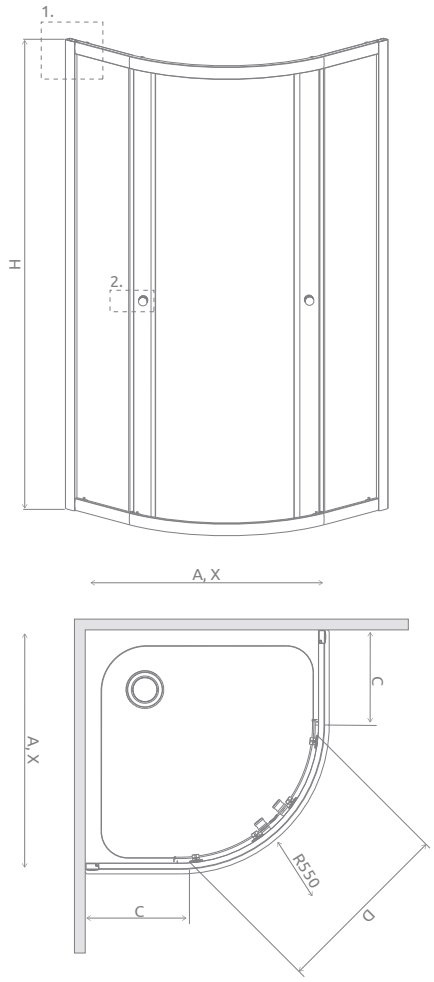

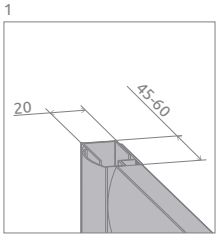

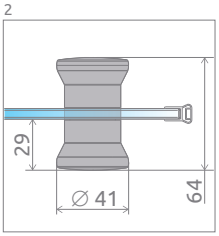

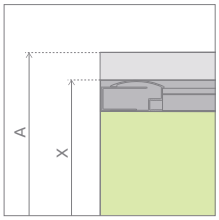

Premium

Premium A	A	X	C	D	H
A 80x80	800	790-810	250-275	410	1900
A 90x90	900	890-910	350-275	540	1900

OPCJE DODATKOWE

PROFILE POSZERZAJĄCE
Patrz str. 12

BRODZIKI PODPŁYTKOWE
Patrz str. 416

DOSTĘPNE AKCESORIA
Patrz str. 409

Profile poszerzające		Nr art.	Cena brutto
	Profil U +2 cm	P01-126190001	151
	Profil U +4 cm	P01-127190001	173

ZALECANE BRODZIKI

Argos A

Delos A

Patmos A

Patmos A Compact

Rodos A Compact

Samos A

Siros A

Siros A Compact

RadaDrain z kratką odpływową

RadaDrain Odpływ liniowy

Więcej na stronie 390

Premium A 1700

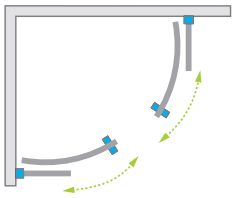

Model	Wymiary brodzika **(A)**	Wysokość **(H)**	SZKŁO PRZEJRZYSTE		SZKŁO KOLOROWE				
			Nr art.	Cena brutto	Satinato Nr art.	Grafitowe Nr art.	Fabric Nr art.	Brązowe Nr art.	Cena brutto
A 80x80x170	800×800	1700	30411-01-01	1 208	30411-01-02	30411-01-05	30411-01-06	30411-01-08	1 251
A 90x90x170	900×900	1700	30401-01-01	1 241	30401-01-02	30401-01-05	30401-01-06	30401-01-08	1 283

Artykuły oznaczone kolorem szarym – czas realizacji zamówienia 10 dni roboczych.

Ceny detaliczne podano w PLN. Wymiary podane są w mm.

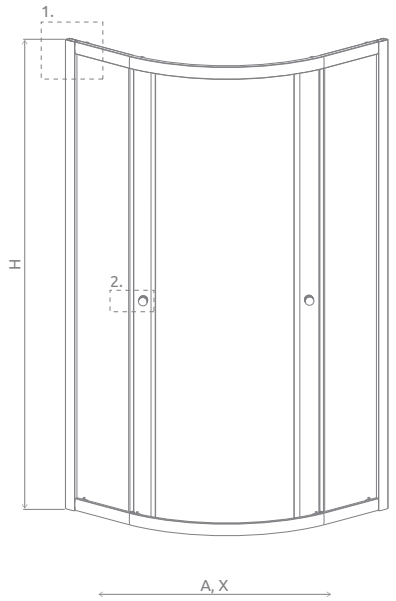

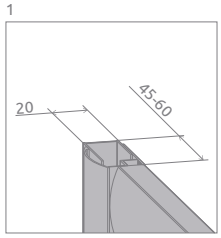

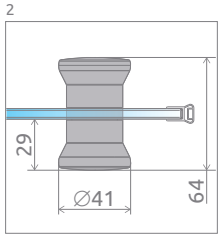

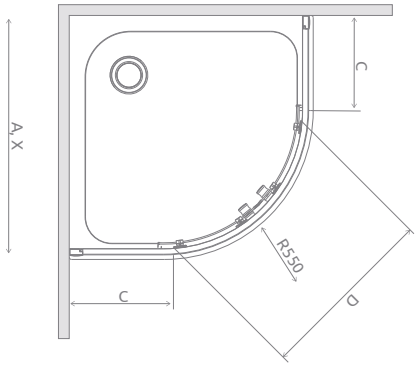

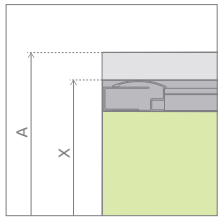

Premium

Premium A 1700	A	X	C	D	H
A 80x80	800	790-810	250-275	410	1700
A 90x90	900	890-910	350-275	540	1700

OPCJE DODATKOWE

PROFILE POSZERZAJĄCE
Patrz str. 12

BRODZIKI PODPŁYTKOWE
Patrz str. 416

DOSTĘPNE AKCESORIA
Patrz str. 409

Profile poszerzające		Nr art.	Cena brutto
	Profil U +2 cm	P01-126190001	151
	Profil U +4 cm	P01-127190001	173

ZALECANE BRODZIKI

Indos A

Korfu A

Naxos A

CECHY SERII **CLASSIC**

Szkło bezpieczne, hartowane, o grubości 4 mm lub 5 mm, zgodne z normą PN:EN 12150:1

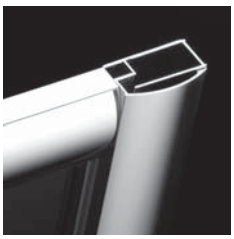

Profile aluminiowe w kolorze chrom lub białym

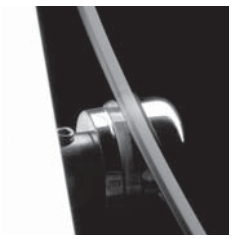

Szkło **bezpieczne** o grubości 4 mm lub 5 mm

Eleganckie chromowane uchwyty i listwa magnetyczna szczelnie zamykająca drzwi

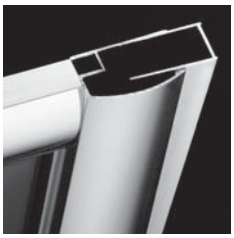

Chromowane profile, umożliwiające niwelację krzywizny ściany do 10 mm

Łożyskowane **rolki**, gwarantujące cichy i bezawaryjny bieg drzwi

Elastomerowe uszczelki odporne na zmianę temperatury i wilgotności

KOLORY SZKŁA W STANDARDZIE

01 Przejrzyste

02 Satinato

05 Grafitowe

06 Fabric

08 Brązowe

KOLOR PROFILI

01 Chrom

04 Biały

OPCJE DODATKOWE

PROFILE POSZERZAJĄCE

Jeżeli nie znajdą Państwo w naszej ofercie kabiny lub drzwi odpowiednich do Państwa łazienki, wówczas można wykorzystać profile poszerzające. Informacje o profilach znajdą Państwo na stronie danego modelu kabiny.

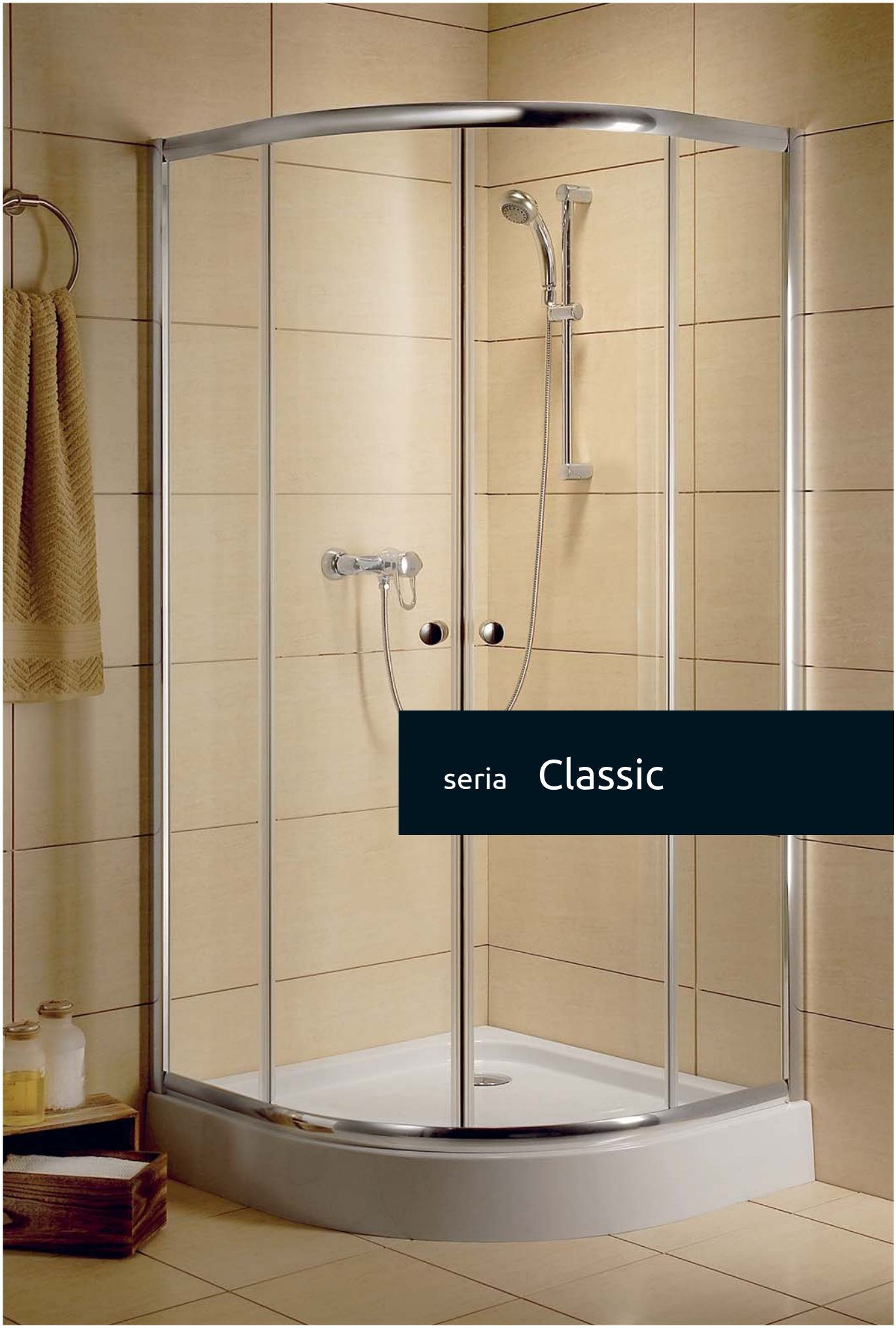

seria Classic

Classic A

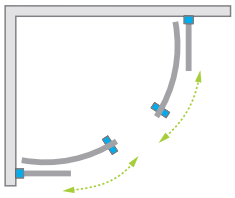

*

* 4 mm części ruchome,
5 mm części stałe

PROFILE W KOLORZE CHROM

Model	Wymiary brodzika **(A)**	Wysokość **(H)**	SZKŁO PRZEJRZYSTE		SZKŁO KOLOROWE				
			Nr art.	Cena brutto	Satinato Nr art.	Grafitowe Nr art.	Fabric Nr art.	Brązowe Nr art.	Cena brutto
A 80×80	800×800	1850	30010-01-01	851	30010-01-02	30010-01-05	30010-01-06	30010-01-08	898
A 90×90	900×900	1850	30000-01-01	887	30000-01-02	30000-01-05	30000-01-06	30000-01-08	932

PROFILE W KOLORZE BIAŁYM

Model	Wymiary brodzika **(A)**	Wysokość **(H)**	SZKŁO PRZEJRZYSTE		SZKŁO KOLOROWE				
			Nr art.	Cena brutto	Satinato Nr art.	Grafitowe Nr art.	Fabric Nr art.	Brązowe Nr art.	Cena brutto
A 80×80	800×800	1850	30010-04-01	829	30010-04-02	30010-04-05	30010-04-06	30010-04-08	876
A 90×90	900×900	1850	30000-04-01	864	30000-04-02	30000-04-05	30000-04-06	30000-04-08	909

■ Artykuły oznaczone kolorem szarym – czas realizacji zamówienia 10 dni roboczych.

Ceny detaliczne podano w PLN. Wymiary podane są w mm.

RYSUNKI TECHNICZNE

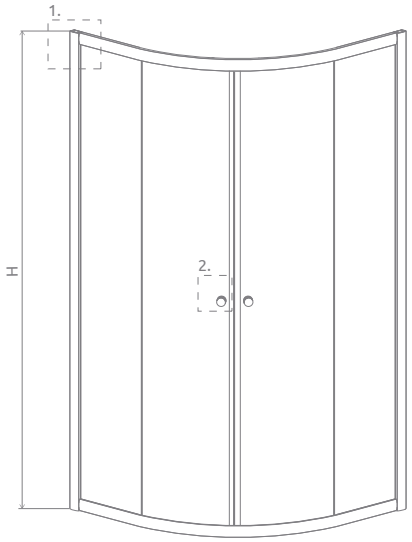

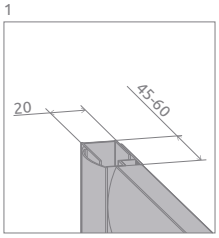

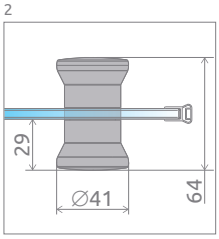

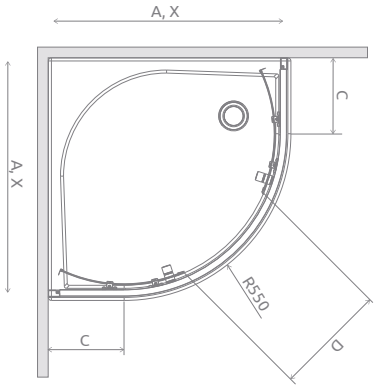

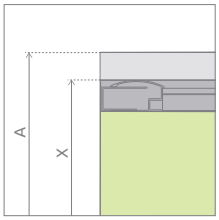

Model	A	X	C	D	H
A 80x80	800	790-805	250-265	420	1850
A 90x90	900	890-905	350-365	520	1850

OPCJE DODATKOWE

PROFILE POSZERZAJĄCE
Patrz str. 12

BRODZIKI PODPŁYTKOWE
Patrz str. 416

DOSTĘPNE AKCESORIA
Patrz str. 409

Profile poszerzające		Nr art.	Cena brutto
	Profil U +2 cm biały	P01-112185004	110
	Profil U +4 cm biały	P01-124185004	175
	Profil U +2 cm chrom	P01-112185001	116
	Profil U +4 cm chrom	P01-124185001	181

ZALECANE BRODZIKI

Argos A

Delos A

Patmos A

Patmos A Compact

Rodos A Compact

Samos A

Siros A

Siros A Compact

RadaDrain z kratką odpływową

RadaDrain Odpływ liniowy

Więcej na stronie 390

Classic

Classic
A 1700

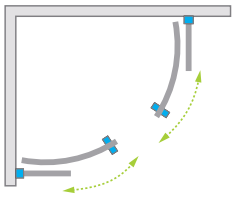

*

* 4 mm części ruchome,
5 mm części stałe

PROFILE W KOLORZE CHROM

Model	Wymiary brodzika **(A)**	Wysokość **(H)**	SZKŁO PRZEJRZYSTE		SZKŁO KOLOROWE				
			Nr art.	Cena brutto	Satinato Nr art.	Grafitowe Nr art.	Fabric Nr art.	Brązowe Nr art.	Cena brutto
A 80×80×170	800×800	1700	30011-01-01	829	30011-01-02	30011-01-05	30011-01-06	30011-01-08	876
A 90×90×170	900×900	1700	30001-01-01	864	30001-01-02	30001-01-05	30001-01-06	30001-01-08	909

PROFILE W KOLORZE BIAŁYM

Model	Wymiary brodzika **(A)**	Wysokość **(H)**	SZKŁO PRZEJRZYSTE		SZKŁO KOLOROWE				
			Nr art.	Cena brutto	Satinato Nr art.	Grafitowe Nr art.	Fabric Nr art.	Brązowe Nr art.	Cena brutto
A 80×80×170	800×800	1700	30011-04-01	806	30011-04-02	30011-04-05	30011-04-06	30011-04-08	851
A 90×90×170	900×900	1700	30001-04-01	840	30001-04-02	30001-04-05	30001-04-06	30001-04-08	887

■ Artykuły oznaczone kolorem szarym – czas realizacji zamówienia 10 dni roboczych.

Ceny detaliczne podano w PLN. Wymiary podane są w mm.

RYSUNKI TECHNICZNE

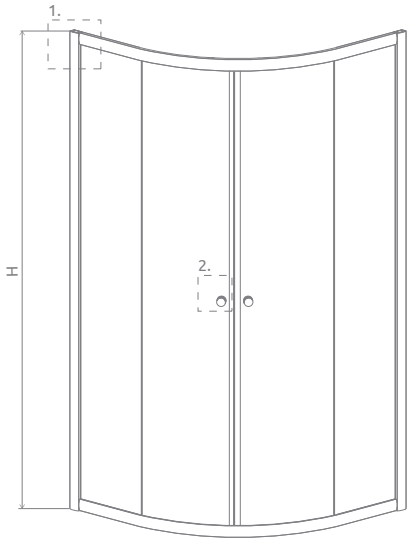

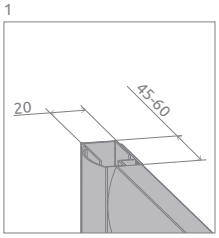

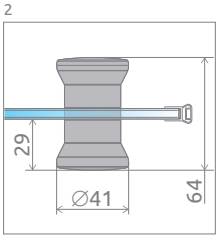

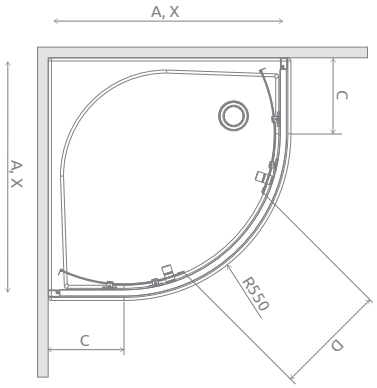

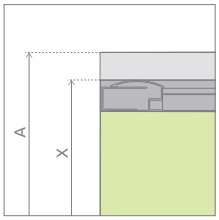

Model	A	X	C	D	H
A 80×80×170	800	795-810	250-265	420	1700
A 90×90×170	900	895-910	350-365	520	1700

OPCJE DODATKOWE

PROFILE POSZERZAJĄCE
Patrz str. 12

BRODZIKI PODPŁYTKOWE
Patrz str. 416

DOSTĘPNE AKCESORIA
Patrz str. 409

Profile poszerzające		Nr art.	Cena brutto
	Profil U +2 cm biały	P01-112185004	110
	Profil U +4 cm biały	P01-124185004	175
	Profil U +2 cm chrom	P01-112185001	116
	Profil U +4 cm chrom	P01-124185001	181

ZALECANE BRODZIKI

Indos A

Korfu A

Naxos A

Classic C

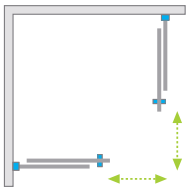

PROFILE W KOLORZE CHROM

Model	Wymiary brodzika **(A)**	Wysokość **(H)**	SZKŁO PRZEJRZYSTE		SZKŁO KOLOROWE				
			Nr art.	Cena brutto	Satinato Nr art.	Grafitowe Nr art.	Fabric Nr art.	Brązowe Nr art.	Cena brutto
C 80	800×800	1850	30060-01-01	851	30060-01-02	30060-01-05	30060-01-06	30060-01-08	898
C 90	900×900	1850	30050-01-01	887	30050-01-02	30050-01-05	30050-01-06	30050-01-08	932

PROFILE W KOLORZE BIAŁYM

Model	Wymiary brodzika **(A)**	Wysokość **(H)**	SZKŁO PRZEJRZYSTE		SZKŁO KOLOROWE				
			Nr art.	Cena brutto	Satinato Nr art.	Grafitowe Nr art.	Fabric Nr art.	Brązowe Nr art.	Cena brutto
C 80	800×800	1850	30060-04-01	829	30060-04-02	30060-04-05	30060-04-06	30060-04-08	876
C 90	900×900	1850	30050-04-01	864	30050-04-02	30050-04-05	30050-04-06	30050-04-08	909

■ Artykuły oznaczone kolorem szarym – czas realizacji zamówienia 10 dni roboczych.

Ceny detaliczne podano w PLN. Wymiary podane są w mm.

RYSUNKI TECHNICZNE

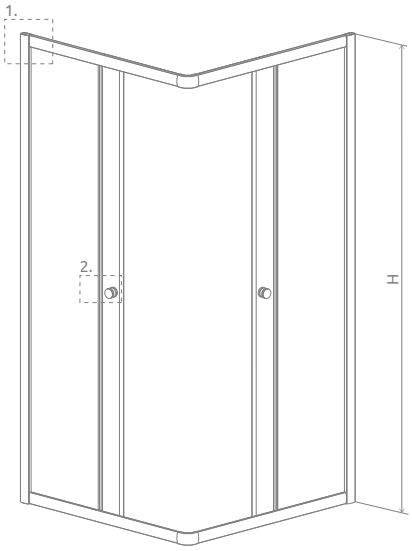

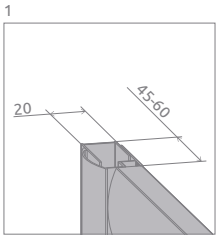

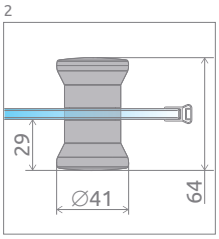

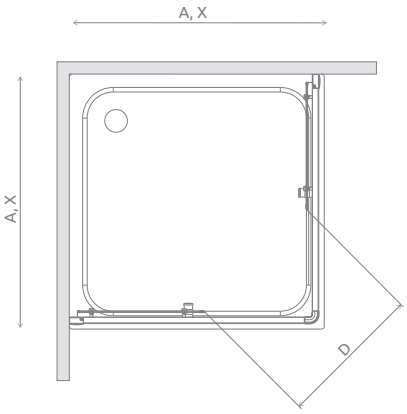

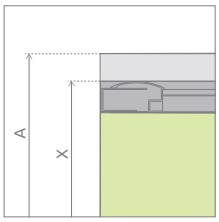

Model	A	X	D	H
C 80x80	800	790-805	420	1850
C 90x90	900	890-905	490	1850

OPCJE DODATKOWE

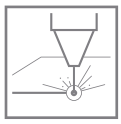

GRAWER NA SZKLE
Patrz str. 16

PROFILE POSZERZAJĄCE
Patrz str. 12

BRODZIKI PODPŁYTKOWE
Patrz str. 416

DOSTĘPNE AKCESORIA
Patrz str. 409

Profile poszerzające		Nr art.	Cena brutto
	Profil U +2 cm biały	P01-112185004	110
	Profil U +4 cm biały	P01-124185004	175
	Profil U +2 cm chrom	P01-112185001	116
	Profil U +4 cm chrom	P01-124185001	181

ZALECANE BRODZIKI

Doros Plus C

Doros C

Doros C Compact

Delos C

Delos C z obudową

Argos C

Argos C z obudową

Rodos C Compact

Siros C

Siros C Compact

RadaDrain z odpływem liniowym

RadaDrain z kratką odpływową

RadaDrain Odpływ liniowy

Więcej na stronie 390

Classic

CECHY SERII **VESTA**

Szkło bezpieczne, hartowane, o grubości 5 mm, zgodne z normą PN:EN 12150:1

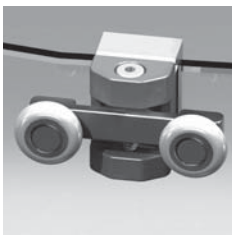

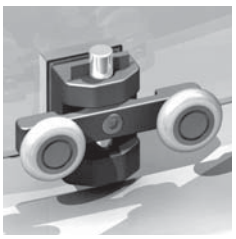

Możliwość **wypięcia** drzwi w celu łatwego czyszczenia

Szkło pokryte powłoką EasyClean®

System umożliwiający niwelację krzywizny ściany do 10 mm

Eleganckie, chromowane detale

KOLORY SZKŁA W STANDARDZIE

01 Przejrzyste

06 Fabric

KOLOR PROFILI

01 Chrom

CECHY POZOSTAŁYCH SERII

Arta	68
Fuenta New	154
Essenza New	178
Carena	204
Eos	232
Eos II	256
Torrenta	280

OPCJE DODATKOWE

WARIANTY SZKŁA

Produkt dostępny w sześciu wariantach szkła. Szczegóły na str. 7.

DOŻYWOTNIA OCHRONA

Możliwość zamówienia produktów ze szkłem przejrzystym, z dożywotnią ochroną ShowerGuard®. Szczegóły na str. 6.

PROFILE POSZERZAJĄCE

Jeżeli nie znajdą Państwo w naszej ofercie kabiny lub drzwi odpowiednich do Państwa łazienki, wówczas można wykorzystać profile poszerzające. Informacje o profilach znajdą Państwo na stronie danego modelu kabiny.

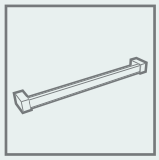

WIESZAK NA RĘCZNIK

Możliwość zamówienia wieszaka relingowego, idealnego do zawieszenia ręcznika. Szczegóły na str. 11

DOPASUJ KABINĘ DO SWOJEJ ŁAZIENKI

Kabiny oznaczone tym symbolem wykonujemy również jako produkty niestandardowe, np. o nietypowych wymiarach, ze skosami, wycięciami pod siedzisko czy wannę.
Więcej informacji na str. 4 oraz na www.radaway.pl

Na miarę
radaway

Parawany nawannowe

Arta
PNJ

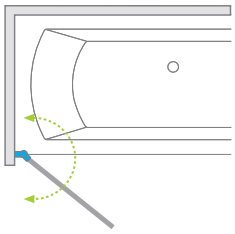

Model	Szerokość **(X)**	Wysokość **(H)**	SZKŁO PRZEJRZYSTE	
			Nr artykułu	Cena brutto
PNJ 70 lewy	702-708	1500	210101-01L	1 850
PNJ 70 prawy	702-708	1500	210101-01R	1 850

Ceny detaliczne podano w PLN. Wymiary podane są w mm.

RYSUNKI TECHNICZNE

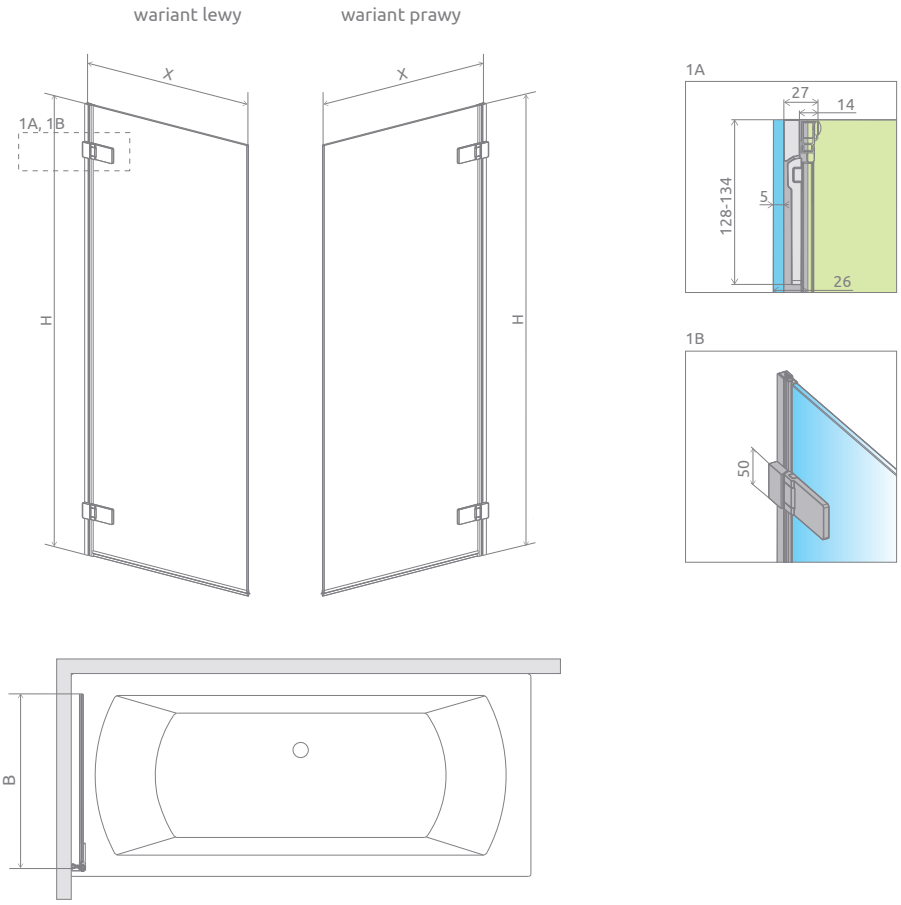

Model	X	B	H
PNJ 70	702-708	660	1500

OPCJE DODATKOWE

GRAWER NA SZKLE
Patrz str. 16

WARIANTY SZKŁA
Patrz str. 7/386

OCHRONA ShowerGuard®
Patrz str. 6

WIESZAK NA RĘCZNIK
Patrz str. 11

DOSTĘPNE AKCESORIA
Patrz str. 409

NAWIGACJA W SERII

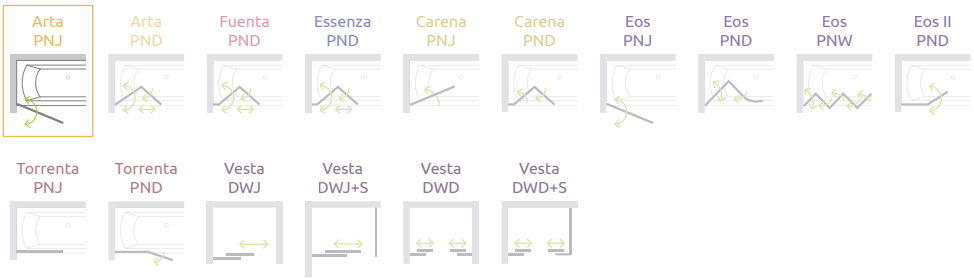

Arta PND

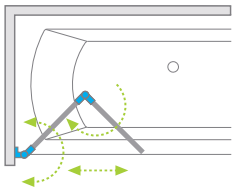

Model	Szerokość **(X)**	Wysokość **(H)**	SZKŁO PRZEJRZYSTE	
			Nr artykułu	Cena brutto
PND 130 lewy	1300-1306	1500	210213-01L	2 700
PND 130 prawy	1300-1306	1500	210213-01R	2 700

Ceny detaliczne podano w PLN. Wymiary podane są w mm.

RYSUNKI TECHNICZNE

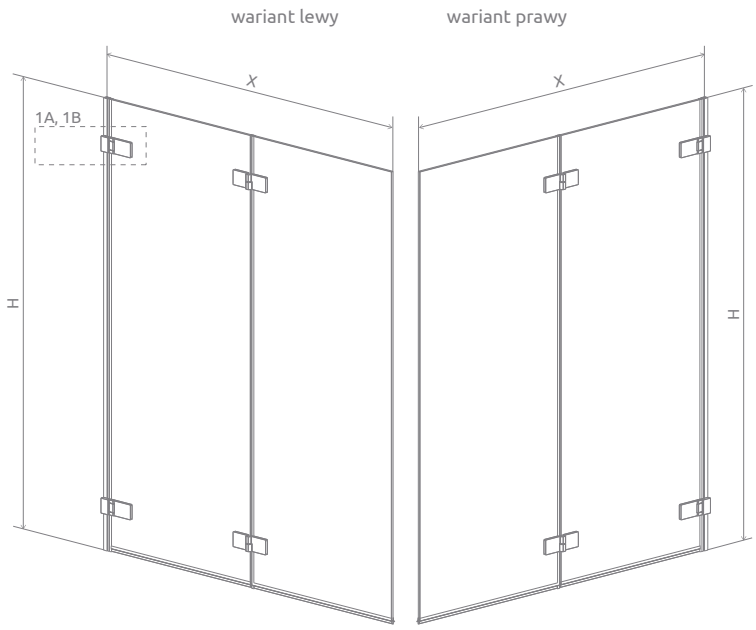

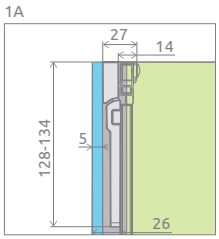

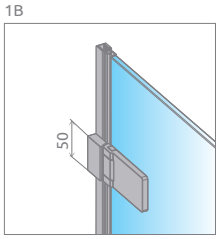

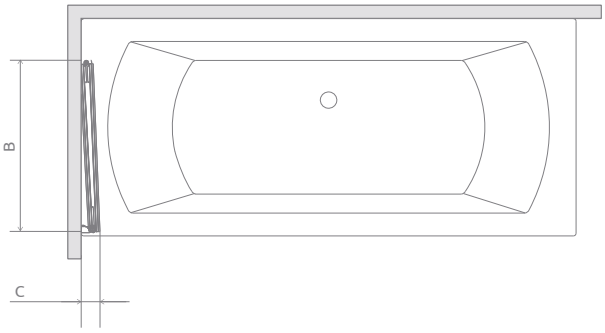

Model	X	B	C	H
PND 130	1300-1306	645	65	1500

OPCJE DODATKOWE

GRAWER NA SZKLE
Patrz str. 16

WARIANTY SZKŁA
Patrz str. 7/386

OCHRONA ShowerGuard®
Patrz str. 6

DOSTĘPNE AKCESORIA
Patrz str. 409

NAWIGACJA W SERII

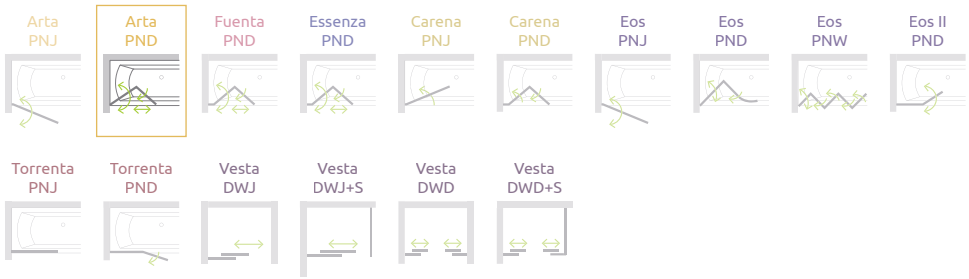

Fuenta New PND

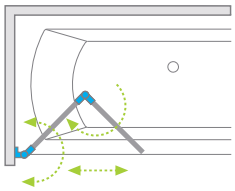

1)

Model	Szerokość **(X)**	Wysokość **(H)**	SZKŁO PRZEJRZYSTE	
			Nr artykułu	Cena brutto
PND 100 lewy	995-1005	1520	208210-01L	1 597
PND 100 prawy	995-1005	1520	208210-01R	1 597
PND 120 lewy	1195-1205	1520	208212-01L	1 638
PND 120 prawy	1195-1205	1520	208212-01R	1 638

1) Tego modelu nie możemy wykonać w szkle Pixarena.

Ceny detaliczne podano w PLN. Wymiary podane są w mm.

RYSUNKI TECHNICZNE

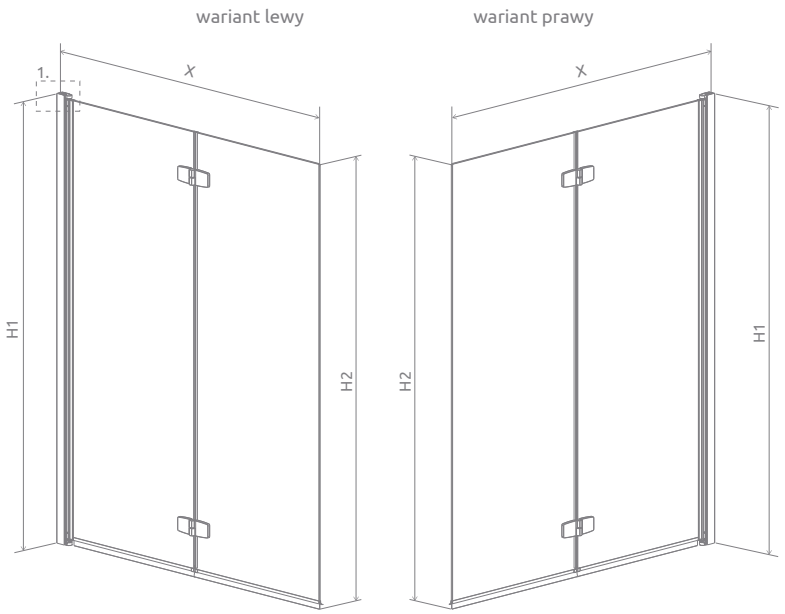

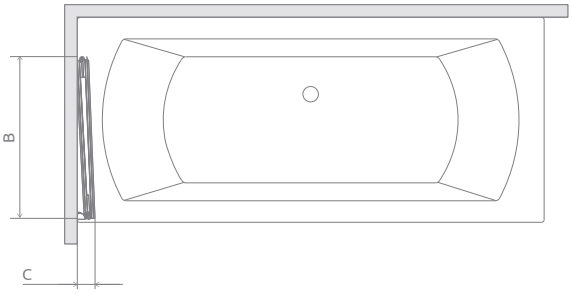

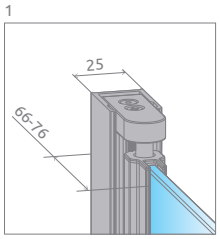

Model	X	B	C	H1	H2
PND 100	995-1005	508	87	1520	1500
PND 120	1195-1205	608	87	1520	1500

OPCJE DODATKOWE

GRAWER NA SZKLE
Patrz str. 16

WARIANTY SZKŁA
Patrz str. 7/386

OCHRONA ShowerGuard®
Patrz str. 6

DOSTĘPNE AKCESORIA
Patrz str. 409

NAWIGACJA W SERII

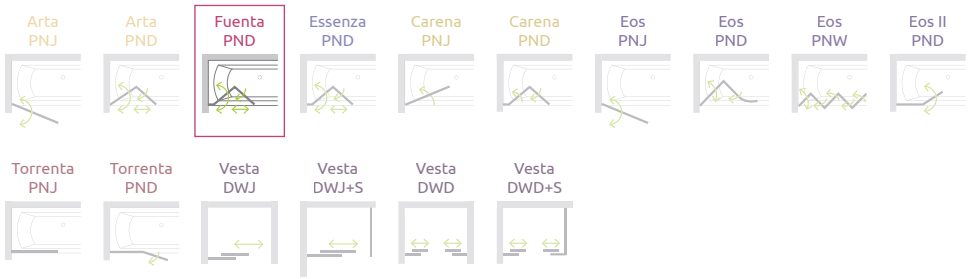

Essenza New PND

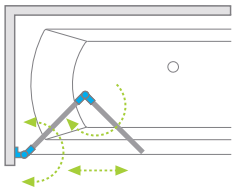

1)

Model	Szerokość **(X)**	Wysokość **(H)**	SZKŁO PRZEJRZYSTE	
			Nr artykułu	Cena brutto
PND 100 lewy	995-1005	1520	207210-01L	1 597
PND 100 prawy	995-1005	1520	207210-01R	1 597
PND 120 lewy	1195-1205	1520	207212-01L	1 638
PND 120 prawy	1195-1205	1520	207212-01R	1 638

1) Tego modelu nie możemy wykonać w szkle Pixarena.

Ceny detaliczne podano w PLN. Wymiary podane są w mm.

RYSUNKI TECHNICZNE

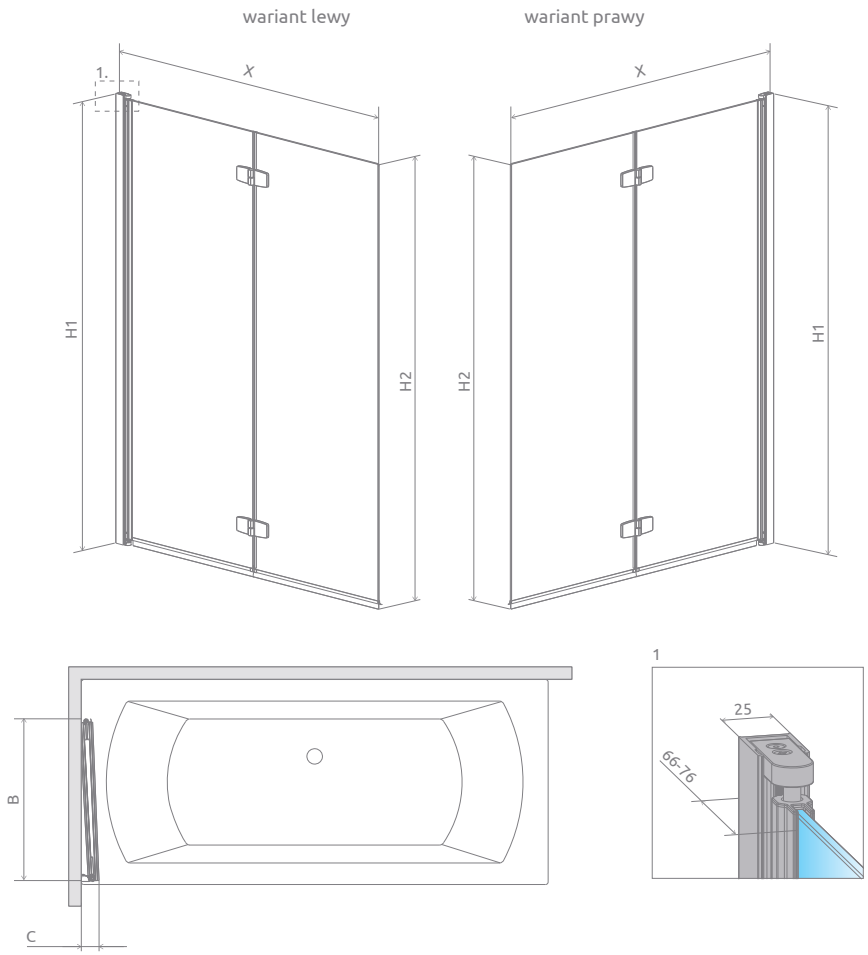

Model	X	B	C	H1	H2
PND 100	995-1005	508	87	1520	1500
PND 120	1195-1205	608	87	1520	1500

OPCJE DODATKOWE

GRAWER NA SZKLE
Patrz str. 16

WARIANTY SZKŁA
Patrz str. 7/386

OCHRONA ShowerGuard®
Patrz str. 6

DOSTĘPNE AKCESORIA
Patrz str. 409

NAWIGACJA W SERII

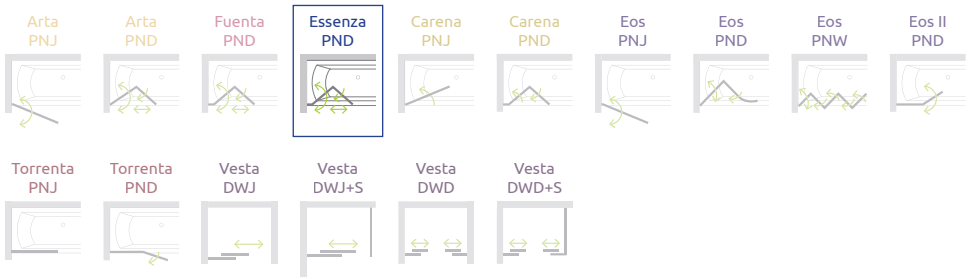

Carena PNJ

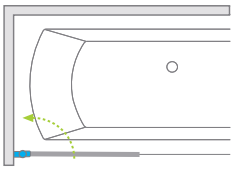

Model	Szerokość **(X)**	Wysokość **(H)**	SZKŁO PRZEJRZYSTE		SZKŁO KOLOROWE	
			Nr artykułu	Cena brutto	Brązowe Nr art.	Cena brutto
PNJ 67 lewy	670-676	1500	202101-101L	1 166	202101-108L	1 208
PNJ 67 prawy	670-676	1500	202101-101R	1 166	202101-108R	1 208

Artykuły oznaczone kolorem szarym – czas realizacji zamówienia 10 dni roboczych.

Ceny detaliczne podano w PLN. Wymiary podane są w mm.

RYSUNKI TECHNICZNE

wariant lewy

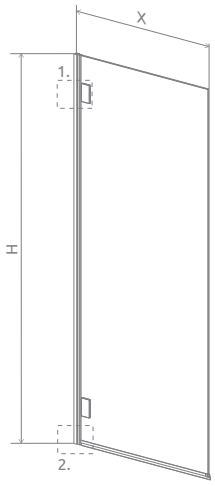

wariant prawy

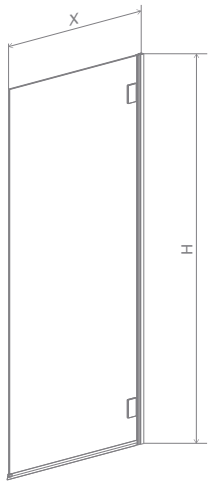

1

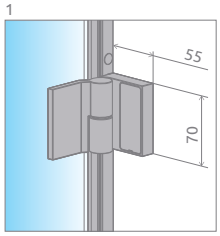

2

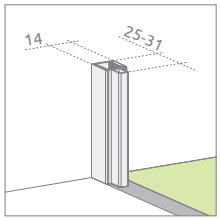

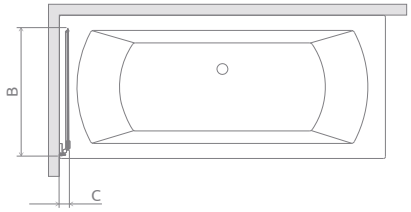

Model	X	B	C	H
PNJ 67	670-676	670	50-56	1500

OPCJE DODATKOWE

GRAWER NA SZKLE
Patrz str. 16

WARIANTY SZKŁA
Patrz str. 7/386

OCHRONA ShowerGuard®
Patrz str. 6

WIESZAK NA RĘCZNIK
Patrz str. 11

DOSTĘPNE AKCESORIA
Patrz str. 409

NAWIGACJA W SERII

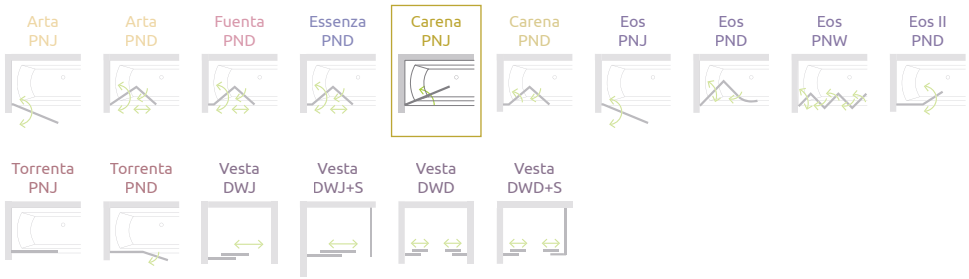

Carena PND

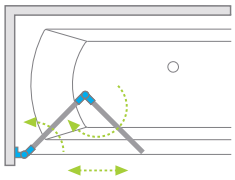

Model	Szerokość **(X)**	Wysokość **(H)**	SZKŁO PRZEJRZYSTE		SZKŁO KOLOROWE	
			Nr artykułu	Cena brutto	Brązowe Nr art.	Cena brutto
PND 130 lewy	1300-1306	1500	202201-101L	1700	202201-108L	1743
PND 130 prawy	1300-1306	1500	202201-101R	1700	202201-108R	1743

Artykuły oznaczone kolorem szarym – czas realizacji zamówienia 10 dni roboczych.

Ceny detaliczne podano w PLN. Wymiary podane są w mm.

RYSUNKI TECHNICZNE

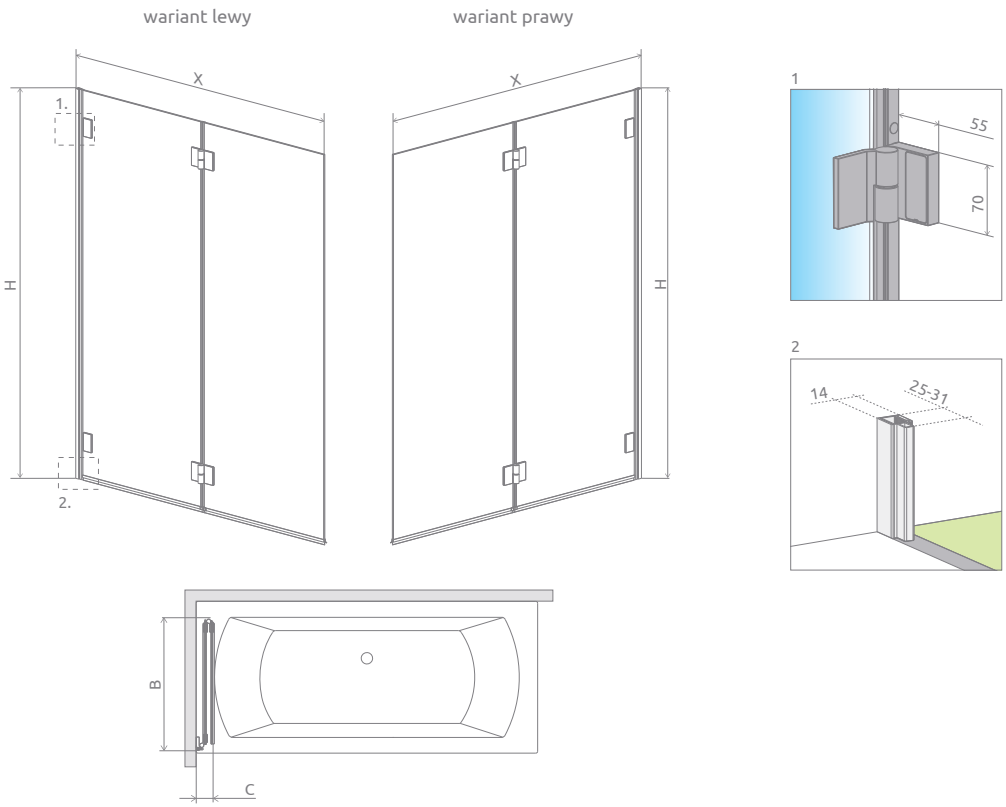

Model	X	B	C	H
PND 130	1300-1306	675	85-91	1500

OPCJE DODATKOWE

GRAWER NA SZKLE
Patrz str. 16

WARIANTY SZKŁA
Patrz str. 7/386

OCHRONA ShowerGuard®
Patrz str. 6

DOSTĘPNE AKCESORIA
Patrz str. 409

NAWIGACJA W SERII

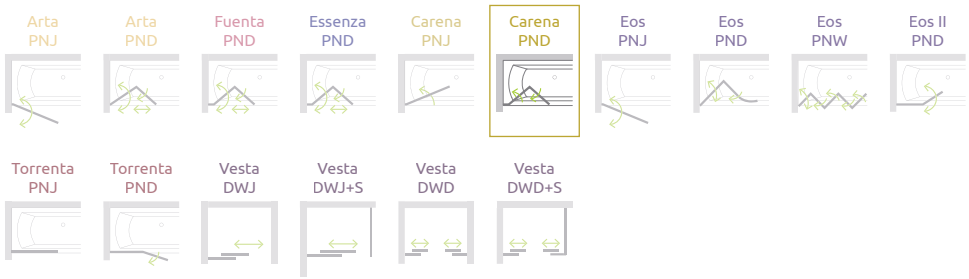

Eos
PNJ

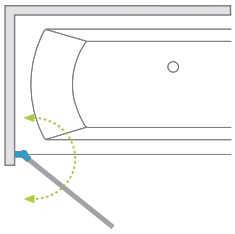

Model	Szerokość **(X)**	Wysokość **(H)**	SZKŁO PRZEJRZYSTE	
			Nr artykułu	Cena brutto
PNJ 50 lewy	500-510	1520	205102-101L	897
PNJ 50 prawy	500-510	1520	205102-101R	897
PNJ 70 lewy	700-710	1520	205101-101L	927
PNJ 70 prawy	700-710	1520	205101-101R	927

Ceny detaliczne podano w PLN. Wymiary podane są w mm.

RYSUNKI TECHNICZNE

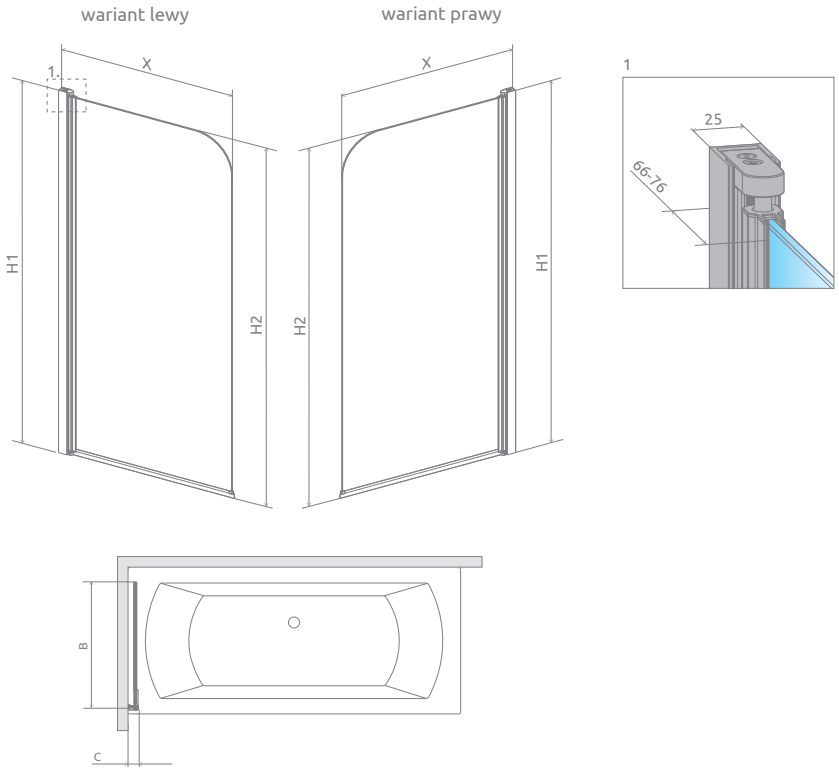

Model	X	B	C	H1	H2
PNJ 50	500-510	473	54	1520	1500
PNJ 70	700-710	673	54	1520	1500

OPCJE DODATKOWE

GRAWER NA SZKLE
Patrz str. 16

WARIANTY SZKŁA
Patrz str. 7/387

OCHRONA ShowerGuard®
Patrz str. 6

WIESZAK NA RĘCZNIK
Patrz str. 11

DOSTĘPNE AKCESORIA
Patrz str. 409

NAWIGACJA W SERII

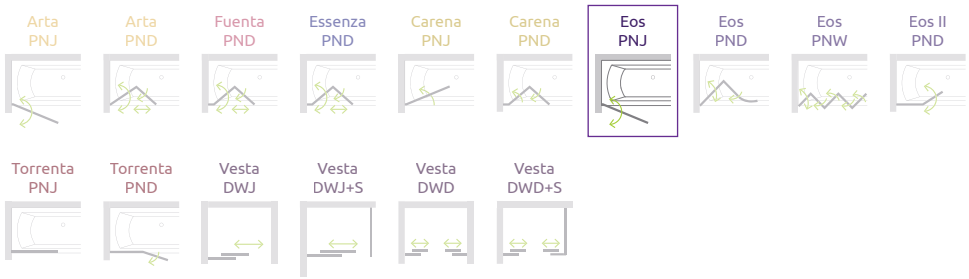

Eos
PND

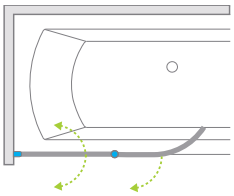

Model	Szerokość **(X)**	Wysokość **(H)**	SZKŁO PRZEJRZYSTE	
			Nr artykułu	Cena brutto
PND 130 lewy	1300-1310	1520	205202-101L	1577
PND 130 prawy	1300-1310	1520	205202-101R	1577

Ceny detaliczne podano w PLN. Wymiary podane są w mm.

RYSUNKI TECHNICZNE

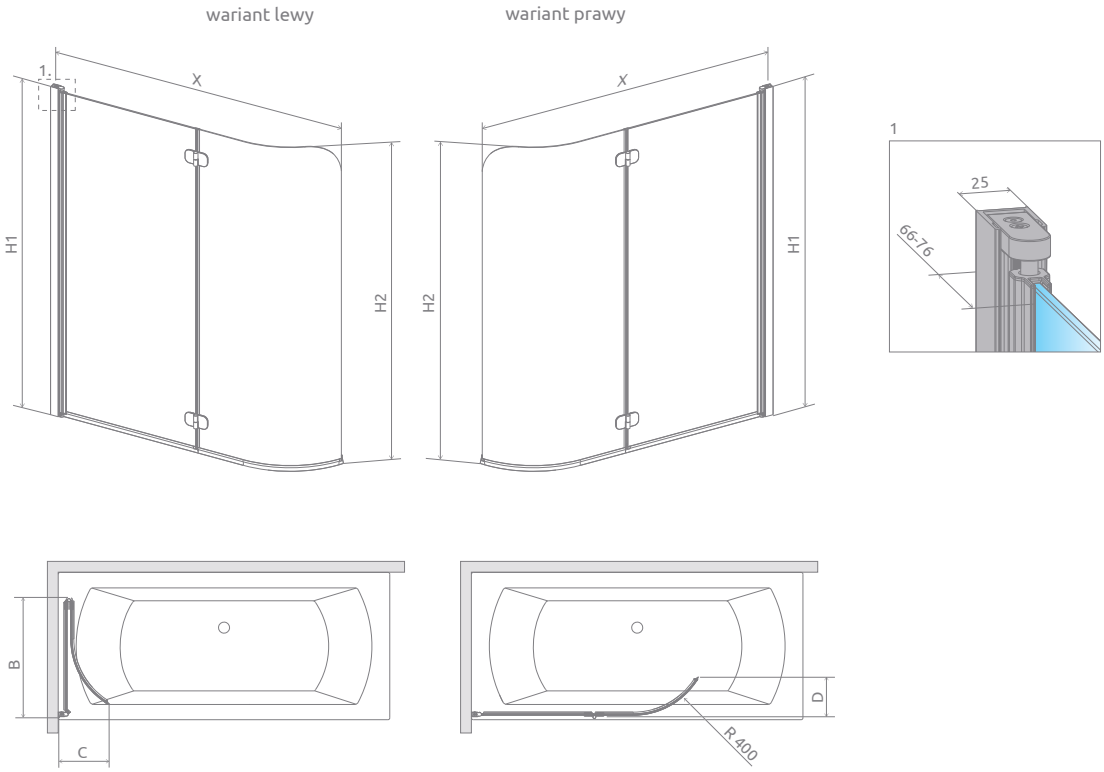

Model	X	B	C	D	H1	H2
PND	1300-1310	630	240	205	1520	1500

OPCJE DODATKOWE

DOSTĘPNE AKCESORIA
Patrz str. 409

NAWIGACJA W SERII

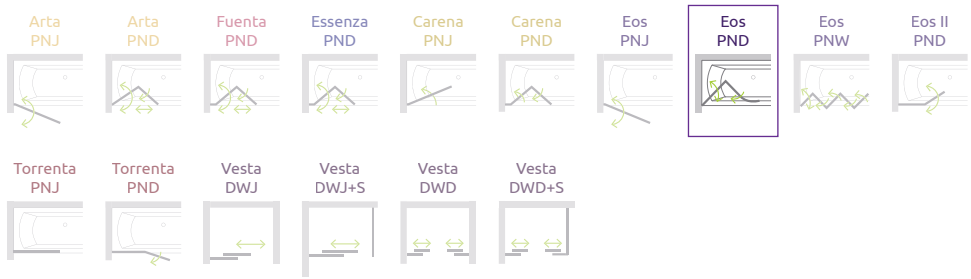

Eos
PNW

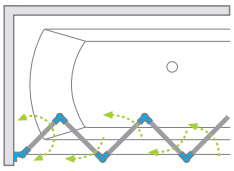

Parawan nawannowy uniwersalny, można go zamontować jako wersję lewą lub prawą.

Model	Szerokość **(X)**	Wysokość **(H)**	SZKŁO PRZEJRZYSTE	
			Nr artykułu	Cena brutto
PNW4 86	860-870	1520	205401-101	1 434
PNW5 107	1070-1080	1520	205501-101	1 655

Ceny detaliczne podano w PLN. Wymiary podane są w mm.

RYSUNKI TECHNICZNE

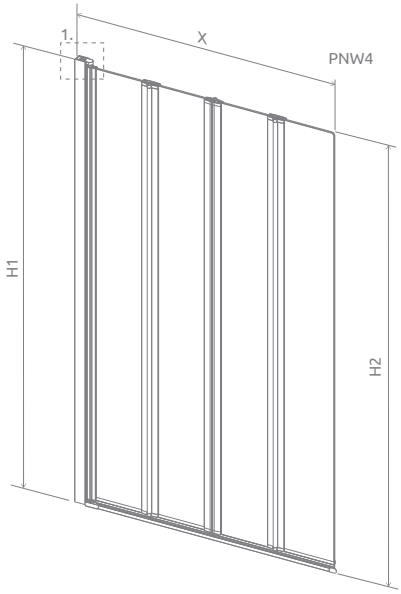

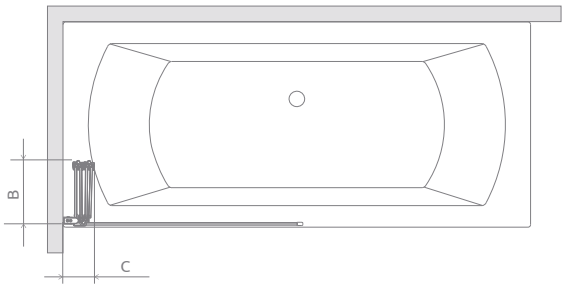

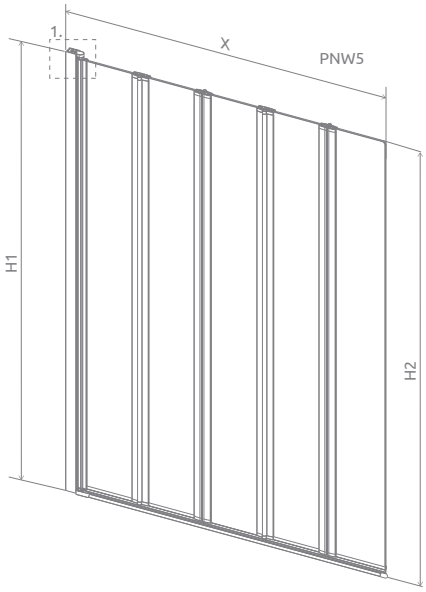

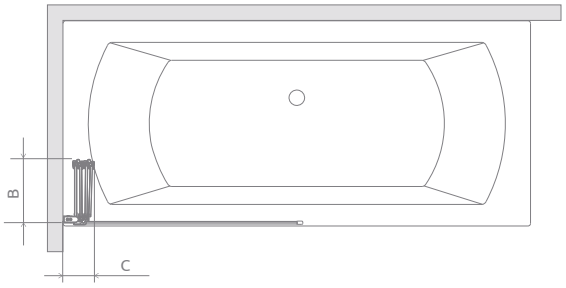

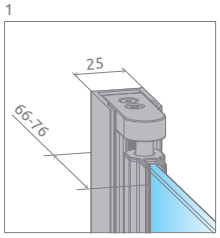

Model	X	B	C	H1	H2
PNW4	860-870	220	110	1520	1500

Model	X	B	C	H1	H2
PNW5	1070-1080	220	130	1520	1500

OPCJE DODATKOWE

GRAWER NA SZKLE
Patrz str. 16

WARIANTY SZKŁA
Patrz str. 7/387

OCHRONA ShowerGuard®
Patrz str. 6

DOSTĘPNE AKCESORIA
Patrz str. 409

NAWIGACJA W SERII

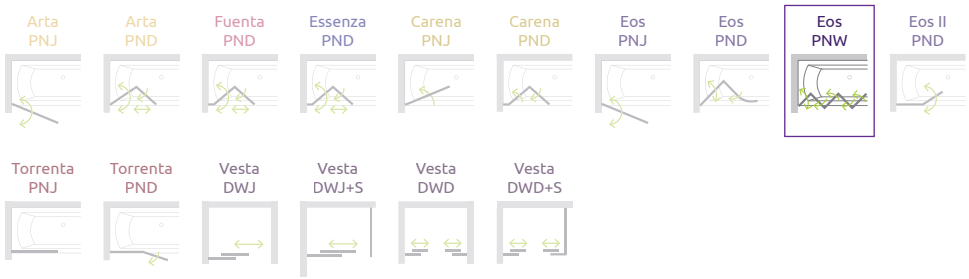

Eos II PND

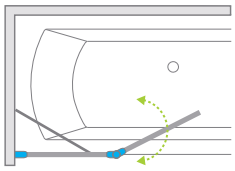

Model	Szerokość **(X)**	Wysokość **(H)**	SZKŁO PRZEJRZYSTE	
			Nr artykułu	Cena brutto
PND 110 lewy	1090-1100	1500	206211-01L	1 133
PND 110 prawy	1090-1100	1500	206211-01R	1 133
PND 130 lewy	1290-1300	1500	206213-01L	1 185
PND 130 prawy	1290-1300	1500	206213-01R	1 185

Ceny detaliczne podano w PLN. Wymiary podane są w mm.

RYSUNKI TECHNICZNE

wariant lewy

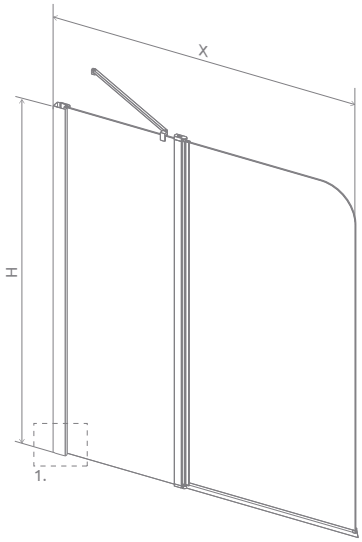

wariant prawy

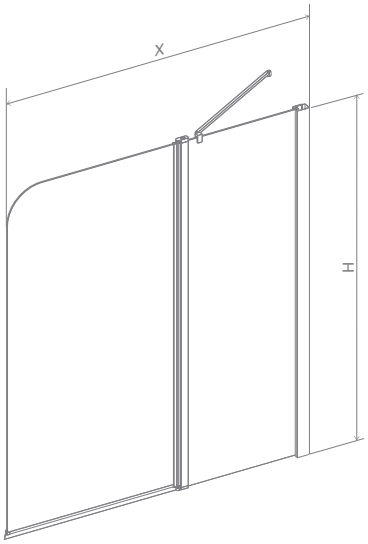

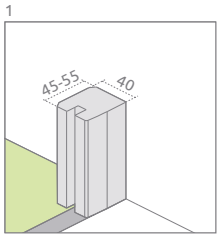

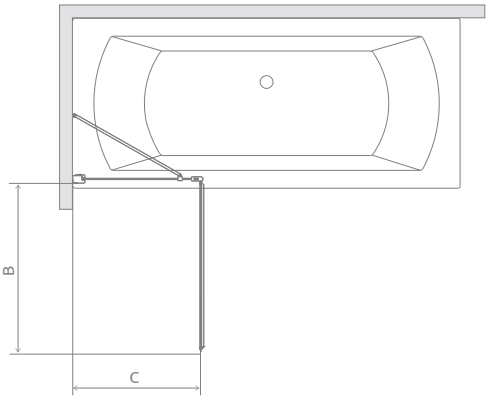

Model	X	B	C	H
PND 110	1090-1100	525	546-556	1500
PND 130	1290-1300	725	546-556	1500

OPCJE DODATKOWE

GRAWER NA SZKLE
Patrz str. 16

WARIANTY SZKŁA
Patrz str. 7/387

OCHRONA ShowerGuard®
Patrz str. 6

DOSTĘPNE AKCESORIA
Patrz str. 409

NAWIGACJA W SERII

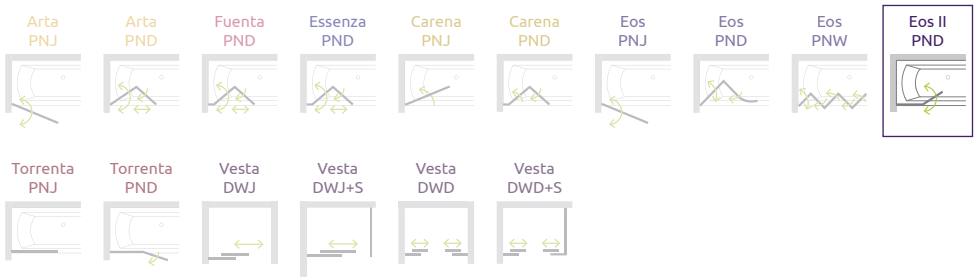

Torrenta PNJ

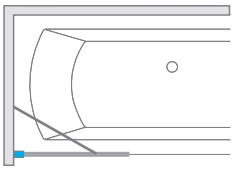

Model	Szerokość **(X)**	Wysokość **(H)**	SZKŁO PRZEJRZYSTE		SZKŁO KOLOROWE	
			Nr artykułu	Cena brutto	Grafitowe Nr art.	Cena brutto
PNJ 80 lewy	800-810	1500	201101-101NL	594	201101-105NL	628
PNJ 80 prawy	800-810	1500	201101-101NR	594	201101-105NR	628

Artykuły oznaczone kolorem szarym – czas realizacji zamówienia 10 dni roboczych.

Ceny detaliczne podano w PLN. Wymiary podane są w mm.

RYSUNKI TECHNICZNE

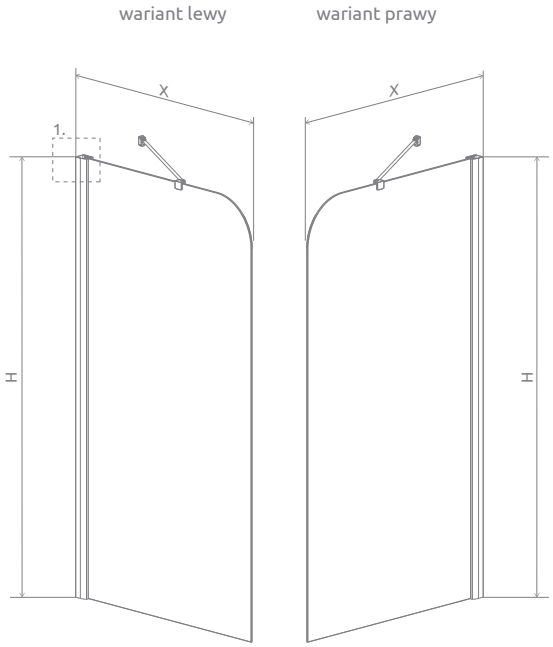

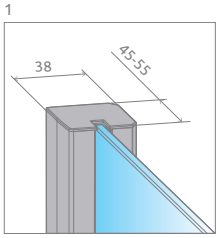

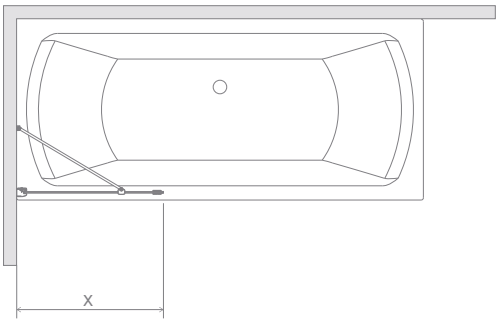

Model	X	H
PNJ 80	800-810	1500

OPCJE DODATKOWE

GRAWER NA SZKLE
Patrz str. 16

WARIANTY SZKŁA
Patrz str. 7/387

OCHRONA ShowerGuard®
Patrz str. 6

WIESZAK NA RĘCZNIK
Patrz str. 11

DOSTĘPNE AKCESORIA
Patrz str. 409

NAWIGACJA W SERII

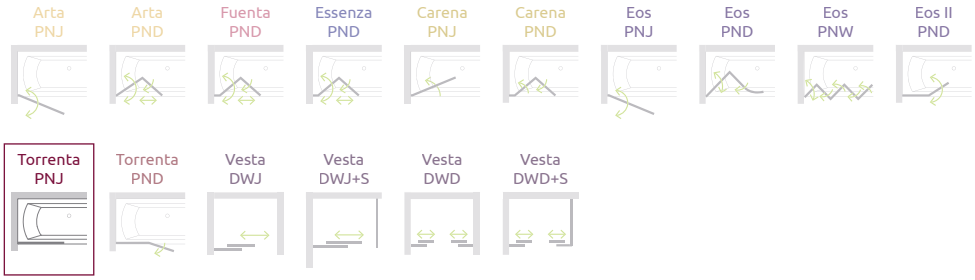

Torrenta PND

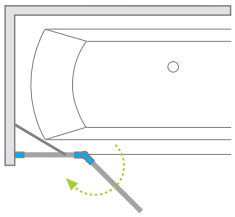

Model	Szerokość **(X)**	Wysokość **(H)**	SZKŁO PRZEJRZYSTE		SZKŁO KOLOROWE	
			Nr artykułu	Cena brutto	Grafitowe Nr art.	Cena brutto
PND 101 lewy	1010-1020	1500	201202-101NL	1 004	201202-105NL	1 037
PND 101 prawy	1010-1020	1500	201202-101NR	1 004	201202-105NR	1 037
PND 121 lewy	1210-1220	1500	201203-101NL	1 080	201203-105NL	1 112
PND 121 prawy	1210-1220	1500	201203-101NR	1 080	201203-105NR	1 112

Artykuły oznaczone kolorem szarym – czas realizacji zamówienia 10 dni roboczych.

Ceny detaliczne podano w PLN. Wymiary podane są w mm.

RYSUNKI TECHNICZNE

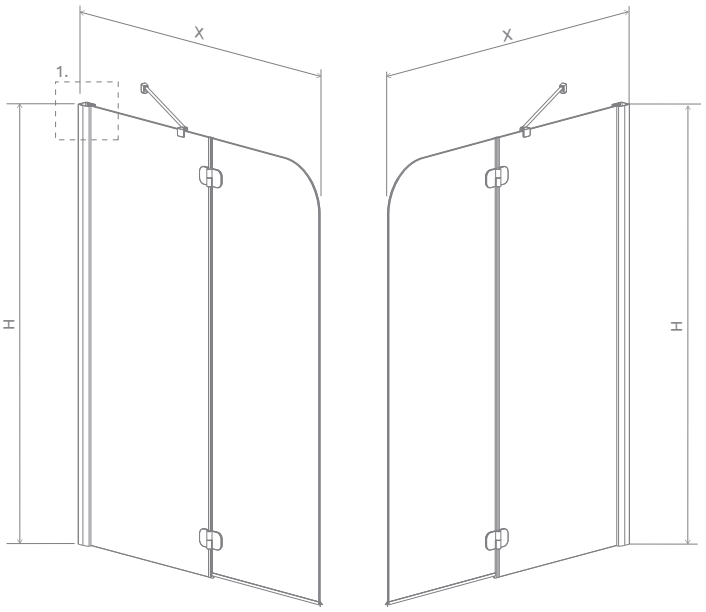

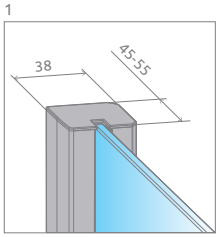

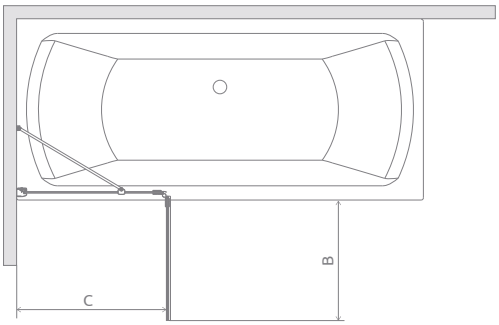

Model	X	B	C	H
PND 101	1010-1020	355	665-675	1500
PND 121	1210-1220	550	665-675	1500

OPCJE DODATKOWE

GRAWER NA SZKLE
Patrz str. 16

WARIANTY SZKŁA
Patrz str. 7/387

OCHRONA ShowerGuard®
Patrz str. 6

DOSTĘPNE AKCESORIA
Patrz str. 409

NAWIGACJA W SERII

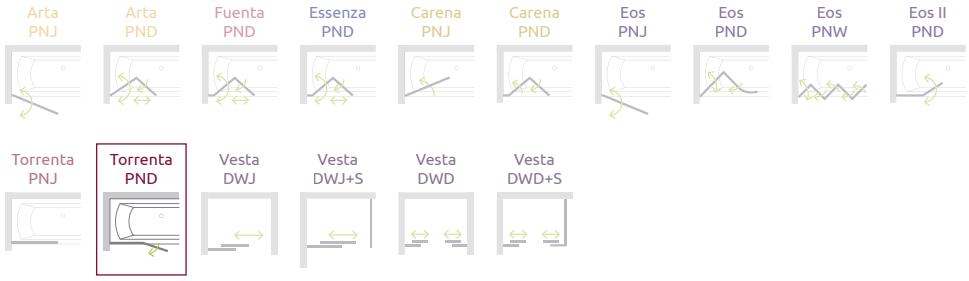

Vesta DWJ

Parawan uniwersalny, można go zamontować jako wersję lewą lub prawą.

DRZWI PRZESUWNE

Model	Szerokość **(X)**	Wysokość **(H)**	SZKŁO PRZEJRZYSTE		SZKŁO KOLOROWE	
			Nr artykułu	Cena brutto	Fabric Nr art.	Cena brutto
DWJ 140	1390-1410	1500	209114-01-01	1 003	209114-01-06	1 039
DWJ 150	1490-1510	1500	209115-01-01	1 034	209115-01-06	1 070
DWJ 160	1590-1610	1500	209116-01-01	1 064	209116-01-06	1 101
DWJ 170	1690-1710	1500	209117-01-01	1 095	209117-01-06	1 131
DWJ 180	1790-1810	1500	209118-01-01	1 126	209118-01-06	1 162

Artykuły oznaczone kolorem szarym – czas realizacji zamówienia 10 dni roboczych.

Ceny detaliczne podano w PLN. Wymiary podane są w mm.

RYSUNKI TECHNICZNE

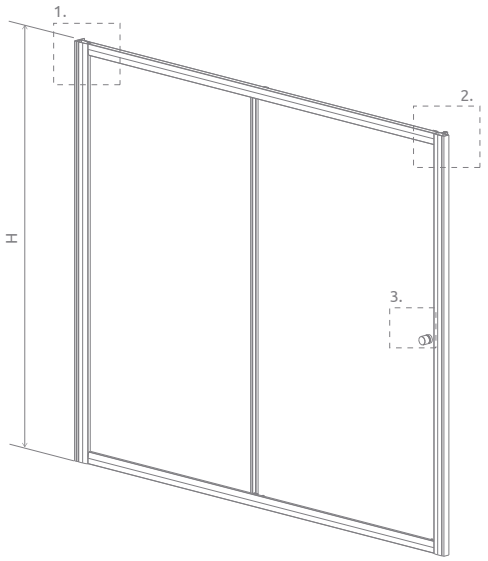

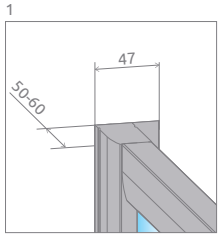

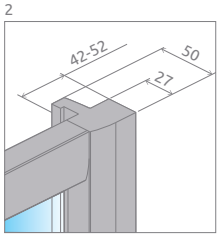

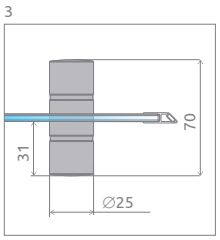

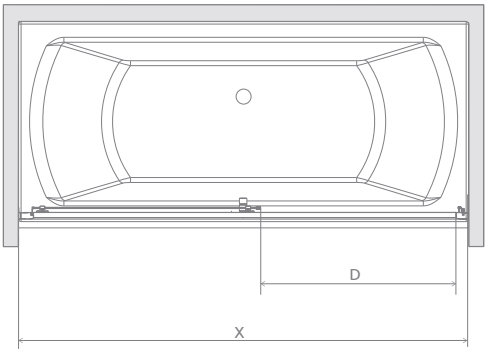

Model	X	D	H
DWJ 140	1390-1410	590	1500
DWJ 150	1490-1510	640	1500
DWJ 160	1590-1610	690	1500
DWJ 170	1690-1710	740	1500
DWJ 180	1790-1810	790	1500

OPCJE DODATKOWE

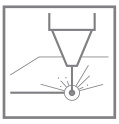

GRAWER NA SZKLE
Patrz str. 16

PROFILE POSZERZAJĄCE
Patrz str. 12

DOSTĘPNE AKCESORIA
Patrz str. 409

Profile poszerzające		Nr art.	Cena brutto
	Profil U +2 cm	P01-120150001	122
	Profil U +4 cm	P01-121150001	133

NAWIGACJA W SERII

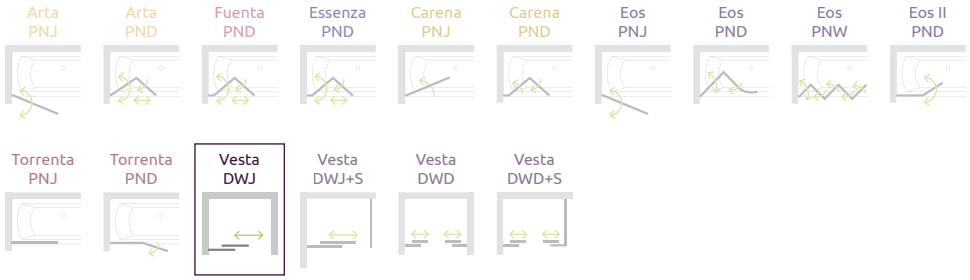

Vesta DWJ+S

Parawan uniwersalny, można go zamontować jako wersję lewą lub prawą.

DRZWI PRZESUWNE

Model	Szerokość (A1)	Wysokość (H)	SZKŁO PRZEJRZYSTE		SZKŁO KOLOROWE	
			Nr artykułu	Cena brutto	Fabric Nr art.	Cena brutto
DWJ 140	1400	1500	209114-01-01	1 003	209114-01-06	1 039
DWJ 150	1500	1500	209115-01-01	1 034	209115-01-06	1 070
DWJ 160	1600	1500	209116-01-01	1 064	209116-01-06	1 101
DWJ 170	1700	1500	209117-01-01	1 095	209117-01-06	1 131
DWJ 180	1800	1500	209118-01-01	1 126	209118-01-06	1 162

ŚCIANKA BOCZNA

Model	Szerokość (A2)	Wysokość (H)	SZKŁO PRZEJRZYSTE		SZKŁO KOLOROWE	
			Nr artykułu	Cena brutto	Fabric Nr art.	Cena brutto
S 65	650	1500	204065-01	374	204065-06	408
S 70	700	1500	204070-01	385	204070-06	419
S 75	750	1500	204075-01	396	204075-06	429
S 80	800	1500	204080-01	406	204080-06	440

Artykuły oznaczone kolorem szarym – czas realizacji zamówienia 10 dni roboczych.

Istnieje możliwość skonstruowania parawanu trzyściennego,
w takim przypadku prosimy o kontakt z Działem Kabin Niestandardowych.

Ceny detaliczne podano w PLN. Wymiary podane są w mm.

RYSUNKI TECHNICZNE

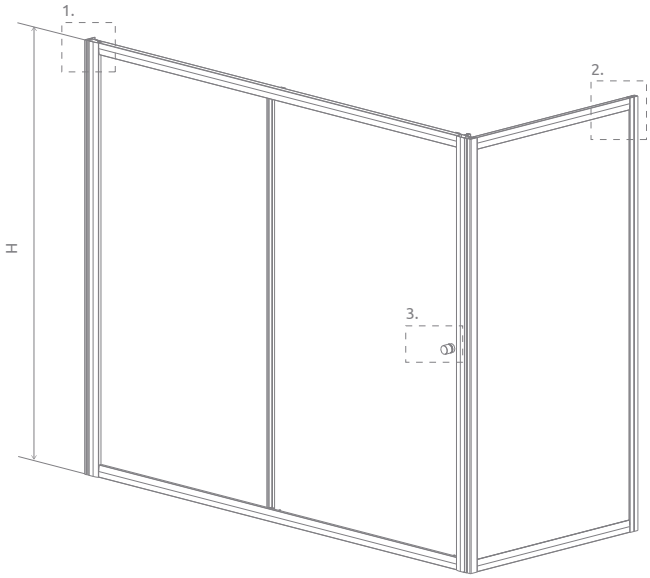

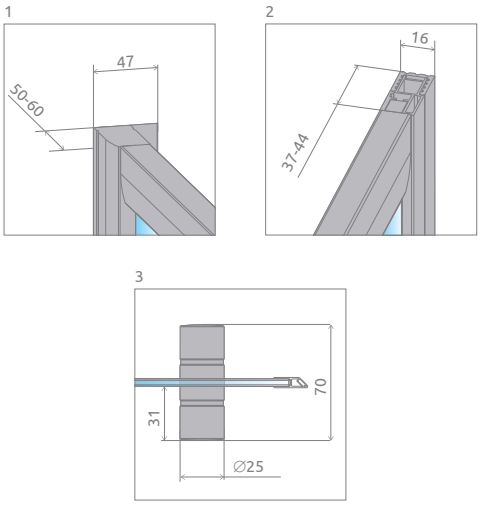

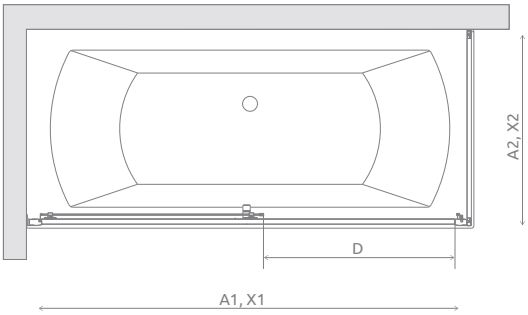

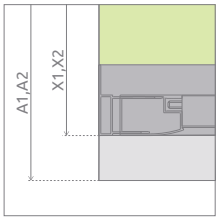

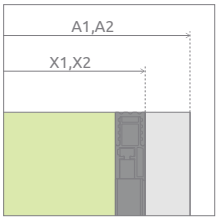

Model	A1	A2	X1	X2	D	H
DWJ+S 140×65	1400	650	1390-1400	640-647	590	1500
DWJ+S 140×70	1400	700	1390-1400	690-697	590	1500
DWJ+S 140×75	1400	750	1390-1400	740-747	590	1500
DWJ+S 140×80	1400	800	1390-1400	790-797	590	1500
DWJ+S 150×65	1500	650	1490-1500	640-647	640	1500
DWJ+S 150×70	1500	700	1490-1500	690-697	640	1500
DWJ+S 150×75	1500	750	1490-1500	740-747	640	1500
DWJ+S 150×80	1500	800	1490-1500	790-797	640	1500
DWJ+S 160×65	1600	650	1590-1600	640-647	690	1500
DWJ+S 160×70	1600	700	1590-1600	690-697	690	1500
DWJ+S 160×75	1600	750	1590-1600	740-747	690	1500
DWJ+S 160×80	1600	800	1590-1600	790-797	690	1500
DWJ+S 170×65	1700	650	1690-1700	640-647	740	1500
DWJ+S 170×70	1700	700	1690-1700	690-697	740	1500
DWJ+S 170×75	1700	750	1690-1700	740-747	740	1500
DWJ+S 170×80	1700	800	1690-1700	790-797	740	1500
DWJ+S 180×65	1800	650	1790-1800	640-647	790	1500
DWJ+S 180×70	1800	700	1790-1800	690-697	790	1500
DWJ+S 180×75	1800	750	1790-1800	740-747	790	1500
DWJ+S 180×80	1800	800	1790-1800	790-797	790	1500

OPCJE DODATKOWE

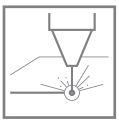

GRAWER NA SZKLE
Patrz str. 16

PROFILE POSZERZAJĄCE
Patrz str. 12

DOSTĘPNE AKCESORIA
Patrz str. 409

Profile poszerzające		Nr art.	Cena brutto
	Profil U +2 cm (tylko drzwi)	P01-120150001	122
	Profil U +4 cm (tylko drzwi)	P01-121150001	133

NAWIGACJA W SERII

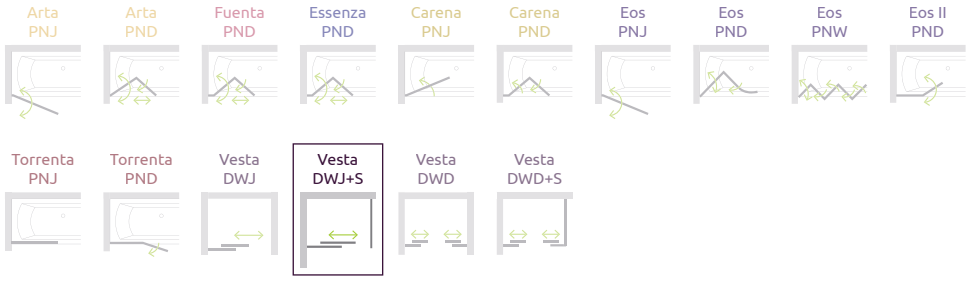

Vesta DWD

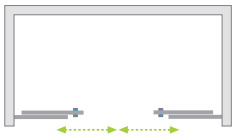

Model	Szerokość **(X)**	Wysokość **(H)**	SZKŁO PRZEJRZYSTE		SZKŁO KOLOROWE	
			Nr artykułu	Cena brutto	Fabric Nr art.	Cena brutto
DWD 140	1390-1410	1500	203140-01	1 090	203140-06	1 123
DWD 150	1490-1510	1500	203150-01	1 122	203150-06	1 156
DWD 160	1590-1610	1500	203160-01	1 156	203160-06	1 189
DWD 170	1690-1710	1500	203170-01	1 188	203170-06	1 222
DWD 180	1790-1810	1500	203180-01	1 222	203180-06	1 256

Artykuły oznaczone kolorem szarym – czas realizacji zamówienia 10 dni roboczych.

Ceny detaliczne podano w PLN. Wymiary podane są w mm.

RYSUNKI TECHNICZNE

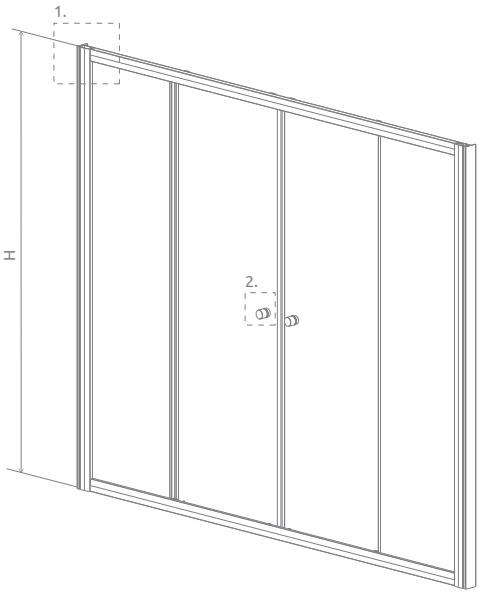

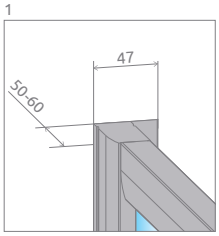

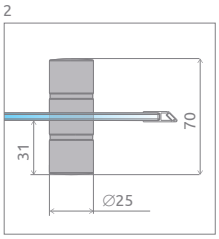

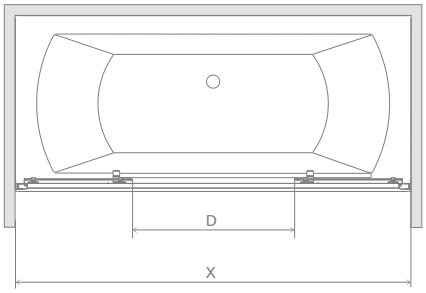

Model	X	D	H
DWD 140	1390-1410	515	1500
DWD 150	1490-1510	565	1500
DWD 160	1590-1610	615	1500
DWD 170	1690-1710	665	1500
DWD 180	1790-1810	715	1500

OPCJE DODATKOWE

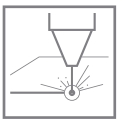

GRAWER NA SZKLE
Patrz str. 16

PROFILE POSZERZAJĄCE
Patrz str. 12

DOSTĘPNE AKCESORIA
Patrz str. 409

Profile poszerzające		Nr art.	Cena brutto
	Profil U +2 cm	P01-120150001	122
	Profil U +4 cm	P01-121150001	133

NAWIGACJA W SERII

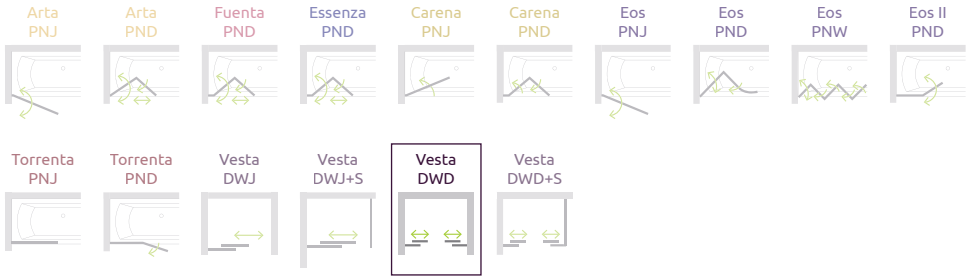

Vesta DWD+S

DRZWI PRZESUWNE

Model	Szerokość **(A1)**	Wysokość **(H)**	SZKŁO PRZEJRZYSTE		SZKŁO KOLOROWE	
			Nr artykułu	Cena brutto	Fabric Nr art.	Cena brutto
DWD 140	1400	1500	203140-01	1 090	203140-06	1 123
DWD 150	1500	1500	203150-01	1 122	203150-06	1 156
DWD 160	1600	1500	203160-01	1 156	203160-06	1 189
DWD 170	1700	1500	203170-01	1 188	203170-06	1 222
DWD 180	1800	1500	203180-01	1 222	203180-06	1 256

ŚCIANKA BOCZNA

Model	Szerokość **(A2)**	Wysokość **(H)**	SZKŁO PRZEJRZYSTE		SZKŁO KOLOROWE	
			Nr artykułu	Cena brutto	Fabric Nr art.	Cena brutto
S 65	650	1500	204065-01	374	204065-06	408
S 70	700	1500	204070-01	385	204070-06	419
S 75	750	1500	204075-01	396	204075-06	429
S 80	800	1500	204080-01	406	204080-06	440

■ Artykuły oznaczone kolorem szarym – czas realizacji zamówienia 10 dni roboczych.

Istnieje możliwość skonstruowania parawanu trzyściennego,
w takim przypadku prosimy o kontakt z Działem Kabin Niestandardowych.

Ceny detaliczne podano w PLN. Wymiary podane są w mm.

RYSUNKI TECHNICZNE

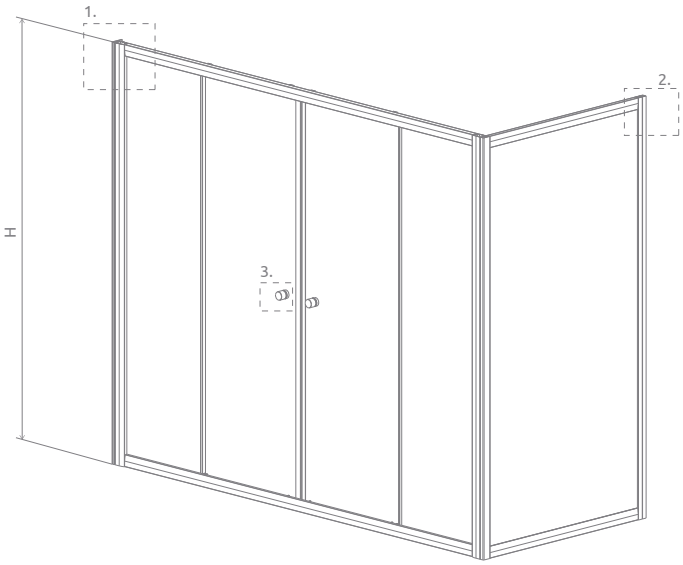

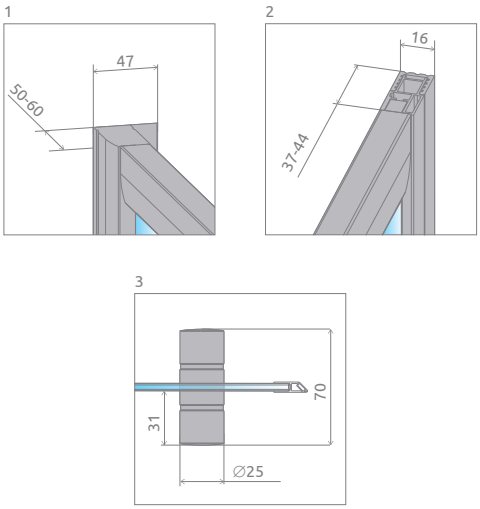

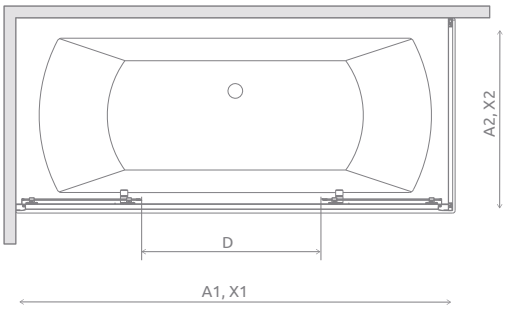

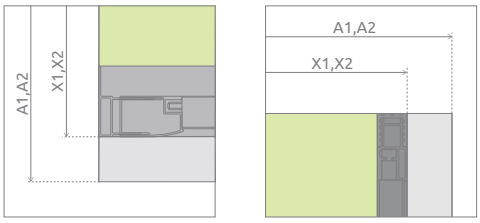

Model	A1	A2	X1	X2	D	H
DWD+S 140×65	1400	650	1390-1400	640-647	515	1500
DWD+S 140×70	1400	700	1390-1400	690-697	515	1500
DWD+S 140×75	1400	750	1390-1400	740-747	515	1500
DWD+S 140×80	1400	800	1390-1400	790-797	515	1500
DWD+S 150×65	1500	650	1490-1500	640-647	565	1500
DWD+S 150×70	1500	700	1490-1500	690-697	565	1500
DWD+S 150×75	1500	750	1490-1500	740-747	565	1500
DWD+S 150×80	1500	800	1490-1500	790-797	565	1500
DWD+S 160×65	1600	650	1590-1600	640-647	615	1500
DWD+S 160×70	1600	700	1590-1600	690-697	615	1500
DWD+S 160×75	1600	750	1590-1600	740-747	615	1500
DWD+S 160×80	1600	800	1590-1600	790-797	615	1500
DWD+S 170×65	1700	650	1690-1700	640-647	665	1500
DWD+S 170×70	1700	700	1690-1700	690-697	665	1500
DWD+S 170×75	1700	750	1690-1700	740-747	665	1500
DWD+S 170×80	1700	800	1690-1700	790-797	665	1500
DWD+S 180×65	1800	650	1790-1800	640-647	715	1500
DWD+S 180×70	1800	700	1790-1800	690-697	715	1500
DWD+S 180×75	1800	750	1790-1800	740-747	715	1500
DWD+S 180×80	1800	800	1790-1800	790-797	715	1500

OPCJE DODATKOWE

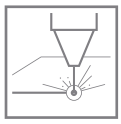

GRAWER NA SZKLE
Patrz str. 16

PROFILE POSZERZAJĄCE
Patrz str. 12

DOSTĘPNE AKCESORIA
Patrz str. 409

Profile poszerzające		Nr art.	Cena brutto
	Profil U +2 cm (tylko drzwi)	P01-120150001	122
	Profil U +4 cm (tylko drzwi)	P01-121150001	133

NAWIGACJA W SERII

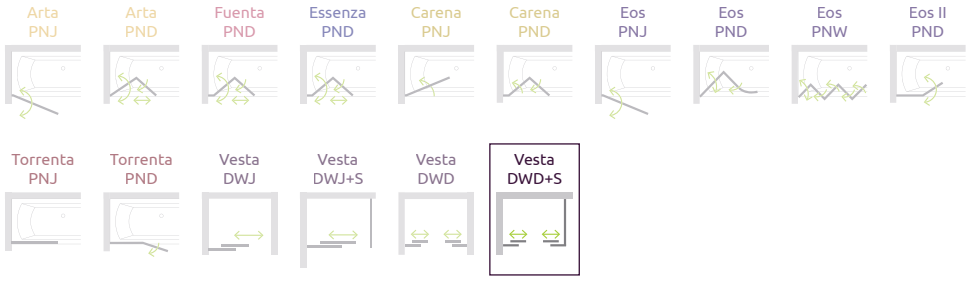

Cennik produktów w wariantach szkła i z ochroną ShowerGuard®

Artra PNJ

Model	Szerokość	Wysokość	Nr artykułu	Brązowe Grafitowe Pixarena	Satynowe	UltraClear	ShowerGuard® Mirror
				Cena brutto			
PNJ 70 lewy	702-708	1500	210101-01L	1 970	2 070	2 110	2 350
PNJ 70 prawy	702-708	1500	210101-01R	1 970	2 070	2 110	2 350

Arta PND

Model	Szerokość	Wysokość	Nr artykułu	Brązowe Grafitowe Pixarena	Satynowe	UltraClear	ShowerGuard® Mirror
				Cena brutto			
PND 130 lewy	1300-1306	1500	210213-01L	2 880	3 030	3 090	3 450
PND 130 prawy	1300-1306	1500	210213-01R	2 880	3 030	3 090	3 450

Fuenta New PND

Model	Szerokość **(X)**	Wysokość **(H)**	Nr artykułu	Brązowe Grafitowe	Satynowe	UltraClear	ShowerGuard® Mirror
				Cena brutto			
PND 100 lewy	995-1005	1520	208210-01L	1 697	1 797	1 837	2 077
PND 100 prawy	995-1005	1520	208210-01R	1 697	1 797	1 837	2 077
PND 120 lewy	1195-1205	1520	208212-01L	1 788	1 938	1 998	2 358
PND 120 prawy	1195-1205	1520	208212-01R	1 788	1 938	1 998	2 358

Essenza New PND

Model	Szerokość **(X)**	Wysokość **(H)**	Nr artykułu	Brązowe Grafitowe	Satynowe	UltraClear	ShowerGuard® Mirror
				Cena brutto			
PND 100 lewy	995-1005	1520	207210-01L	1 697	1 797	1 837	2 077
PND 100 prawy	995-1005	1520	207210-01R	1 697	1 797	1 837	2 077
PND 120 lewy	1195-1205	1520	207212-01L	1 788	1 938	1 998	2 358
PND 120 prawy	1195-1205	1520	207212-01R	1 788	1 938	1 998	2 358

Carena PNJ

Model	Szerokość **(X)**	Wysokość **(H)**	Nr artykułu	Grafitowe Pixarena	Satynowe	UltraClear	ShowerGuard® Mirror
				Cena brutto			
PNJ 67 lewy	670-676	1500	202101-101L	1 266	1 366	1 406	1 646
PNJ 67 prawy	670-676	1500	202101-101R	1 266	1 366	1 406	1 646

Carena PND

Model	Szerokość **(X)**	Wysokość **(H)**	Nr artykułu	Grafitowe Pixarena	Satynowe	UltraClear	ShowerGuard® Mirror
				Cena brutto			
PND 130 lewy	1300-1306	1500	202201-101L	1 850	2 000	2 060	2 420
PND 130 prawy	1300-1306	1500	202201-101R	1 850	2 000	2 060	2 420

Czas realizacji zamówień produktów w wariantach szkła i z ochroną ShowerGuard® wynosi 10 dni roboczych.

Eos PNJ

Model	Szerokość (X)	Wysokość	Nr artykułu	Brązowe Grafitowe	Satynowe	UltraClear	ShowerGuard® Mirror
				Cena brutto			
PNJ 50 lewy	500-510	1520	205102-101L*	947	997	1 017	1 137
PNJ 50 prawy	500-510	1520	205102-101R*	947	997	1 017	1 137
PNJ 70 lewy	700-710	1520	205101-101L	1 027	1 127	1 167	1 407
PNJ 70 prawy	700-710	1520	205101-101R	1 027	1 127	1 167	1 407

Eos PNW

Model	Szerokość (X)	Wysokość	Nr artykułu	Brązowe Grafitowe	Satynowe	UltraClear	ShowerGuard® Mirror
				Cena brutto			
PNW4 86	860-870	1520	205401-101	1 534	1 634	1 674	1 914
PNW5 107	1070-1080	1520	205501-101	1 805	1 955	2 015	2 135

Eos II PND

Model	Szerokość (X)	Wysokość	Nr artykułu	Brązowe Grafitowe	Satynowe	UltraClear	ShowerGuard® Mirror
				Cena brutto			
PND 110 lewy	1090-1100	1500	206211-01L	1 283	1 433	1 493	1 853
PND 110 prawy	1090-1100	1500	206211-01R	1 283	1 433	1 493	1 853
PND 130 lewy	1290-1300	1500	206213-01L	1 335	1 485	1 545	1 905
PND 130 prawy	1290-1300	1500	206213-01R	1 335	1 485	1 545	1 905

Torrenta PNJ

Model	Szerokość (X)	Wysokość	Nr artykułu	Brązowe Pixarena	Satynowe	UltraClear	ShowerGuard® Mirror
				Cena brutto			
PNJ 80 lewy	800-810	1500	201101-101NL	694	794	834	1 074
PNJ 80 prawy	800-810	1500	201101-101NR	694	794	834	1 074

Torrenta PND

Model	Szerokość (X)	Wysokość	Nr artykułu	Brązowe Pixarena	Satynowe	UltraClear	ShowerGuard® Mirror
				Cena brutto			
PND 101 lewy	1010-1020	1500	201202-101NL	1 154	1 304	1 364	1 724
PND 101 prawy	1010-1020	1500	201202-101NR	1 154	1 304	1 364	1 724
PND 121 lewy	1210-1220	1500	201203-101NL	1 230	1 380	1 440	1 800
PND 121 prawy	1210-1220	1500	201203-101NR	1 230	1 380	1 440	1 800

Wyznaczanie strony brodzika i kabiny asymetrycznej

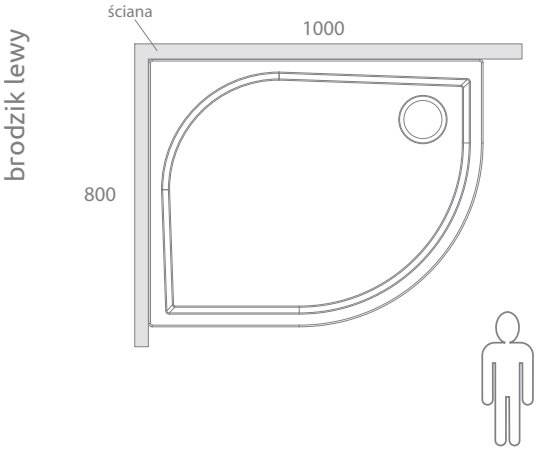

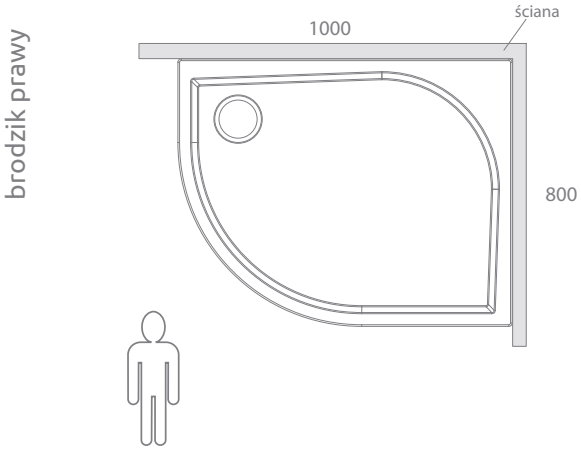

Nóżki do brodzika

Nóżki do brodzików służą do wypoziomowania brodzika. Tak zainstalowany brodzik można łatwo obmurować i obłożyć płytkami ceramicznymi.

NB003-W1 – 1 szt., cena brutto: 25 PLN
NB003-W4 – komplet 4 szt., cena brutto: 99 PLN

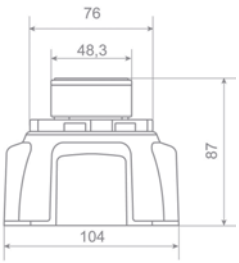

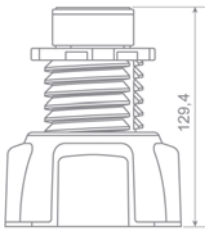

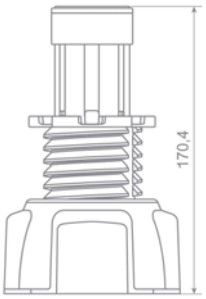

Dedykowana ilość nóżek
do danego rozmiaru modelu brodzika

Model brodzika	Ilość nóżek		
	4 szt.	5 szt.	6 szt.
Argos A	90×90		
Argos C	80×80, 90×90	100×100	
Argos D	90×80	100×80, 100×90, 110×90, 120×80, 120×90, 140×90	150×90, 160×90
Delos A	80×80, 85×85, 90×90	100×100	
Delos E	90×80L, 80×90P		
Delos C	80×80, 90×90	100×100	
Delos D	80×75, 90×75, 100×75		
Delos P		100×90	
Doros C	80×80, 90×90	100×100	
Doros D	90×80	100×80, 100×90, 110×80, 110×90, 120×80, 120×90, 120×100, 130×90	
Doros F	90×70,100×70	100×80, 120×70, 120×80, 120×90, 140×80	
Doros PT	90×90		
Doros PT E		100×80 lewy, 100×80 prawy	

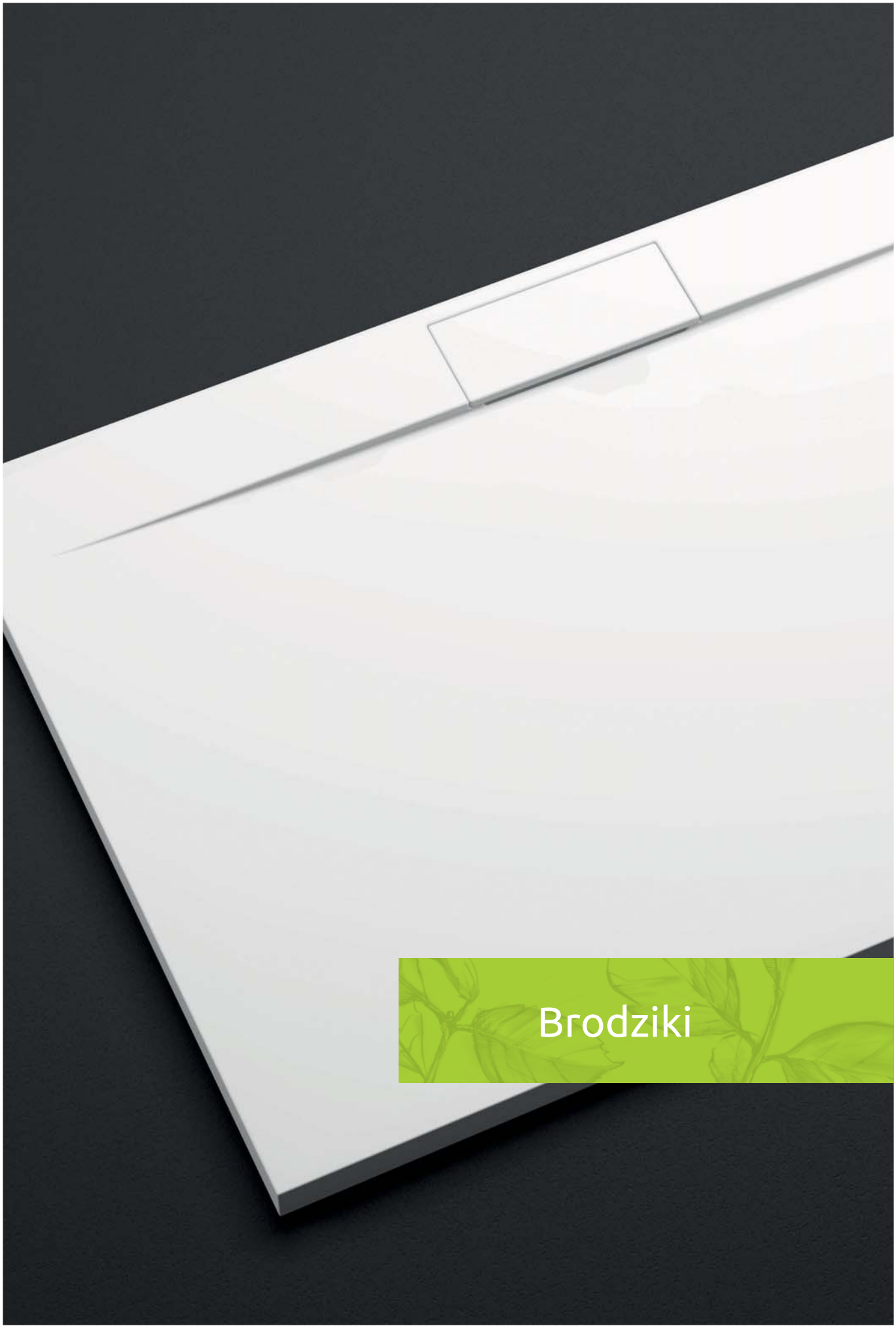

Brodziki

Tabela doboru brodzików

■ – brodzik zalecany, ■ – brodzik pasujący

Kabiny	Argos A	Delos A	Patmos A	Patmos A Compact	Rodos A Compact	Laros A Compact	Samos A	Indos A	Korfu A	Patmos B	Rodos B Compact	Delos E	Patmos E	Laros E Compact	Korfu E	Delos P	Delos P z obudową	Doros C	Doros c Compact	Delos C	Delos C z obudową	Argos C	Rodos C Compact	Korfu C	Doros D	Doros D Compact	Argos D	Delos D z obudową	Delos D	Laros D Compact	Nowość Doros F	Nowość Doros F Compact	Doros PT	Doros PT Compact	Nowość Doros PT E	Nowość Doros PT E Compact	Tasos Plus E	Doros Plus C	Doros Plus D	Nowość Doros Plus F	Doros Plus PT	Siros A	Siros A Compact	Naxos A	Siros E Compact	Siros C	Siros C Compact	Naxos C	Zantos A	Giaros A	Zantos C	Giaros C	Giaros D	Zantos F
Modo New I Modo New I Black																									■	■	■			■	■	■							■	■													■	■
Modo New II Modo New II Black																		■	■	■	■	■	■		■	■	■	■	■	■	■	■						■	■	■						■	■				■	■	■	■
Modo New III																									■	■	■			■	■	■							■													■		■
Euphoria Walk-In I																									■	■	■			■	■	■							■	■													■	■
Euphoria Walk-In II																		■	■	■	■	■	■	■	■	■	■	■	■	■	■	■						■	■	■						■	■	■			■	■	■	■
Euphoria Walk-In IV																		■	■	■	■	■	■	■	■	■	■	■	■	■	■	■						■	■	■						■	■	■			■	■	■	■
Euphoria Walk-In V																		■	■	■	■	■	■	■	■	■	■	■	■	■	■	■						■	■	■						■	■	■			■	■	■	■
Arta Walk-in																		■	■	■	■	■	■	■	■	■	■	■	■	■	■	■						■	■	■						■	■	■			■	■	■	■
Eos II Walk-in																		■	■	■	■	■	■	■	■	■	■	■	■	■	■	■						■	■	■						■	■	■			■	■	■	■
Arta KDJ I																		■	■	■	■	■	■	■	■	■	■			■	■	■						■	■	■						■	■	■			■	■	■	■
Arta KDJ II																		■	■	■	■	■	■	■	■	■	■			■	■	■						■	■	■						■	■	■			■	■	■	■
Arta KDD I																		■	■	■	■	■	■	■	■	■	■			■	■	■						■	■	■						■	■	■			■	■	■	■
Arta KDD II																		■	■	■	■	■	■	■	■	■	■			■	■	■						■	■	■						■	■	■			■	■	■	■
Arta KDD B																		■	■	■	■	■	■	■	■	■	■			■	■	■						■	■	■						■	■	■			■	■	■	
Arta KDS I																		■	■	■	■	■	■	■	■	■	■			■	■	■						■	■	■						■	■	■			■	■	■	
Arta KDS II																		■	■	■	■	■	■	■	■	■	■			■	■	■						■	■	■						■	■	■			■	■	■	
Arta DWD+S																		■	■	■	■	■	■	■	■	■	■			■	■	■						■	■	■						■	■	■			■	■	■	
Arta DWD+2S																		■	■	■		■	■		■	■	■			■	■	■						■	■	■						■	■				■	■	■	
Arta DWJ I																		■	■	■		■		■	■	■	■		■	■	■	■						■	■	■						■	■	■			■	■	■	■
Arta DWJ II																		■	■	■		■		■	■	■	■		■	■	■	■						■	■	■						■	■	■			■	■	■	■
Arta DWS																		■	■	■		■			■	■	■		■	■	■	■						■	■	■												■	■	■
Arta DWJS																									■	■	■				■	■							■	■													■	
Arta DWB																		■	■	■		■		■	■	■	■		■	■	■	■						■	■	■						■	■	■			■	■	■	■
Arta DWD																		■	■	■		■		■	■	■	■		■	■	■							■	■	■						■	■	■			■	■	■	■
Euphoria PDD	■	■	■	■	■		■	■	■			■	■	■	■																					■					■	■	■	■				■	■					
Euphoria KDJ																		■	■	■	■	■	■		■	■	■			■	■	■						■	■	■						■	■				■	■	■	■
Euphoria KDD																		■	■	■	■	■	■		■	■	■			■	■	■						■	■	■						■	■				■	■	■	■
Euphoria KDJ+S																		■	■	■		■			■	■	■			■	■	■						■	■	■						■	■	■			■	■	■	■
Euphoria KDJ P																		■	■	■		■			■	■	■			■	■	■						■	■	■						■	■	■			■	■	■	■
Euphoria DWJ																		■	■	■		■			■	■	■		■	■	■	■						■	■	■						■	■	■			■	■	■	■
Espera KDJ																		■	■	■	■	■			■	■	■			■	■	■						■	■	■												■	■	■
Espera KDD																		■	■	■	■	■	■	■	■	■	■			■	■	■						■	■	■						■	■	■			■	■	■	■
Espera DWJ																		■	■	■		■			■	■	■		■	■	■	■						■	■	■												■	■	■
Espera DWD																											■				■	■								■													■	
Idea KDJ																		■	■	■	■	■			■	■	■			■	■	■						■	■	■												■	■	■
Idea KDD																		■	■	■	■	■	■	■	■	■	■			■	■	■						■	■	■						■	■	■			■	■	■	■
Idea DWJ																		■	■	■		■			■	■	■		■	■	■	■						■	■	■												■	■	■
Idea DWD																											■				■	■								■													■	
Fuenta New Essenza New — PDD	■	■	■	■	■		■	■	■			■	■	■	■																					■					■	■	■	■				■	■					
KDJ																		■	■	■	■	■	■	■	■	■	■	■	■	■	■	■							■	■						■	■	■			■	■	■	■
KDJ B																		■	■	■	■	■	■	■	■	■	■	■	■	■	■	■						■	■	■						■	■	■			■	■	■	■
KDD																		■	■	■	■	■	■	■	■	■	■			■	■	■						■	■	■						■	■	■			■	■	■	■
KDD B																		■	■	■	■	■	■	■	■	■	■			■	■	■						■	■	■						■	■	■			■	■	■	■
KDJ+S																		■	■	■		■			■	■	■		■	■	■	■						■	■	■						■	■	■			■	■	■	■
PTJ																																	■	■	■	■					■												
DWJ																		■	■	■		■			■	■	■		■	■	■	■						■	■	■						■	■	■			■	■	■	■
DWJS																									■	■	■			■		■							■	■													■	
DWB																		■	■	■		■			■	■	■		■	■	■	■						■	■	■						■	■	■			■	■	■	■

RODZAJE BRODZIKÓW

- – brodziki akrylowe
- – brodziki z wypełnieniem
- – brodziki na podstawie styropianowej
- – brodziki z konglomeratu marmurowego

Kabiny		Argos A	Delos A	Patmos A	Patmos A Compact	Rodos A Compact	Laros A Compact	Samos A	Indos A	Korfu A	Patmos B	Rodos B Compact	Delos E	Patmos E	Laros E Compact	Korfu E	Delos P	Delos P z obudową	Doros C	Doros c Compact	Delos C	Delos C z obudową	Argos C	Rodos C Compact	Korfu C	Doros D	Doros D Compact	Argos D	Delos D z obudową	Delos D	Laros D Compact	Nowość Doros F	Nowość Doros F Compact	Doros PT	Doros PT Compact	Nowość Doros PT E	Nowość Doros PT E Compact	Tasos Plus E	Doros Plus C	Doros Plus D	Nowość Doros Plus F	Doros Plus PT	Siros A	Siros A Compact	Naxos A	Siros E Compact	Siros C	Siros C Compact	Naxos C	Zantos A	Giaros A	Zantos C	Giaros C	Giaros D	Zantos F
Carena KDJ																			■	■	■	■	■	■	■	■	■			■	■	■						■	■	■						■	■	■			■	■	■	■
Carena DWJ																			■	■	■		■			■	■	■		■	■	■	■						■	■	■						■	■	■			■	■	■	■
Carena DWB																			■	■	■		■			■	■	■		■	■	■	■						■	■	■						■	■	■			■	■	■	■
Almatea Torrenta	PDD	■	■	■	■	■		■	■	■			■	■	■	■																					■					■	■	■	■				■	■				
	PDJ	■	■	■	■	■		■	■	■																																■	■	■					■	■				
	P																■	■																				■																		
	KDJ																		■	■	■	■	■	■	■	■	■	■	■	■	■	■	■					■	■	■						■	■	■			■	■	■	■
	KDD																		■	■	■	■	■	■	■	■	■	■	■	■	■	■	■					■	■	■						■	■	■			■	■	■	■
	KDJ +S																		■	■	■		■			■	■	■			■	■	■					■	■	■						■	■	■			■	■	■	■
	DWJ																		■	■	■		■			■	■	■		■	■	■	■					■	■	■						■	■	■			■	■	■	■
Eos PDD		■	■	■	■	■	■	■	■	■																																■	■	■						■				
Eos KDJ																			■	■	■	■	■	■	■	■	■	■			■	■	■					■	■	■						■	■	■			■	■	■	■
Eos KDS																			■	■	■	■	■			■	■	■			■	■	■					■	■	■												■	■	■	■
Eos KDJ-B																			■	■	■	■	■	■	■	■	■	■			■	■	■					■	■	■						■	■	■			■	■	■	■
Eos KDD																			■	■	■	■	■	■	■													■									■	■	■			■	■		
Eos KDD-B																			■	■	■	■	■	■	■	■	■	■			■	■	■					■	■	■						■	■	■			■	■	■	■
Eos DWJ																			■	■	■		■			■	■	■		■	■	■	■					■	■	■						■	■	■			■	■	■	■
Eos DWS																			■	■	■		■			■	■	■		■	■	■	■					■	■	■												■	■	■	■
Eos DWB																			■	■	■		■			■	■	■		■	■	■	■					■	■	■						■	■	■			■	■	■	■
Eos DWD																			■	■	■		■			■	■	■		■	■	■	■					■	■	■						■	■	■			■	■	■	■
Eos II PDD		■	■	■	■	■	■	■	■	■						■																					■					■	■		■				■	■				
Eos II KDJ																			■	■	■	■	■	■	■	■	■	■	■	■	■	■	■					■	■	■						■	■	■			■	■	■	■
Eos II KDS																			■	■	■	■	■	■	■	■	■	■	■	■	■	■	■					■	■	■						■	■	■			■	■	■	■
Eos II KDD																			■	■	■	■	■	■	■	■	■	■			■	■	■					■	■	■						■	■	■			■	■	■	■
Eos II DWD+S																			■	■	■	■	■	■	■	■	■	■	■	■	■	■	■					■	■	■						■	■	■			■	■	■	■
Eos II DWD+2S																			■	■	■		■	■		■	■	■		■	■	■	■					■	■	■						■	■	■			■	■	■	■
Eos II DWJ																			■	■	■		■	■	■	■	■	■		■	■	■	■					■	■	■						■	■	■			■	■	■	■
Eos II DWJS																										■	■	■			■	■							■	■													■	■
Eos II DWD																										■	■	■			■	■							■	■													■	■
Evo DW +S																			■	■	■	■	■	■	■	■	■	■	■	■	■	■							■	■						■	■	■			■	■	■	■
Evo DW																			■	■	■		■			■	■	■		■	■	■	■							■	■						■	■	■			■	■	■	■
Twist DW +S																			■	■	■	■	■	■	■	■	■	■	■	■	■	■	■						■	■						■	■	■			■	■	■	■
Twist DW																			■	■	■		■			■	■	■		■	■	■	■							■	■						■	■	■			■	■	■	■
Premium Plus A		■	■	■	■	■	■	■																																		■	■	■				■	■				
Premium Plus A 1700		■	■	■	■	■	■	■	■	■																																■	■	■				■	■				
Premium Plus E													■	■	■																						■								■										
Premium Plus E 1700													■	■	■	■																					■								■										
Premium Plus B											■	■																																											
Premium Plus P																	■	■																																					
Premium Plus C/D																			■	■	■	■	■	■	■	■	■	■	■	■	■	■						■	■	■	■					■	■	■			■	■	■	■
Premium Plus C 1700																			■	■	■	■	■	■	■	■	■	■	■	■	■	■						■	■	■	■					■	■	■			■	■	■	■
Premium Plus DWJ+S																			■	■	■	■	■			■	■	■	■	■	■	■	■					■	■	■	■											■	■	■
Premium Plus DWD+S																												■			■	■							■													■	■
Premium Plus DWJ																			■	■	■		■			■	■	■		■	■	■	■					■	■	■	■											■	■	■
Premium Plus DWD																												■			■	■							■	■													■	■
Premium A		■	■	■	■	■	■	■	■	■																																■	■	■				■	■				
Premium A 1700		■	■	■	■	■	■	■	■	■																																■	■	■				■	■				
Classic A		■	■	■	■	■	■	■	■	■																																■	■	■				■	■				
Classic A 1700		■	■	■	■	■	■	■	■	■																																■	■	■				■	■				
Classic C																			■	■	■	■	■	■	■																					■	■				■	■		

Cechy brodzików

Brodziki akrylowe

- gładka, antybakteryjna powierzchnia, ułatwiająca czyszczenie,
- odporność na zawilgocenie i zagrzybienie,
- zaprojektowane i wykonane z dbałością o szczegóły i estetykę,
- połysk,
- łatwy dostęp do syfonu w przypadku brodzika ze zdejmowaną obudową,
- szybki montaż oraz prosta regulacja,
- szeroka gama kształtów i rozmiarów.

Brodziki na podstawie styropianowej

- gładka, antybakteryjna powierzchnia, ułatwiająca czyszczenie,
- odporność na zawilgocenie i zagrzybienie,
- zaprojektowane i wykonane z dbałością o szczegóły i estetykę,
- połysk,
- zintegrowana podstawa, gotowa do oklejania płytkami (w przypadku brodzików bez zintegrowanej obudowy),
- skuteczne wygłuszenie hałasu spadającej wody,
- doskonała izolacja termiczna, zapewniająca efekt przyjemnie ciepłej powierzchni.

Brodziki z wypełnieniem

- gładka, antybakteryjna powierzchnia, ułatwiająca czyszczenie,
- odporność na zawilgocenie i zagrzybienie,
- zaprojektowane i wykonane z dbałością o szczegóły i estetykę,
- połysk,
- specjalne stalowe wzmocnienia konstrukcji oraz wypełnienie PU, zapewniające wysoką wytrzymałość na nacisk,
- łatwy, szybki i czysty montaż (brodziki wystarczy wypoziomować i przykleić do płytek),
- niewielka wysokość całkowita, umożliwiająca „bezprogowy" dostęp do strefy kąpielowej,
- zintegrowana podstawa,
- doskonała izolacja termiczna, zapewniająca efekt przyjemnie ciepłej powierzchni.

Brodziki z konglomeratu marmurowego

- gładka, antybakteryjna powierzchnia ułatwiająca czyszczenie,
- odporność na zawilgocenie i zagrzybienie,
- zaprojektowane i wykonane z dbałością o szczegóły i estetykę,
- połysk,
- materiał nadający się do renowacji,
- ekskluzywny i elegancki design brodzików,
- możliwość wbudowania w podłogę i zlicowania z poziomem płytek.

KONSTRUKCJA BRODZIKA Z WYPEŁNIENIEM

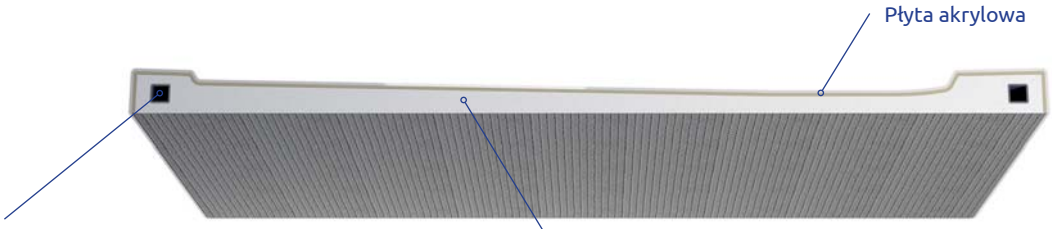

Brodzik posiada powierzchnię o właściwościach antypoślizgowych.

Model	Nr artykułu	Cena brutto
ZANTOS A 90×90	M3ZNA9090-06	984

ZANTOS A

Do montażu bezpośrednio na podłodze, otwór na syfon Ø 90 mm, zalecane syfony TB90, TB21, TBXS, R500, R580, R510.

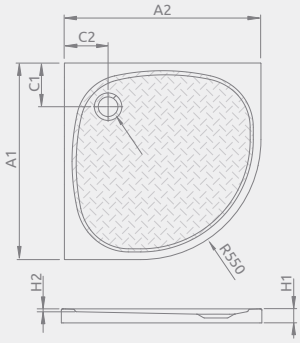

ZANTOS A	A1	A2	C1	C2	H1	H2
90x90	900	900	200	200	32	10

Możliwość dokupienia nóżek.

Nr artykułu	Wymiary brodzika	Cena brutto
NB003-M5	900x900	63

Model	Nr artykułu	Cena brutto
GIAROS A 90×90	MKGA9090-03	1140

GIAROS A

Do montażu bezpośrednio na podłodze, otwór na syfon Ø 50 mm, zalecany syfon 5SL1. Nóżki w komplecie.

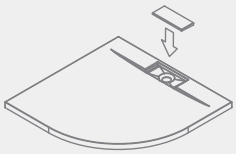

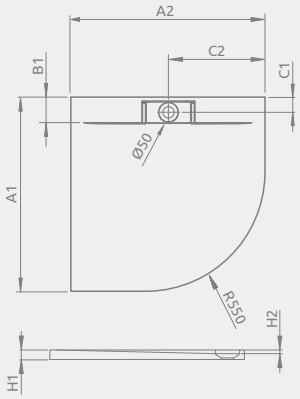

GIAROS A	A1	A2	B1	C1	C2	H1	H2
90×90	900	900	100	70	450	40	18

Model	Nr artykułu	Cena brutto
ARGOS A 90×90	4AA99-01	703

ARGOS A

Do montażu bezpośrednio na podłodze, otwór na syfon Ø 90 mm, zalecany syfon R399.

Możliwość zakupu nóżek.
Szczegóły na str. 388.

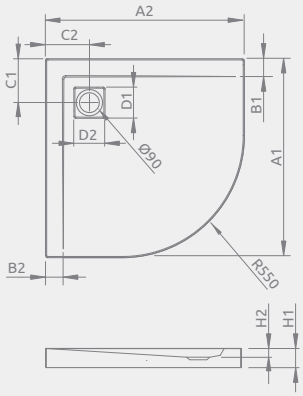

ARGOS A	A1	A2	B1	B2	C1	C2	D1	D2	H1	H2
90×90	900	900	90	90	200	200	135	135	55	20

Model	Nr artykułu	Cena brutto
DELOS A 80×80	SDA0808-01	538
DELOS A 85×85	SDA8585-01	560
DELOS A 90×90	SDA0909-01	560
DELOS A 100×100	SDA1010-01	676

DELOS A

Do montażu bezpośrednio na podłodze, otwór na syfon Ø 90 mm, zalecany syfon TB90, TB21, TBXS, R500, R580, R510, R400 SLIM lub R400W SLIM.

Możliwość zakupu nóżek.
Szczegóły na str. 388.

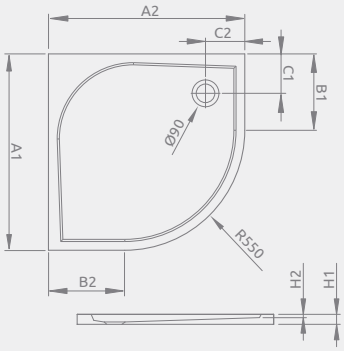

DELOS A	A1	A2	B1	B2	C1	C2	H1	H2
80×80	800	800	250	250	180	180	45	12
85×85	850	850	300	300	180	180	45	12
90×90	900	900	350	350	180	180	45	12
100×100	1000	1000	450	450	180	180	50	12

Ceny detaliczne podano w PLN. Wymiary podane są w mm.

Brodziki z konglomeratu marmurowego
Brodziki akrylowe

PATMOS A

Zdejmowana obudowa, otwór na syfon Ø 90 mm, stelaż i obudowa w komplecie, zalecane syfony TB21, TBXS lub 690 P.

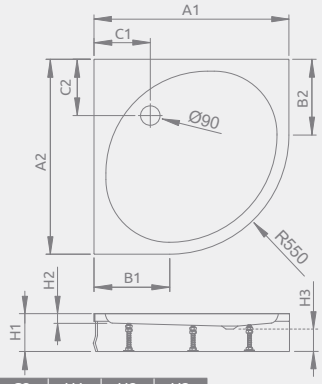

PATMOS A	A1	A2	B1	B2	C1	C2	H1	H2	H3
80×80	800	800	250	250	220	220	160	20	80
90×90	900	900	350	350	260	260	160	20	80
100×100	1000	1000	450	450	260	260	160	20	80

Model	Nr artykułu	Cena brutto
PATMOS A 80×80	4S88155-03	586
PATMOS A 90×90	4S99155-03	612
PATMOS A 100×100	4S11155-03	796

PATMOS A Compact

Zintegrowana obudowa (od frontu), otwór na syfon Ø 90 mm, nóżki w komplecie, zalecane syfony TB21, TBXS lub 690 P.

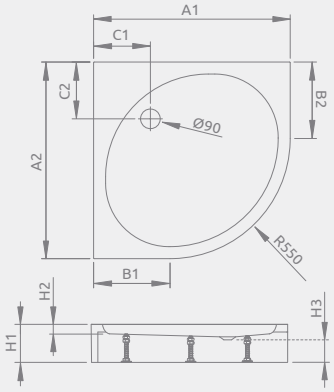

PATMOS A Compact	A1	A2	B1	B2	C1	C2	H1	H2	H3
80×80	800	800	250	250	220	220	160	20	80
90×90	900	900	350	350	260	260	160	20	80

Model	Nr artykułu	Cena brutto
PATMOS A Compact 80×80	4S88155-05	470
PATMOS A Compact 90×90	4S99155-05	493

RODOS A Compact

Zintegrowana obudowa (od frontu), otwór na syfon Ø 90 mm, nóżki w komplecie, zalecane syfony TB90, TB21, TBXS lub 690 P.

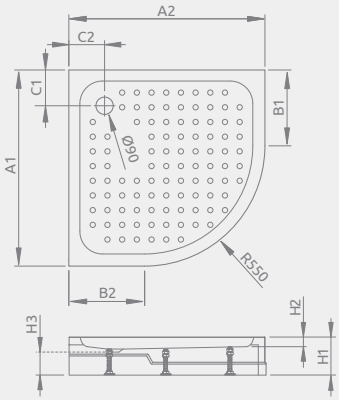

* Wymiary dolnej podstawy brodzika

RODOS A	A1	A2	B1	B2	C1	C2	H1	H2	H2
80×80	810*	810*	250	250	165	165	165	20	80
90×90	910*	910*	350	350	210	210	165	20	80

Model	Nr artykułu	Cena brutto
RODOS A Compact 80×80	4P88155-03	420
RODOS A Compact 90×90	4P99155-03	447

LAROS A Compact

Zintegrowana obudowa (z wszystkich stron), nóżki w komplecie, otwór na syfon Ø 90 mm, zalecane syfony TB90, TB21, TBXS, R500, R580, R510 lub 690 P.

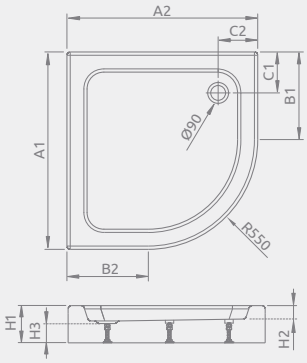

LAROS A	A1	A2	B1	B2	C1	C2	H1	H2	H3
85×85	850	850	300	300	190	190	170	55	90

Model	Nr artykułu	Cena brutto
LAROS A Compact 85×85	SLA8585-01	546

Brodziki akrylowe

Brodziki na podstawie styropianowej

Ceny detaliczne podano w PLN. Wymiary podane są w mm.

SAMOS A

Zdejmowana obudowa (od frontu), otwór na syfon Ø 50 mm, stelaż i nóżki w komplecie, zalecane syfony TB50 lub 578 P.

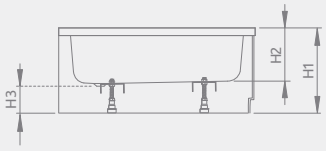

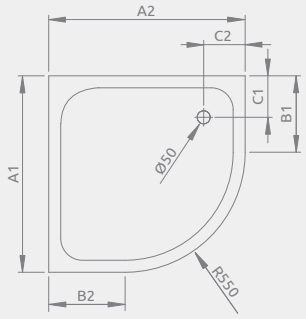

Model	Nr artykułu	Cena brutto
SAMOS A 80×80	4S88300-03	623
SAMOS A 90×90	4S99300-03	646

SAMOS A	A1	A2	B1	B2	C1	C2	H1	H2	H3
80×80	800	800	250	250	190	190	295	160	130
90×90	900	900	350	350	190	190	295	160	130

INDOS A

Zdejmowana obudowa w komplecie (od frontu), otwór na syfon Ø 50 mm, stelaż w komplecie, zalecane syfony TB50 lub 578 P.

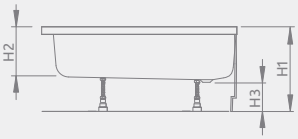

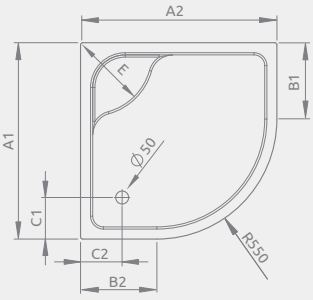

Model	Nr artykułu	Cena brutto
INDOS A 80×80	SIA8080-01	695
INDOS A 90×90	SIA9090-01	719

INDOS A	A1	A2	B1	B2	C1	C2	E	H1	H2	H3
80×80	800	800	250	250	220	220	335	415	265	130
90×90	900	900	350	350	220	220	430	415	265	130

KORFU A

Zdejmowana obudowa (od frontu), otwór na syfon Ø 50 mm, stelaż w komplecie, zalecany syfon B602R.

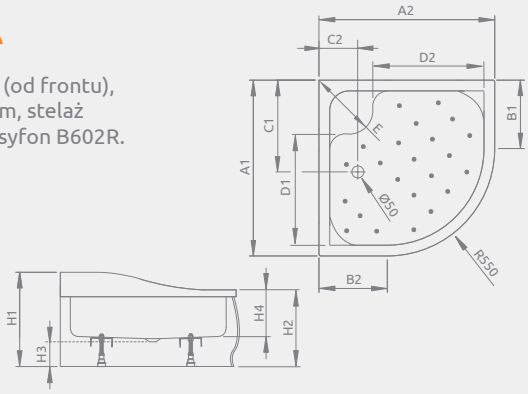

Model	Nr artykułu	Cena brutto
KORFU A 80×80	4S88400-03	741
KORFU A 90×90	4S99400-03	767

KORFU A	A1	A2	B1	B2	C1	C2	D1	D2	E	H1	H2	H3	H4
80×80	800	800	250	250	450	190	410	410	390	480	370	120	230
90×90	900	900	350	350	490	190	480	480	430	480	370	120	230

SIROS A

Podstawa styropianowa **do obudowania płytkami**, otwór na syfon Ø 90 mm, zalecane syfony TB90, TB21, TBXS, R500, R580, R510 lub 690 P.

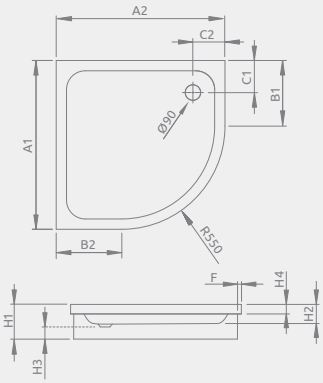

Model	Nr artykułu	Cena brutto
SIROS A 80×80	SBA8817-1	513
SIROS A 90×90	SBA9917-1	537

SIROS A	A1	A2	B1	B2	C1	C2	F	H1	H2	H3	H4
80×80	800	800	250	250	180	180	15	170	70	90	36
90×90	900	900	350	350	180	180	15	170	70	90	36

Ceny detaliczne podano w PLN. Wymiary podane są w mm.

Brodziki z wypełnieniem

Brodziki z konglomeratu marmurowego

Brodziki półokrągłe

SIROS A Compact

Zintegrowana obudowa (ze wszystkich stron), podstawa styropianowa, otwór na syfon Ø 90 mm, zalecane syfony TB90, TB21, TBXS, R500, R580, R510 lub 690 P.

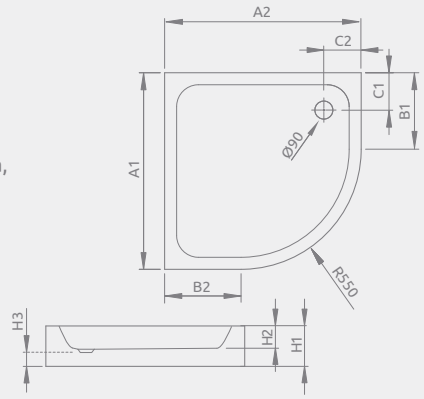

Model	Nr artykułu	Cena brutto
SIROS A Compact 80×80	SBA8817-2	499
SIROS A Compact 90×90	SBA9917-2	522

SIROS A Compact	A1	A2	B1	B2	C1	C2	H1	H2	H3
80×80	800	800	250	250	180	180	170	70	90
90×90	900	900	350	350	180	180	170	70	90

NAXOS A

Podstawa styropianowa **do obudowania płytkami**, otwór na syfon Ø 50 mm, zalecane syfony TB50 lub 578 P.

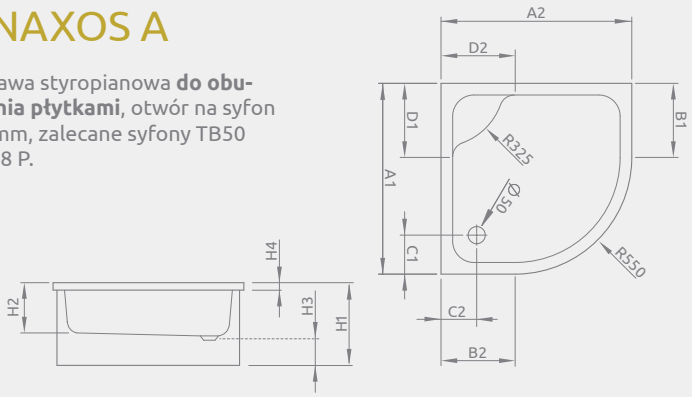

Model	Nr artykułu	Cena brutto
NAXOS A 80×80	SBA8841-1	665
NAXOS A 90×90	SBA9941-1	688

NAXOS A	A1	A2	B1	B2	C1	C2	D1	D2	H1	H2	H3	H4
80×80	800	800	250	250	210	220	380	380	410	260	130	38
90×90	900	900	350	350	210	220	380	380	410	260	130	38

Półokrągłe typu B

PATMOS B

Zdejmowana obudowa (od frontu), otwór na syfon Ø 90 mm, stelaż w komplecie, zalecane syfony TB21, TBXS lub 690 P.

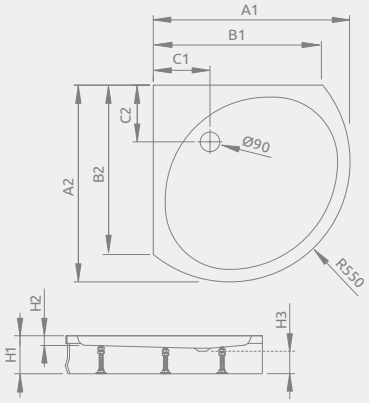

Model	Nr artykułu	Cena brutto
PATMOS B 90×90	4T99155-03	612

PATMOS B	A1	A2	B1	B2	C1	C2	H1	H2	H3
90 x 90	900	900	780	780	260	260	160	20	80

RODOS B Compact

Zintegrowana obudowa (od frontu), otwór na syfon Ø 90 mm, nóżki w komplecie, zalecane syfony TB90, TB21, TBXS lub 690 P.

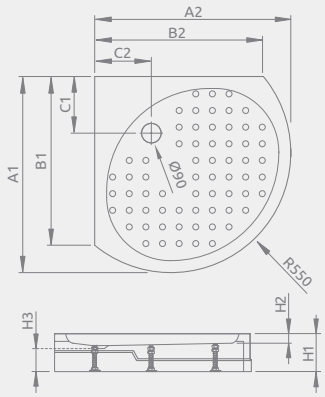

* Wymiary podstawy brodzika

Model	Nr artykułu	Cena brutto
RODOS B Compact 90×90	4D99155-03	447

RODOS B Compact	A1	A2	B1	B2	C1	C2	H1	H2	H3
90×90	910*	910*	780	780	270	270	165	20	90

Brodziki akrylowe

Brodziki na podstawie styropianowej

Ceny detaliczne podano w PLN. Wymiary podane są w mm.

DELOS E

Do montażu bezpośrednio na podłodze, otwór na syfon Ø 90 mm, zalecany syfon TB90, TB21, TBXS, R500, R580, R510, R400 SLIM, R400W SLIM.

Rysunek przedstawia lewą wersję brodzika.

Możliwość zakupu nóżek. Szczegóły na str. 388.

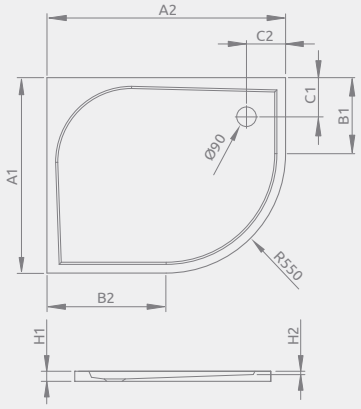

Model	Nr artykułu	Cena brutto
DELOS E 90×80 lewy	SDE9080-01L	560
DELOS E 90×80 prawy	SDE8090-01R	560

DELOS E	A1	A2	B1	B2	C1	C2	H1	H2
90×80	800	900	250	350	180	180	45	12

PATMOS E

Zdejmowana obudowa (od frontu), otwór na syfon Ø 90 mm, stelaż w komplecie, zalecane syfony TB21, TBXS lub 690 P.

Rysunek przedstawia lewą wersję brodzika.

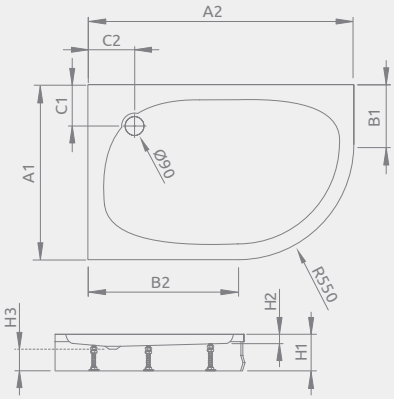

Model	Nr artykułu	Cena brutto
PATMOS E 100×80 lewy	4P81155-03L	637
PATMOS E 100×80 prawy	4P81155-03P	637
PATMOS E 120×90 lewy	4P91217-03L	813
PATMOS E 120×90 prawy	4P91217-03P	813

PATMOS E	A1	A2	B1	B2	C1	C2	H1	H2	H3
100×80	800	1000	250	450	260	260	160	20	80
120×90	900	1200	350	650	290	290	160	20	80

LAROS E Compact

Zintegrowana obudowa (z wszystkich stron), nóżki w komplecie, otwór na syfon Ø 90 mm, zalecane syfony TB90, TB21, TBXS, R500, R580, R510 lub 690 P.Rysunek przedstawia prawą wersję brodzika.

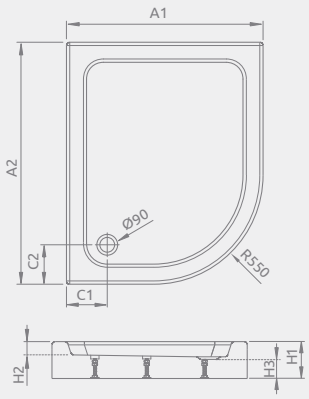

Model	Nr artykułu	Cena brutto
LAROS E Compact 100×80 lewy	SLE81017-01L	548
LAROS E Compact 100×80 prawy	SLE81017-01R	548

LAROS E	A1	A2	C1	C2	H1	H2	H3
100×80	800	1000	190	190	170	55	90

KORFU E

Zdejmowana obudowa, otwór na syfon Ø 50 mm, stelaż w komplecie, zalecany syfon B602R.

Rysunek przedstawia prawą wersję brodzika.

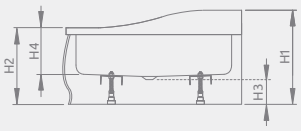

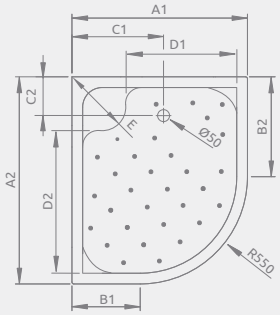

Model	Nr artykułu	Cena brutto
KORFU E 100×80 lewy	4E81400-03L	789
KORFU E 100×80 prawy	4E81400-03R	789
KORFU E 120×90 lewy	4E91240-03L	910
KORFU E 120×90 prawy	4E91240-03R	910

KORFU E	A1	A2	B1	B2	C1	C2	D1	D2	E	H1	H2	H3	H4
100×80	800	1000	250	450	460	180	410	615	410	485	395	130	240
120×90	900	1200	350	650	480	200	510	815	430	485	395	130	240

Ceny detaliczne podano w PLN. Wymiary podane są w mm.

Brodziki z wypełnieniem

Brodziki z konglomeratu marmurowego

Brodziki półokrągłe asymetryczne

TASOS PLUS E

Do montażu bezpośrednio na podłodze, otwór na syfon Ø 90 mm, zalecany syfon TB90, TB21, TBXS, R580, R510, R400 SLIM , R400W SLIM.

Rysunek przedstawia prawą wersję brodzika.

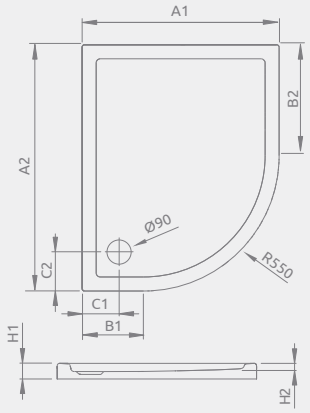

Model	Nr artykułu	Cena brutto
TASOS E 100×80 lewy	STE1086-30L	852
TASOS E 100×80 prawy	STE1086-30R	852

TASOS E	A1	A2	B1	B2	C1	C2	H1	H2
100×80	800	1000	250	450	150	150	55	25

SIROS E Compact

Zintegrowana obudowa (z wszystkich stron), podstawa styropianowa, otwór na syfon Ø 90 mm, zalecane syfony TB90, TB21, TBXS lub 690 P. Rysunek przedstawia lewą wersję brodzika.

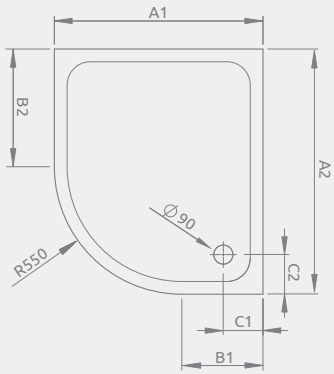

Model	Nr artykułu	Cena brutto
SIROS E Compact 90x80 lewy	SBE8917-1L	522
SIROS E Compact 90x80 prawy	SBE9817-1R	522

SIROS E Compact	A1	A2	B1	B2	C1	C2	H1	H2	H3
90x80	800	900	250	350	190	190	170	70	90

Brodziki półokrągłe przyścienne

DELOS P

Brodzik do montażu bezpośrednio na podłodze, otwór na syfon Ø90 mm, zalecany syfon TB90, TB21, TBXS, R500, R580, R510, R400 SLIM, R400W SLIM.

Możliwość zakupu nóżek. Szczegóły na str. 388.

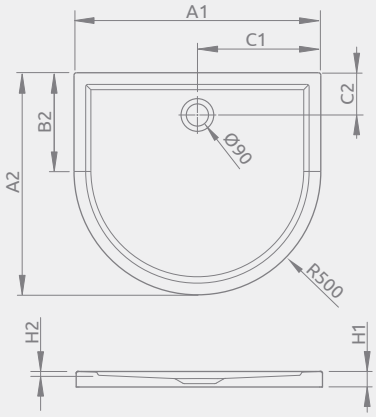

Model	Nr artykułu	Cena brutto
DELOS P 100×90	4Z19035-03N	677

DELOS P	A1	A2	B2	C1	C2	H1	H2
100×90	1000	900	400	500	155	50	12

DELOS P z obudową

Zdejmowana obudowa (od frontu), otwór na syfon Ø 90 mm, nóżki w komplecie, zalecane syfony TB90, TB21, TBXS, R500, R580, R510 lub 690 P.

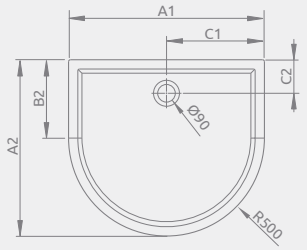

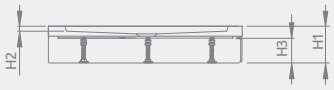

Model	Nr artykułu	Cena brutto
DELOS P z obudową 100×90	4Z19150-03N	881

DELOS P z obudową	A1	A2	B2	C1	C2	H1	H2	H3
100×90	1000	900	400	500	155	150	12	90

Brodziki akrylowe

Brodziki na podstawie styropianowej

Ceny detaliczne podano w PLN. Wymiary podane są w mm.

Brodzik posiada powierzchnię o właściwościach antypoślizgowych.

Model	Nr artykułu	Cena brutto
ZANTOS C 80×80	M3ZNC8080-06	907
ZANTOS C 90×90	M3ZNC9090-06	1020

ZANTOS C

Do montażu bezpośrednio na podłodze, otwór na syfon Ø 90 mm, zalecane syfony TB90, TB21, TBXS, R500, R580, R510.

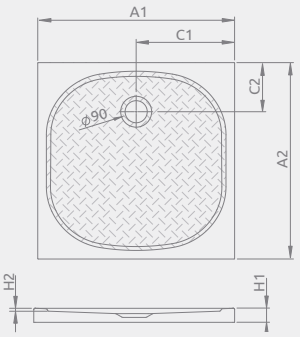

ZANTOS C	A1	A2	C1	C2	H1	H2
80×80	800	800	400	200	32	10
90×90	900	900	450	200	32	10

Możliwość dokupienia nóżek.

Nr artykułu	Wymiary brodzika	Cena brutto
NB003-M5	wszystkie rozmiary	63

Model	Nr artykułu	Cena brutto
GIAROS C 90×90	MKGC9090-03	1 190
GIAROS C 100×100	M3GRC1010	1 350

GIAROS C

Do montażu bezpośrednio na podłodze, otwór na syfon Ø 50 mm, zalecany syfon 5SL1. Nóżki w komplecie.

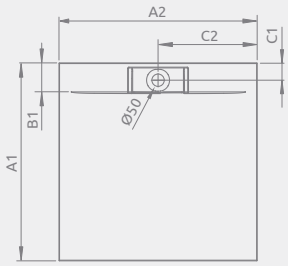

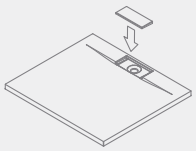

GIAROS C	A1	A2	B1	C1	C2	H1	H2
90×90	900	900	100	70	450	40	18
100×100	1000	1000	100	70	500	40	18

Model	Nr artykułu	Cena brutto
DOROS PLUS C 80×80	SDRPC8080-01	809
DOROS PLUS C 90×90	SDRPC9090-01	861
DOROS PLUS C 100×100	SDRPC1010-01	987

DOROS PLUS C

Do montażu bezpośrednio na podłodze, otwór na syfon Ø 90 mm, zalecany syfon TB90.

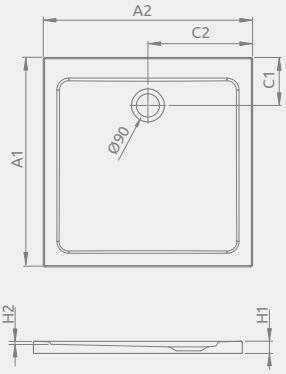

DOROS PLUS C	A1	A2	C1	C2	H1	H2
80×80	800	800	205	400	45	12
90×90	900	900	205	450	45	12
100×100	1000	1000	205	500	50	12

Model	Nr artykułu	Cena brutto
DOROS C 80×80	SDRC8080-01	599
DOROS C 90×90	SDRC9090-01	630
DOROS C 100×100	SDRC1010-01	725

DOROS C

Do montażu bezpośrednio na podłodze, otwór na syfon Ø 90 mm, zalecane syfony TB90, TB21, TBXS, R500, R580, R510, R400 SLIM, R400W SLIM.

Możliwość zakupu nóżek. Szczegóły na str. 388.

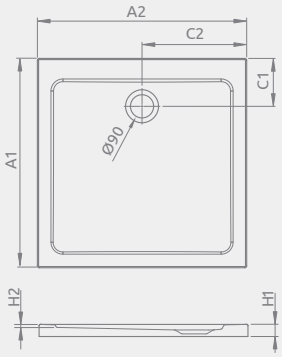

DOROS C	A1	A2	C1	C2	H1	H2
80×80	800	800	205	400	45	12
90×90	900	900	205	450	45	12
100×100	1000	1000	205	500	50	12

Ceny detaliczne podano w PLN. Wymiary podane są w mm.

Brodziki z wypełnieniem

Brodziki z konglomeratu marmurowego

DOROS C Compact

Zintegrowana obudowa (z czterech stron), nóżki w komplecie, otwór na syfon Ø 90 mm, zalecane syfony R500, R580, R510, R400 SLIM, R400W SLIM.

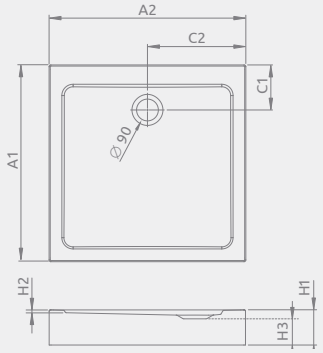

Model	Nr artykułu	Cena brutto
DOROS C Compact 80×80	SDRC8080-05	651
DOROS C Compact 90×90	SDRC9090-05	683
DOROS C Compact 100×100	SDRC1010-05	777

DOROS C Compact	A1	A2	C1	C2	H1	H2	H3
80×80	800	800	205	400	115	12	78
90×90	900	900	205	450	115	12	78
100×100	1000	1000	205	500	115	12	78

DELOS C

Do montażu bezpośrednio na podłodze, otwór na syfon Ø 90 mm, zalecane syfony TB90, TB21, TBXS, R500, R580, R510, R400 SLIM, R400W SLIM.

Możliwość zakupu nóżek. Szczegóły na str. 388.

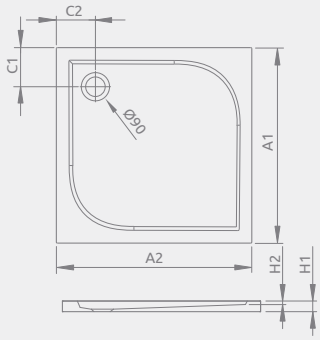

Model	Nr artykułu	Cena brutto
DELOS C 80×80	SDC0808-01	538
DELOS C 90×90	SDC0909-01	560
DELOS C 100×100	SDC1010-01	676

DELOS C	A1	A2	C1	C2	H1	H2
80×80	800	800	180	180	45	12
90×90	900	900	180	180	45	12
100×100	1000	1000	180	180	55	12

DELOS C z obudową

Zdejmowana obudowa (od frontu), otwór na syfon Ø 90 mm, nóżki w komplecie, zalecane syfony TB90, TB21, TBXS, R500, R580, R510 lub 690 P.

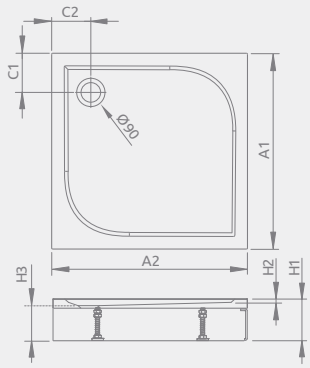

Model	Nr artykułu	Cena brutto
DELOS C z obudową 80×80	4C88170-03	733
DELOS C z obudową 90×90	4C99170-03	773
DELOS C z obudową 100×100	4C11170-03	932

DELOS C z obudową	A1	A2	C1	C2	H1	H2	H3
80×80	800	800	180	180	145	12	94
90×90	900	900	180	180	150	12	94
100×100	1000	1000	180	180	155	12	94

ARGOS C

Do montażu bezpośrednio na podłodze, otwór na syfon Ø 90 mm, zalecany syfon R399.

Możliwość zakupu nóżek. Szczegóły na str. 388.

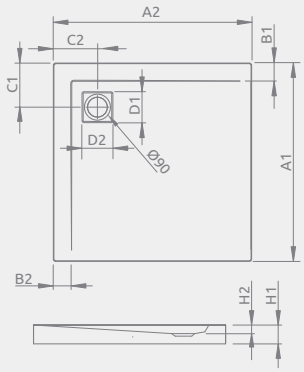

Model	Nr artykułu	Cena brutto
ARGOS C 80×80	4AC88-01	672
ARGOS C 90×90	4AC99-01	704
ARGOS C 100×100	4AC1010-01	812

ARGOS C	A1	A2	B1	B2	C1	C2	D1	D2	H1	H2
80×80	800	800	80	80	200	200	135	135	55	20
90×90	900	900	80	80	200	200	135	135	55	20
100×100	1000	1000	80	80	200	200	135	135	55	20

Brodziki akrylowe

Brodziki na podstawie styropianowej

Ceny detaliczne podano w PLN. Wymiary podane są w mm.

ARGOS C z obudową

Aluminiowa obudowa w kolorze chrom lub białym, otwór na syfon Ø 90 mm, zalecany syfon R399. Zamawiając brodzik należy wybrać wariant obudowy*.

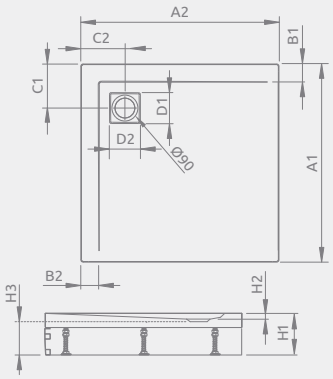

ARGOS C	A1	A2	B1	B2	C1	C2	D1	D2	H1	H2	H3
80×80	800	800	80	80	200	200	135	135	145	20	95
90×90	900	900	80	80	200	200	135	135	145	20	95
100×100	1000	1000	80	80	200	200	135	135	145	20	95

PANEL

Wymiar	Kolor	Nr artykułu	Cena brutto
800	chrom	001-510074001	101
900		001-510084001	105
1000		001-510094001	110
800	biały	001-510074004	79
900		001-510084004	84
1000		001-510094004	88

ZAKOŃCZENIE

Wersja	Kolor	Nr artykułu	Cena brutto
lewe	chrom	003-019000101	19
prawe		003-019000201	19
lewe	białe	003-019000104	13
prawe		003-019000204	13

BRODZIK Z NÓŻKAMI

Model	Nr artykułu	Cena brutto
ARGOS C z nóżkami 80×80	4ACN88-02	711
ARGOS C z nóżkami 90×90	4ACN99-02	756
ARGOS C z nóżkami 100×100	4ACN1010-02	840

NAROŻNIK

Kolor	Nr artykułu	Cena brutto
chrom	003-019000301	20
biały	003-019000304	14

ARGOS – warianty obudowy

Zamawiając brodzik należy wybrać wariant obudowy i zależnie od niego zamówić:

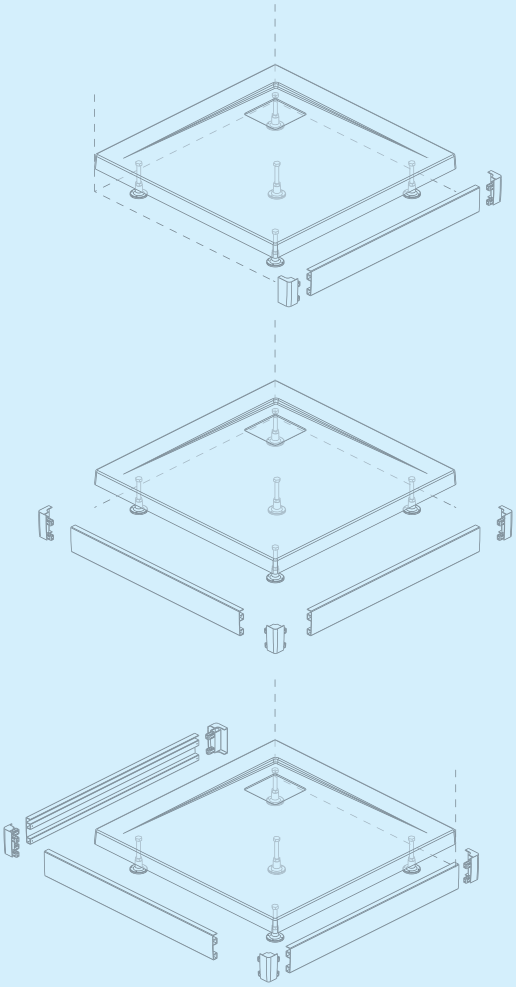

Wariant jednostronny
(do drzwi wnękowych) – brodzik z nóżkami, 1 panel, 2 zakończenia w odpowiednich kolorach

Wariant dwustronny L
(do kabin narożnych) – brodzik z nóżkami, 2 panele w odpowiednich długościach i kolorach, 2 zakończenia i 1 narożnik w odpowiednich kolorach

Wariant trzystronny U
(do kabin przyściennych) – brodzik z nóżkami, 3 panele w odpowiednich długościach i kolorach, 2 zakończenia i 2 narożniki w odpowiednich kolorach

Brodziki z wypełnieniem
Brodziki z konglomeratu marmurowego

Ceny detaliczne podano w PLN. Wymiary podane są w mm.

RODOS C Compact

Zintegrowana obudowa (z dwóch stron), otwór na syfon Ø 90 mm, nóżki w komplecie, zalecane syfony TB90, TB21, TBXS lub 690 P.

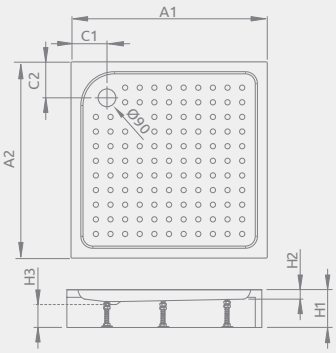

RODOS C	A1	A2	C1	C2	H1	H2	H3
80×80	800	800	165	165	165	30	90
90×90	900	900	210	210	165	30	90

Model	Nr artykułu	Cena brutto
RODOS C Compact 80×80	4K88155-04	420
RODOS C Compact 90×90	4K99155-04	447

KORFU C

Zdejmowana obudowa, otwór na syfon Ø 50 mm, stelaż w komplecie, zalecany syfon B602R.

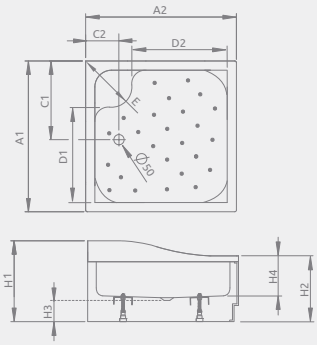

KORFU C	A1	A2	C1	C2	D1	D2	E	H1	H2	H3	H4
80×80	800	800	450	190	410	410	390	480	370	120	230
90×90	900	900	490	190	480	480	430	480	370	120	230

Model	Nr artykułu	Cena brutto
KORFU C 80×80	4C88400-03	767
KORFU C 90×90	4C99400-03	790

SIROS C

Podstawa styropianowa **do obudowania płytkami**, otwór na syfon Ø 90 mm, zalecane syfony TB90 lub 690 P.

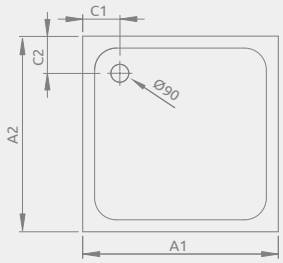

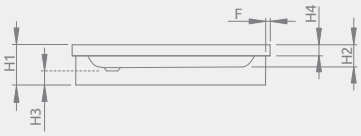

SIROS C	A1	A2	C1	C2	F	H1	H2	H3	H4
80×80	800	800	180	180	15	170	70	90	36
90×90	900	900	180	180	15	170	70	90	36

Model	Nr artykułu	Cena brutto
SIROS C 80×80	SBC8817-1	513
SIROS C 90×90	SBC9917-1	537

SIROS C Compact

Zintegrowana obudowa (z czterech stron), podstawa styropianowa, otwór na syfon Ø 90 mm, zalecane syfony TB90, TB21, TBXS lub 690 P.

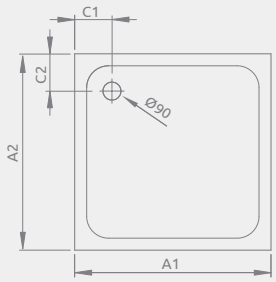

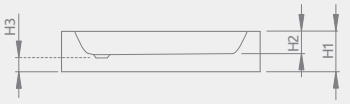

SIROS C Compact	A1	A2	C1	C2	H1	H2	H3
80×80	800	800	180	180	170	70	90
90×90	900	900	180	180	170	70	90

Model	Nr artykułu	Cena brutto
SIROS C Compact 80×80	SBC8817-2	499
SIROS C Compact 90×90	SBC9917-2	522

Brodziki akrylowe

Brodziki na podstawie styropianowej

Ceny detaliczne podano w PLN. Wymiary podane są w mm.

NAXOS C

Podstawa styropianowa **do obudowania płytkami**, otwór na syfon Ø 50 mm, zalecane syfony TB50 lub 578 P.

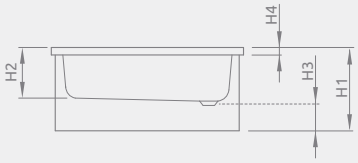

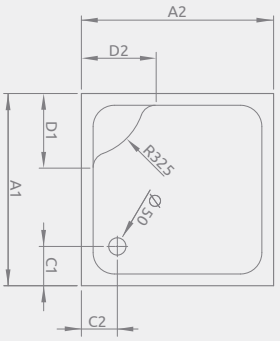

Model	Nr artykułu	Cena brutto
NAXOS C 80×80	SNC8841-28	665
NAXOS C 90×90	SNC9941-28	688

NAXOS C	A1	A2	C1	C2	D1	D1	H1	H2	H3	H4
80×80	800	800	200	200	380	380	410	260	130	38
90×90	900	900	200	200	380	380	410	260	130	38

GIAROS D

Do montażu bezpośrednio na podłodze, otwór na syfon Ø 50 mm, zalecany syfon 5SL1. Nóżki w komplecie.

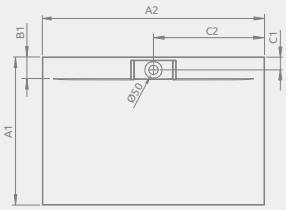

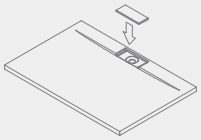

Model	Nr artykułu	Cena brutto
GIAROS D 90×80	M3GRD9080	1 150
GIAROS D 100×80	MKGD1080-03	1 290
GIAROS D 100×90	MKGD1090-03	1 350
GIAROS D 110×80	M3GRD1180	1 350
GIAROS D 110×90	MKGD1190-03	1 390
GIAROS D 120×80	MKGD1280-03	1 350
GIAROS D 120×90	MKGD1290-03	1 390
GIAROS D 120×100	M3GRD1210	1 550
GIAROS D 140×90	MKGD1490-03	1 590

GIAROS D	A1	A2	B1	C1	C2	H1	H2
90×80	800	900	100	70	450	40	18
100×80	800	1000	100	70	500	40	18
100×90	900	1000	100	70	500	40	18
110×80	800	1100	100	70	550	40	18
110×90	900	1100	100	70	550	40	18
120×80	800	1200	100	70	600	40	18
120×90	900	1200	100	70	600	40	18
120×100	1000	1200	100	70	600	40	18
140×90	900	1400	100	70	700	40	18

DOROS PLUS D

Do montażu bezpośrednio na podłodze, otwór na syfon Ø 90 mm, zalecany syfon TB90.

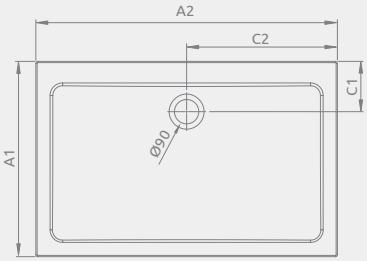

Model	Nr artykułu	Cena brutto
DOROS PLUS D 90×80	SDRPD9080-01	851
DOROS PLUS D 100×80	SDRPD1080-01	882
DOROS PLUS D 100×90	SDRPD1090-01	914
DOROS PLUS D 110×80	SDRPD1180-01	914
DOROS PLUS D 110×90	SDRPD1190-01	987
DOROS PLUS D 120×80	SDRPD1280-01	987
DOROS PLUS D 120×90	SDRPD1290-01	1 050
DOROS PLUS D 120×100	SDRPD1210-01	1 134
DOROS PLUS D 130×90	SDRPD1390-01	1 134

DOROS PLUS D	A1	A2	C1	C2	H1	H2
90×80	800	900	205	450	50	12
100×80	800	1000	205	500	50	12
100×90	900	1000	205	500	50	12
110×80	800	1100	205	550	50	12
110×90	900	1100	205	550	50	12
120×80	800	1200	205	600	50	12
120×90	900	1200	205	600	50	12
120×100	1000	1200	205	600	50	12
130×90	900	1300	205	650	50	12

DOROS D

Do montażu bezpośrednio na podłodze, otwór na syfon Ø 90 mm, zalecane syfony TB90, TB21, TBXS, R500, R580, R510, R400 SLIM, R400W SLIM.

Możliwość zakupu nóżek.
Szczegóły na str. 388.

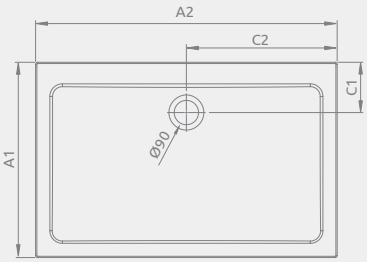

Model	Nr artykułu	Cena brutto
DOROS D 90×80	SDRD9080-01	620
DOROS D 100×80	SDRD1080-01	651
DOROS D 100×90	SDRD1090-01	683
DOROS D 110×80	SDRD1180-01	683
DOROS D 110×90	SDRD1190-01	725
DOROS D 120×80	SDRD1280-01	725
DOROS D 120×90	SDRD1290-01	788
DOROS D 120×100	SDRD1210-01	872
DOROS D 130×90	SDRD1390-01	872

DOROS D	A1	A2	C1	C2	H1	H2
90×80	800	900	205	450	50	12
100×80	800	1000	205	500	50	12
100×90	900	1000	205	500	50	12
110×80	800	1100	205	550	50	12
110×90	900	1100	205	550	50	12
120×80	800	1200	205	600	50	12
120×90	900	1200	205	600	50	12
120×100	1000	1200	205	600	50	12
130×90	900	1300	205	650	50	12

Ceny detaliczne podano w PLN. Wymiary podane są w mm.

Brodziki z wypełnieniem

Brodziki z konglomeratu marmurowego

Model	Nr artykułu	Cena brutto
DOROS D Compact 90×80	SDRD9080-05	672
DOROS D Compact 100×80	SDRD1080-05	704
DOROS D Compact 100×90	SDRD1090-05	735
DOROS D Compact 110×80	SDRD1180-05	735
DOROS D Compact 110×90	SDRD1190-05	777
DOROS D Compact 120×80	SDRD1280-05	777
DOROS D Compact 120×90	SDRD1290-05	840
DOROS D Compact 120×100	SDRD1210-05	924
DOROS D Compact 130×90	SDRD1390-05	924

DOROS D Compact

Zintegrowana obudowa (z czterech stron), nóżki w komplecie, otwór na syfon Ø 90 mm, zalecane syfony R500, R580, R510, R400 SLIM, R400W SLIM.

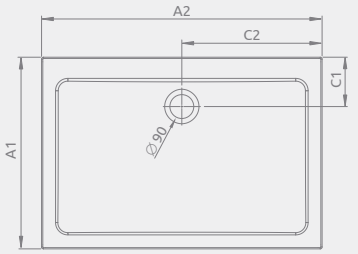

Doros D Compact	A1	A2	C1	C2	H1	H2	H3
90×80	800	900	205	450	115	12	78
100×80	800	1000	205	500	115	12	78
100×90	900	1000	205	500	115	12	78
110×80	800	1100	205	550	115	12	78
110×90	900	1100	205	550	115	12	78
120×80	800	1200	205	600	115	12	78
120×90	900	1200	205	600	115	12	78
120×100	1000	1200	205	600	115	12	78
130×90	900	1300	205	650	115	12	78

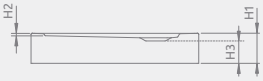

Model	Nr artykułu	Cena brutto
ARGOS D 90×80	4AD89-01	704
ARGOS D 100×80	4AD810-01	780
ARGOS D 120×80	4AD812-01	856
ARGOS D 100×90	4AD910-01	812
ARGOS D 110×90	4AD911-01	856
ARGOS D 120×90	4AD912-01	898
ARGOS D 140×90	4AD914-01	1 019
ARGOS D 150×90	4AD915-01	1 071
ARGOS D 160×90	4AD916-01	1 124

ARGOS D

Do montażu bezpośrednio na podłodze, otwór na syfon Ø 90 mm, zalecany syfon R399.

Możliwość zakupu nóżek. Szczegóły na str. 388.

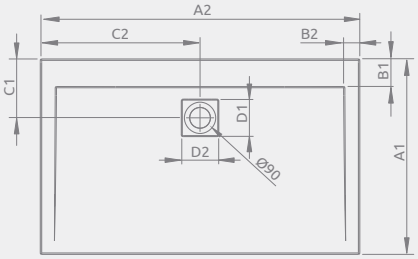

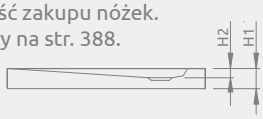

ARGOS D	A1	A2	B1	B2	C1	C2	D1	D2	H1	H2
90×80	800	900	100	50	220	450	135	135	55	20
100×80	800	1000	100	50	220	500	135	135	55	20
120×80	800	1200	100	55	220	600	135	135	55	20
100×90	900	1000	100	50	220	500	135	135	55	20
110×90	900	1100	100	50	220	550	135	135	55	20
120×90	900	1200	100	55	220	600	135	135	55	20
140×90	900	1400	100	55	220	700	135	135	55	20
150×90	900	1500	100	60	220	750	135	135	55	25
160×90	900	1600	100	60	220	800	135	135	55	25

ARGOS D z obudową

Aluminiowa obudowa w kolorze chrom lub białym, otwór na syfon Ø 90 mm, zalecany syfon R399. Zamawiając brodzik należy wybrać wariant obudowy*

* warianty obudowy str. 401

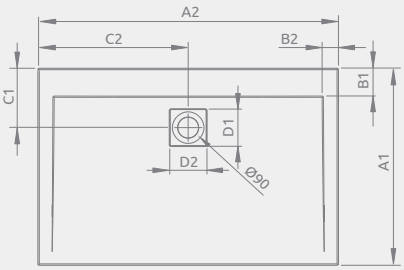

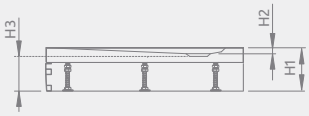

ARGOS D	A1	A2	B1	B2	C1	C2	D1	D2	H1	H2	H3
90×80	800	900	100	50	220	450	135	135	145	20	90
100×80	800	1000	100	50	220	500	135	135	145	20	90
120×80	800	1200	100	55	220	600	135	135	145	20	90
100×90	900	1000	100	50	220	500	135	135	145	20	90
110×90	900	1100	100	50	220	550	135	135	145	20	90
120×90	900	1200	100	55	220	600	135	135	145	20	90
140×90	900	1400	100	55	220	700	135	135	145	20	90
150×90	900	1500	100	60	220	750	135	135	145	25	90
160×90	900	1600	100	60	220	800	135	135	145	25	90

BRODZIK Z NÓŻKAMI

Model	Nr artykułu	Cena brutto
ARGOS D z nóżkami 90×80	4ADN89-02	794
ARGOS D z nóżkami 100×80	4ADN810-02	875
ARGOS D z nóżkami 120×80	4ADN812-02	957
ARGOS D z nóżkami 100×90	4ADN910-02	909
ARGOS D z nóżkami 110×90	4ADN911-02	957
ARGOS D z nóżkami 120×90	4ADN912-02	1002
ARGOS D z nóżkami 140×90	4ADN914-02	1 113
ARGOS D z nóżkami 150×90	4ADN915-02	1 187
ARGOS D z nóżkami 160×90	4ADN916-02	1 250

PANEL

Wymiar	Kolor	Nr artykułu	Cena brutto
800	chrom	001-510074001	101
900		001-510084001	105
1000		001-510094001	110
1100		001-510104001	117
1200		001-510114001	123
1400		001-510134001	141
1500		001-510144001	146
1600		001-510154001	151
800	biały	001-510074004	79
900		001-510084004	84
1000		001-510094004	88
1100		001-510104004	94
1200		001-510114004	99
1400		001-510134004	111
1500		001-510144004	116
1600		001-510154004	121

ZAKOŃCZENIE

Wersja	Kolor	Nr artykułu	Cena brutto
lewe	chrom	003-019000101	19
prawe		003-019000201	19
lewe	białe	003-019000104	13
prawe		003-019000204	13

NAROŻNIK

Kolor	Nr artykułu	Cena brutto
chrom	003-019000301	20
biały	003-019000304	14

Brodziki akrylowe

Brodziki na podstawie styropianowej

Ceny detaliczne podano w PLN. Wymiary podane są w mm.

DELOS D z obudową

Zdejmowana obudowa (od frontu), otwór na syfon Ø 90 mm, nóżki w komplecie, zalecane syfony TB90, TB21, TBXS, R500, R580, R510, lub 690 P.

Rysunek przedstawia prawą wersję obudowy. Brodzik zawsze jest taki sam.

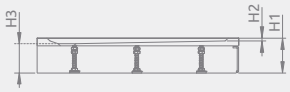

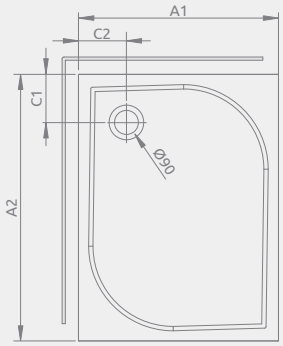

Model	Nr artykułu	Cena brutto
DELOS D z obudową 80×75	4D87514-03L	777
DELOS D z obudową 80×75	4D87514-03R	777
DELOS D z obudową 90×75	4D97514-03L	800
DELOS D z obudową 90×75	4D97514-03R	800
DELOS D z obudową 100×75	4D17515-03L	826
DELOS D z obudową 100×75	4D17515-03R	826

Delos D z obudową	A1	A2	C1	C2	H1	H2	H3
80×75	800	750	180	180	145	12	94
90×75	900	750	180	180	145	12	94
100×75	1000	750	180	180	155	12	94

DELOS D

Do montażu bezpośrednio na podłodze, otwór na syfon Ø 90 mm, zalecane syfony TB90, TB21, TBXS, R500, R580, R510, R400 SLIM, R400W SLIM.

Możliwość zakupu nóżek. Szczegóły na str. 388.

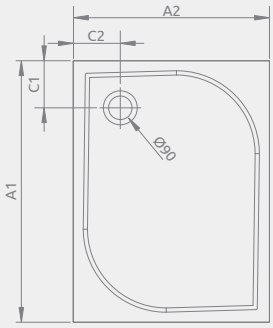

Model	Nr artykułu	Cena brutto
DELOS D 80×75	4D87545-03	545
DELOS D 90×75	4D97545-03	573
DELOS D 100×75	4D17555-03	614

Delos D	A1	A2	C1	C2	H1	H2
80×75	800	750	180	180	45	12
90×75	900	750	180	180	45	12
100×75	1000	750	180	180	55	12

LAROS D Compact

Zintegrowana obudowa (z czterech stron), nóżki w komplecie, otwór na syfon Ø 90 mm, zalecane syfony TB90, TB21, TBXS, R500 , R580, R510 lub 690 P.

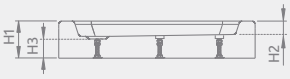

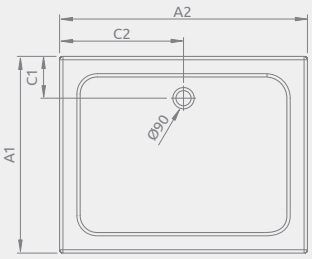

Model	Nr artykułu	Cena brutto
LAROS D Compact 90×80	SLD8917-01	529
LAROS D Compact 100×80	SLD81017-01	548
LAROS D Compact 120×80	SLD81217-01	640
LAROS D Compact 100×90	SLD91017-01	627
LAROS D Compact 120×90	SLD91217-01	721

Laros D	A1	A2	C1	C2	H1	H2	H3
90×80	800	900	190	400	170	55	90
100×80	800	1000	190	500	170	55	90
120×80	800	1200	190	500	170	55	90
100×90	900	1000	190	600	170	55	90
120×90	900	1200	190	600	170	55	90

Brodzik posiada powierzchnię o właściwościach antypoślizgowych.

ZANTOS F

Do montażu bezpośrednio na podłodze, otwór na syfon Ø 90 mm, zalecane syfony TB90, TB21, TBXS, R500, R580, R510.

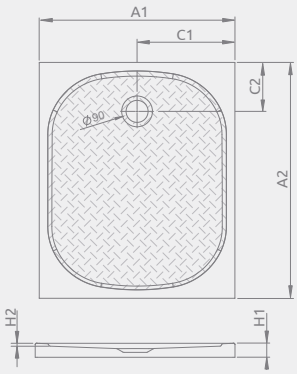

Model	Nr artykułu	Cena brutto
ZANTOS F 100×80	M3ZNF1080-06	1 123
ZANTOS F 100×90	M3ZNF1090-06	1 159
ZANTOS F 120×80	M3ZNF1280-06	1 159
ZANTOS F 120×90	M3ZNF1290-06	1 206

ZANTOS F	A1	A2	C1	C2	H1	H2
100×80	800	1000	400	200	32	10
100×90	900	1000	450	200	32	10
120×80	800	1200	400	200	32	10
120×90	900	1200	450	200	32	10

Możliwość dokupienia nóżek.

Nr artykułu	Wymiary brodzika	Cena brutto
NB003-M8	wszystkie wymiary	71

Ceny detaliczne podano w PLN. Wymiary podane są w mm.

Brodziki z wypełnieniem

Brodziki z konglomeratu marmurowego

Brodziki prostokątne

Model	Nr artykułu	Cena brutto
DOROS PLUS F 90×70*	SDRFP9070-01	851 Nowość
DOROS PLUS F 100×70*	SDRFP1070-01	882 Nowość
DOROS PLUS F 100×80	SDRFP1080-01	882
DOROS PLUS F 120×70*	SDRFP1270-01	987 Nowość
DOROS PLUS F 120×80	SDRFP1280-01	987
DOROS PLUS F 120×90	SDRFP1290-01	1 050
DOROS PLUS F 140×80	SDRFP1480-01	1 134

DOROS PLUS F

Do montażu bezpośrednio na podłodze, otwór na syfon Ø 90 mm, zalecane syfony TB90.

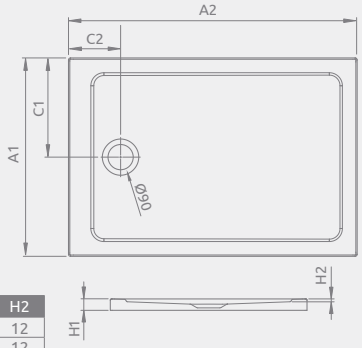

DOROS PLUS F	A1	A2	C1	C2	H1	H2
90×70	700	900	350	205	55	12
100×70	700	1000	350	205	55	12
100×80	800	1000	400	205	55	12
120×70	700	1200	350	205	55	12
120×80	800	1200	400	205	55	12
120×90	900	1200	450	205	55	12
140×80	800	1400	400	205	55	12

Model	Nr artykułu	Cena brutto
DOROS F 90x70	SDRF9070-01	620 Nowość
DOROS F 100x70	SDRF1070-01	651 Nowość
DOROS F 100×80	SDRF1080-01	651
DOROS F 120x70	SDRF1270-01	725 Nowość
DOROS F 120×80	SDRF1280-01	725
DOROS F 120×90	SDRF1290-01	788
DOROS F 140×80	SDRF1480-01	861

DOROS F

Do montażu bezpośrednio na podłodze, otwór na syfon Ø 90 mm, zalecane syfony TB90, TB21, TBXS, R500, R580, R510 lub R400 SLIM, R400W SLIM.

Możliwość zakupu nóżek. Szczegóły na str. 388.

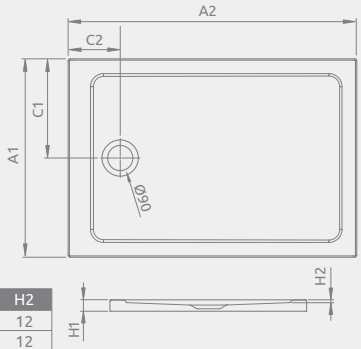

DOROS F	A1	A2	C1	C2	H1	H2
90×70	700	900	350	205	55	12
100×70	700	1000	350	205	55	12
100×80	800	1000	400	205	55	12
120×70	700	1200	350	205	55	12
120×80	800	1200	400	205	55	12
120×90	900	1200	450	205	55	12
140×80	800	1400	400	205	55	12

Model	Nr artykułu	Cena brutto
DOROS F Compact 90×70	SDRFP9070-05	672 Nowość
DOROS F Compact 100×70	SDRFP1070-05	704 Nowość
DOROS F Compact 100×80	SDRFP1080-05	704
DOROS F Compact 120×70	SDRFP1270-05	777 Nowość
DOROS F Compact 120×80	SDRFP1280-05	777
DOROS F Compact 120×90	SDRFP1290-05	840
DOROS F Compact 140×80	SDRFP1480-05	914

DOROS F Compact

Zintegrowana obudowa (z czterech stron), nóżki w komplecie, otwór na syfon Ø 90 mm, zalecane syfony R500, R580, R510, R400 SLIM, R400W SLIM.

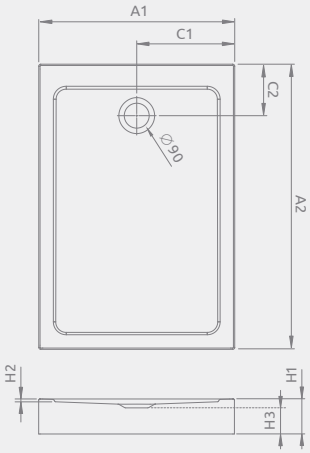

DOROS F Compact	A1	A2	C1	C2	H1	H2	H3
90×70	700	900	350	205	120	12	75
100×70	700	1000	350	205	120	12	75
100×80	800	1000	400	205	120	12	75
120×70	700	1200	350	205	120	12	75
120×80	800	1200	400	205	120	12	75
120×90	900	1200	450	205	120	12	75
140×80	800	1400	400	205	120	12	75

Brodziki pięciokątne

Model	Nr artykułu	Cena brutto
DOROS PLUS PT 90×90	SDRPTP9090-01	861

DOROS PLUS PT

Do montażu bezpośrednio na podłodze, otwór na syfon Ø 90 mm, zalecane syfony TB90.

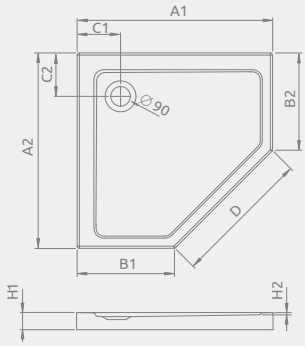

DOROS Plus PT	A1	A2	B1	B2	C1	C2	D	H1	H2
90×90	900	900	450	450	200	200	635	50	12

Brodziki akrylowe

Brodziki na podstawie styropianowej

Ceny detaliczne podano w PLN. Wymiary podane są w mm.

DOROS PT

Do montażu bezpośrednio na podłodze, otwór na syfon Ø90 mm, zalecane syfony TB90, TB21, TBXS, R500, R580, R510 lub R400 SLIM.

Możliwość zakupu nóżek.
Szczegóły na str. 388.

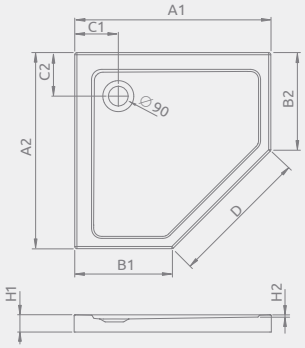

Doros PT	A1	A2	B1	B2	C1	C2	D	H1	H2
90×90	900	900	450	450	200	200	635	50	12

Model	Nr artykułu	Cena brutto
DOROS PT 90×90	SDRPT9090-01	630

DOROS PT Compact

Zintegrowana obudowa (z pięciu stron), nóżki w komplecie, otwór na syfon Ø90 mm, zalecane syfony R500, R580, R510, R400 SLIM, R400W SLIM.

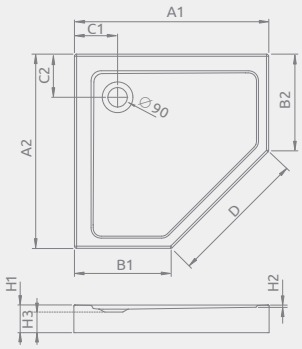

DOROS PT Compact	A1	A2	B1	B2	C1	C2	D	H1	H2	H3
90×90	900	900	450	450	200	200	635	115	12	75

Model	Nr artykułu	Cena brutto
DOROS PT Compact 90×90	SDRPTP9090-05	683

DOROS PT E

Do montażu bezpośrednio na podłodze, otwór na syfon Ø 90 mm, zalecane syfony TB90, TB21, TBXS, R500, R580, R510, R400 SLIM , R400W SLIM.

Rysunek przedstawia lewą wersję brodzika.

Możliwość zakupu nóżek.
Szczegóły na str. 388.

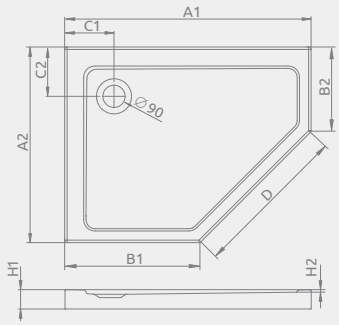

Doros PT E	A1	A2	B1	B2	C1	C2	D	H1	H2
100×80	1000	800	550	350	200	200	635	50	12

Model	Nr artykułu	Cena brutto
Doros PT E 100x80 lewy	SDRPT1080-01L	630
Doros PT E 100x80 prawy	SDRPT1080-01R	630

DOROS PT E Compact

Zintegrowana obudowa (z pięciu stron), nóżki w komplecie, otwór na syfon Ø 90 mm, zalecane syfony R500, R580, R510, R400 SLIM, R400W SLIM.

Rysunek przedstawia prawą wersję brodzika.

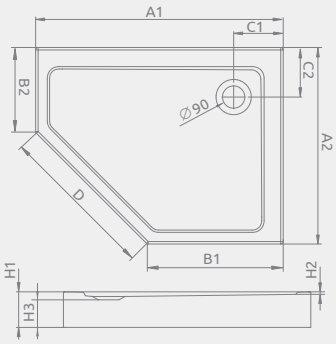

DOROS PT E Compact	A1	A2	B1	B2	C1	C2	D	H1	H2	H3
100×80	1000	800	550	350	200	200	635	115	12	75

Model	Nr artykułu	Cena brutto
Doros PT E Compact 100x80 lewy	SDRPTP1080-05L	683
Doros PT E Compact 100x80 prawy	SDRPTP1080-05R	683

Ceny detaliczne podano w PLN. Wymiary podane są w mm.

Brodziki z wypełnieniem
Brodziki z konglomeratu marmurowego

GRAWER

Indywidualny grawer na szkle

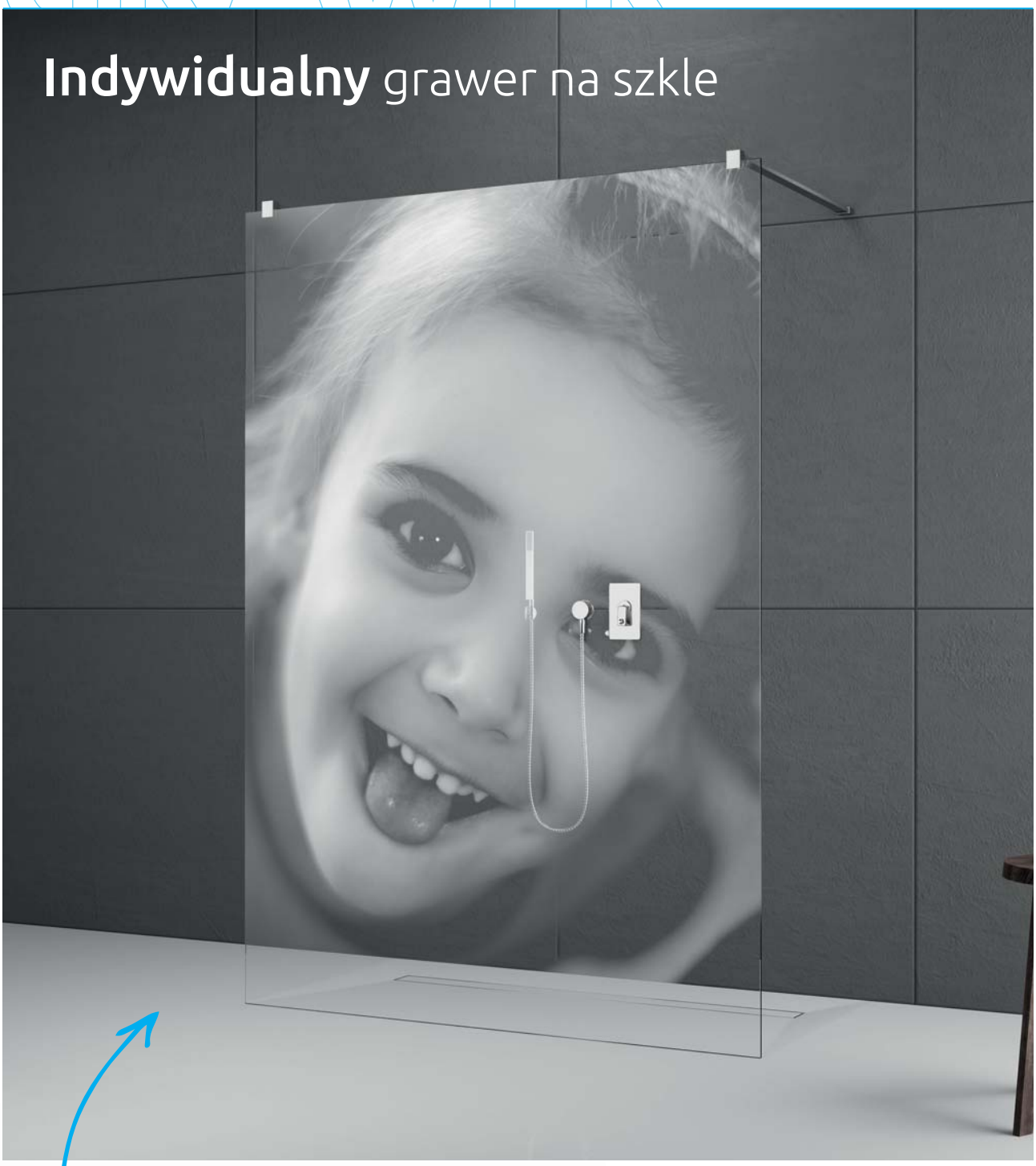

WYMAGANIA TECHNICZNE:
fotografia o wielkości co najmniej 1500 px na każdy metr graweru, np. grawer w formacie 1,4 m × 2 m = 2100 × 3000 px

Jakość graweru zależy od ostrości dostarczonego zdjęcia.

Zapraszamy do zapoznania się z naszymi propozycjami wzorów graweru lub przesłania własnego motywu. Precyzyjna wiązka laserowego światła przeniesie go na szklaną taflę wybranej przez Państwa kabiny lub drzwi prysznicowych.

Cena graweru indywidualnego 240 zł brutto za 1m² grawerowanej powierzchni

Termin realizacji zamówienia wynosi 10 dni roboczych

Więciej informacji na str. 16.

Syfony i akcesoria

TURBOFLOW 2 TB21

Syfon do brodzików, czyszczony od góry, o bardzo wysokiej szybkości spływu wody, z chromowaną pokrywą, łukiem odpływowym 135° z możliwością wielokierunkowego pozycjonowania odpływu wody.

Otwór odpływowy: ∅ **90 mm**
Pokrywa: ∅ **118 mm**
Odpływ: ∅ **40/50 mm**
Wysokość: **80 mm**

Cena brutto: **119 PLN**

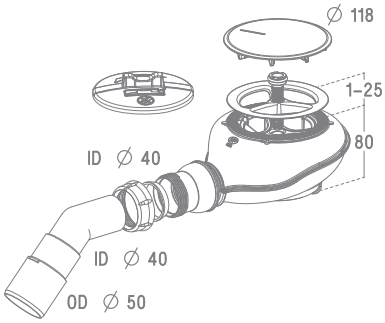

90 mm

TURBOFLOW TBXS* Nowość

Syfon do brodzików z ruchomą klapką magnetyczną otwierającą się pod wpływem strumienia wody. Gdy przepływ wody spada, siła magnetyczna powoduje powrót klapki do pozycji zamkniętej. Syfon nie przepuszcza nieprzyjemnych zapachów nawet podczas długiej przerwy w używaniu.

Otwór odpływowy: ∅ **90 mm**
Pokrywa: ∅ **118 mm**
Odpływ: ∅ **40/50 mm**
Wysokość: **66 mm**

Cena brutto: **149 PLN**

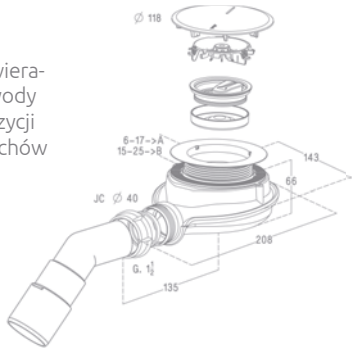

90 mm

TURBOFLOW TB90

Syfon do brodzików, czyszczony od góry, o wysokiej szybkości spływu wody, z chromowaną lub białą pokrywą i łukiem odpływowym 135° z możliwością wielokierunkowego pozycjonowania odpływu.
TB90 – pokrywa w kolorze chrom
TB90 White – pokrywa w kolorze białym

Otwór odpływowy: ∅ **90 mm**
Pokrywa: ∅ **112 mm**
Odpływ: ∅ **40/50 mm**
Wysokość: **80 mm**

Cena brutto: **99 PLN**

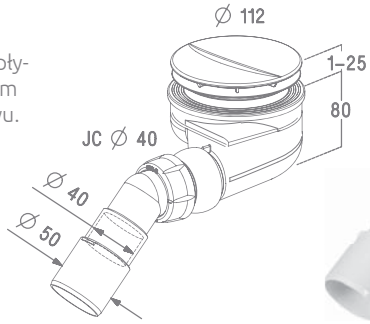

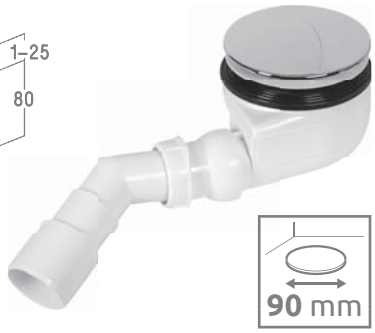

90 mm

R500

Syfon do brodzików, czyszczony od góry z podwyższoną prędkością spływu wody, z chromowaną pokrywą i łukiem odpływowym 135°.

Otwór odpływowy: ∅ **90 mm**
Pokrywa: ∅ **120 mm**
Odpływ: ∅ **40/50 mm**
Wysokość: **70 mm**

Cena brutto: **99 PLN**

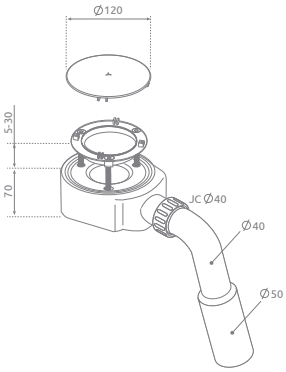

90 mm

R510 Nowość

Syfon do brodzików czyszczony od góry, z podwyższoną prędkością spływu wody, z pokrywą wykonaną ze stali nierdzewnej i łukiem odpływowym 135°. Syfon posiada dodatkowe sitko filtrujące nieczystości.

Otwór odpływowy: ∅ **90 mm**
Pokrywa: ∅ **120 mm**
Odpływ: ∅ **40/50 mm**
Wysokość: **51 mm**

Cena brutto: **109 PLN**

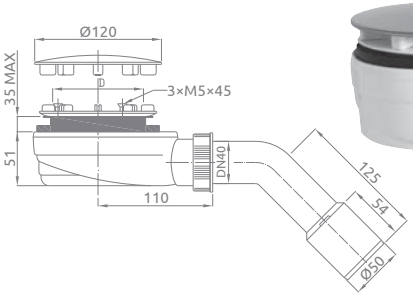

90 mm

* dostępny od 1 maja 2018 r.
Ceny detaliczne podano w PLN. Wymiary podane są w mm.

R580 Nowość

Syfon do brodzików czyszczony od góry, z podwyższoną prędkością spływu wody, z pokrywą wykonaną ze stali nierdzewnej i łukiem odpływowym 135°.

Otwór odpływowy: Ø **90 mm**
Pokrywa: Ø **120 mm**
Odpływ: Ø **40/50 mm**
Wysokość: **58 mm**

Cena brutto: **99 PLN**

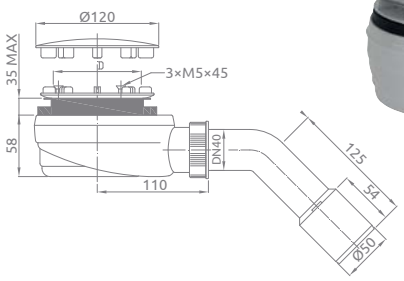

90 mm

R399

Syfon do brodzików, czyszczony od góry z podwyższoną prędkością spływu wody – 38 l/min, z chromowaną lub białą kwadratową pokrywą i łukiem odpływowym 135°.
R399 – pokrywa w kolorze chrom
R399 White – pokrywa w kolorze białym

Otwór odpływowy: ∅ **90 mm**
Pokrywa: **120×120 mm**
Odpływ: ∅ **40/50 mm**
Wysokość: **70 mm**

Cena brutto: **119 PLN**

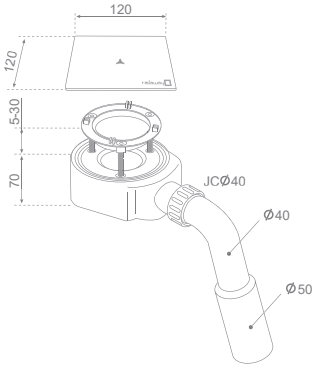

90 mm

R400 SLIM

Syfon do brodzików z membraną silikonową nieprzepuszczającą nieprzyjemnych zapachów nawet podczas długiej przerwy w używaniu.

Otwór odpływowy: ∅ **90 mm**
Pokrywa: ∅ **120 mm**
Odpływ: ∅ **40/50 mm**
Wysokość: **40 mm**

Cena brutto: **99 PLN**

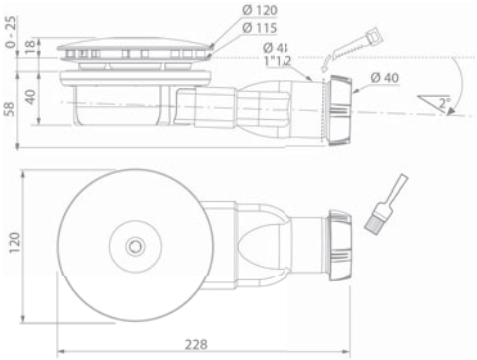

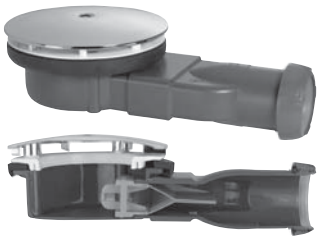

90 mm

R400W SLIM Nowość

Syfon do brodzików z chromowaną pokrywą, o kompaktowych wymiarach.

Otwór odpływowy: ∅ **90 mm**
Pokrywa: ∅ **120 mm**
Odpływ: ∅ **40/50 mm**
Wysokość: **40 mm**

Cena brutto: **99 PLN**

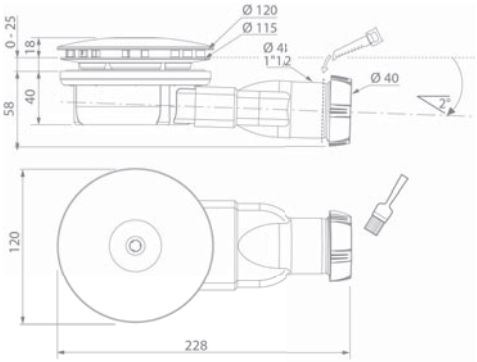

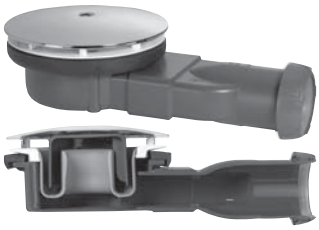

90 mm

690 P

Syfon do brodzików z chromowaną pokrywą i łukiem odpływowym 135°.

Otwór odpływowy: ∅ **90 mm**
Pokrywa: ∅ **115 mm**
Odpływ: ∅ **40/50 mm**
Wysokość: **80 mm**

Cena brutto: **69 PLN**

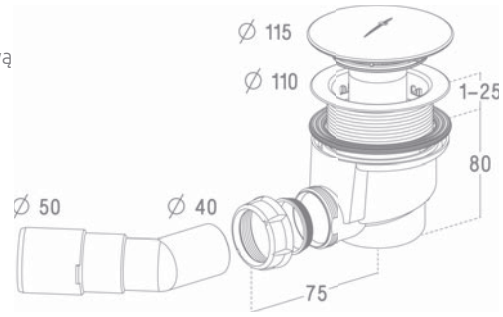

90 mm

TURBOFLOW TB50

Syfon do brodzików, czyszczony od góry o wysokiej szybkości spływu wody, z chromowaną pokrywą i łukiem odpływowym 135° z możliwością wielokierunkowego pozycjonowania odpływu.

Otwór odpływowy: ∅ **50 mm**
Pokrywa: ∅ **74 mm**
Odpływ: ∅ **40/50 mm**
Wysokość: **80 mm**

Cena brutto: **89 PLN**

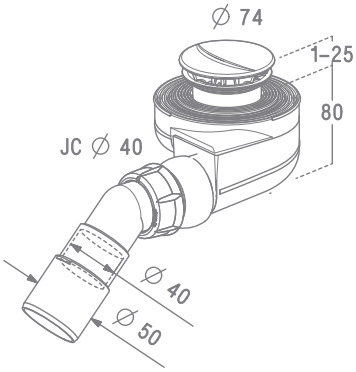

578 P

Syfon do brodzików, czyszczony od góry z automatycznym korkiem typu „click-clack" wykonanym z mosiądzu pokrytego chromem i łukiem odpływowym 135°.

Otwór odpływowy: ∅ **50 mm**
Pokrywa: ∅ **70 mm**
Odpływ: ∅ **40/50 mm**
Wysokość: **97 mm**

Cena brutto: **129 PLN**

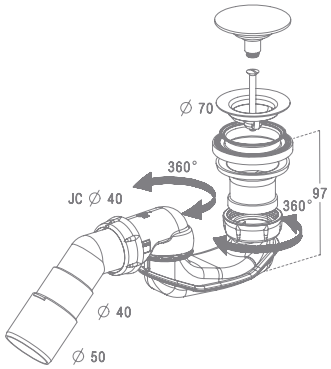

5SL1

Syfon do brodzików Giaros, czyszczony od góry o wysokiej szybkości spływu wody, z łukiem odpływowym 135° z możliwością wielokierunkowego pozycjonowania odpływu.

Otwór odpływowy: ∅ **50 mm**
Odpływ: ∅ **40/50 mm**
Wysokość: **80 mm**

Cena brutto: **76 PLN**

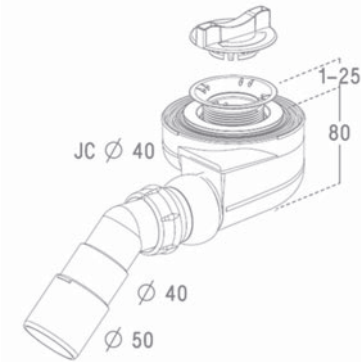

B602R

Automatyczny komplet odpływowo-przelewowy typu „click-clack" ze zintegrowanymi uszczelkami i syfonem czyszczonym od góry z łukiem odpływowym 135°. Korek i zawór spustowy wykonany jest z mosiądzu pokrytego chromem. Zestaw przeznaczony do standardowych wanien i głębokich brodzików prysznicowych.

Otwór odpływowy: ∅ **50 mm**
Pokrywa: ∅ **70 mm**
Odpływ: ∅ **40/50 mm**
Rurka: **500 mm**
Wysokość: **108 lub 124 mm**

Cena brutto: **149 PLN**

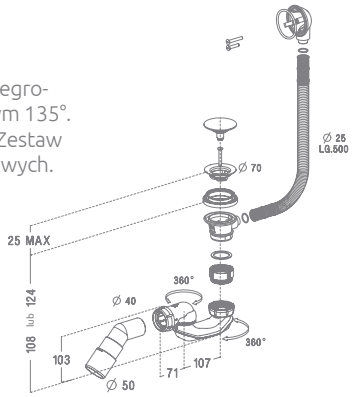

Ceny detaliczne podano w PLN. Wymiary podane są w mm.

AKCESORIA

Wyszczególnienie	Nr artykułu	Cena brutto
Profil wspornika MODO 1500 mm	001-701150001	92
Profil poszerzający Fuenta New, Essenza New +20 mm	P01-154200001	137
Profil poszerzający Fuenta New, Essenza New +40 mm	P01-155200001	167
Profil U poszerzający Carena +10 mm	P01-132195001	121
Profil U poszerzający Carena +20 mm	P01-133195001	128
Profil U poszerzający Almatea DWJ, KDJ, KDD +20 mm	P01-110195001	131
Profil U poszerzający Almatea DWJ, KDJ, KDD +40 mm	P01-111195001	166
Profil U poszerzający Torrenta +20 mm	P01-110185001	127
Profil U poszerzający Torrenta +40 mm	P01-111185001	161
Profil U poszerzający Evo +20 mm	P01-162199801	131
Profil U poszerzający Twist +20 mm	P01-141190001	151
Profil U poszerzający Twist +40 mm	P01-142190001	170
Profil U poszerzający Premium, Premium Plus[1] +20 mm	P01-126190001	151
Profil U poszerzający Premium, Premium Plus[1] +40 mm	P01-127190001	173
Profil U poszerzający Premium Plus DWJ/DWD +20 mm	P01-130190001	166
Profil U poszerzający Premium Plus DWJ/DWD +40 mm	P01-131190001	188
Profil U poszerzający EOS +20 mm	P01-137197001	211
Profil U poszerzający EOS +20 mm	P01-137195001	211
Profil U poszerzający EOS +40 mm	P01-138195001	243
Profil U poszerzający Eos II PDD/KDJ/KDS/KDD/DWJ/DWS +20 mm	P01-110195001	131
Profil U poszerzający Eos II PDD/KDJ/KDS/KDD/DWJ/DWS +40 mm	P01-111195001	166
Profil U poszerzający Eos II Walk-in/KDS/DWD+S/DWD+2S +20 mm	P01-110197001	140
Profil U poszerzający Eos II Walk-in/KDS/DWD+S/DWD+2S +40 mm	P01-111197001	179
Profil U poszerzający Eos II DWD+S +20 mm	P01-137197001	211
Profil U poszerzający Eos II DWJ +20 mm	P01-137195001	211
Profil U poszerzający Eos II DWJ +40 mm	P01-138195001	243
Profil U poszerzający Classic chrom +20 mm	P01-112185001	116
Profil U poszerzający Classic chrom +40 mm	P01-124185001	175
Profil U poszerzający Classic biały +20 mm	P01-112185004	110
Profil U poszerzający Classic biały +40 mm	P01-124185004	181
Profil U poszerzający Vesta +20 mm	P01-120150001	122
Profil U poszerzający Vesta +40 mm	P01-121150001	133
Wspornik dosufitowy	WD-008-01	299
Łącznik wsporników	389000-01	47

[1] pasują tylko do modeli A, B, E, C/D, P
Profili poszerzających nie można łączyć ze sobą.

USZCZELKI POZIOME DO MONTAŻU BEZ LISTWY PROGOWEJ

Uszczelka pozioma Eos i Eos II, Fuenta New, Essenza New, Torrenta do montażu bez listwy progowej[2]	lewa	007-106700500	64
	prawa	007-106700600	64
Uszczelka pozioma Eos PDD, Torrenta PDJ do montażu bez listwy progowej	lewa	007-106301100	83
	prawa	007-106301200	83
Uszczelka pozioma Eos II PDD, Fuenta New PDD, Essenza New PDD, Torrenta PDD do montażu bez listwy progowej	lewa	007-106700100	77
	prawa	007-106700200	77
Uszczelka pozioma Euphoria do montażu bez listwy progowej[2]	lewa	007-108200100	73
	prawa	007-108200200	73
Uszczelka pozioma Euphoria PDD do montażu bez listwy progowej	lewa	007-108200300	77
	prawa	007-108200400	77

[2] z wyjątkiem kabin półokrągłych. Do modeli KDD-B należy zamówić 4 uszczelki poziome.

WSPORNIK KRZYŻOWY
(KOMPLET)

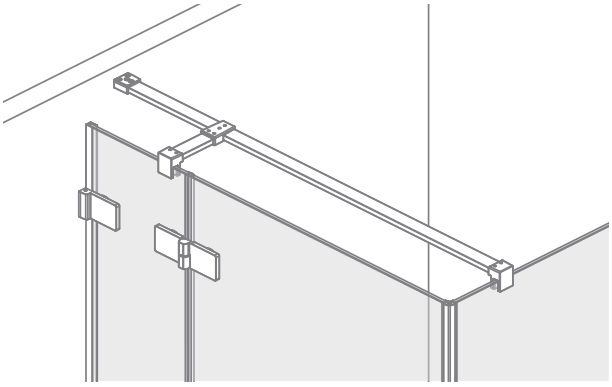

W SKŁAD KOMPLETU WCHODZĄ:
- uchwyt stabilizatora do szyby 2 szt.,
- uchwyt stabilizatora do ściany 1 szt.,
- uchwyt stabilizatora pośredni 1 szt.,
- profil stabilizatora o długości 1500 mm (do samodzielnego docięcia) 1 szt.

Nr art. 6KWK1
Wspornik pasuje do kabin KDJ ze szkłem o grubości 6 mm.

Nr art. 8KWK1
Wspornik pasuje do kabin KDJ ze szkłem o grubości 8 mm.

Cena detaliczna brutto: **399 PLN**

WIESZAK

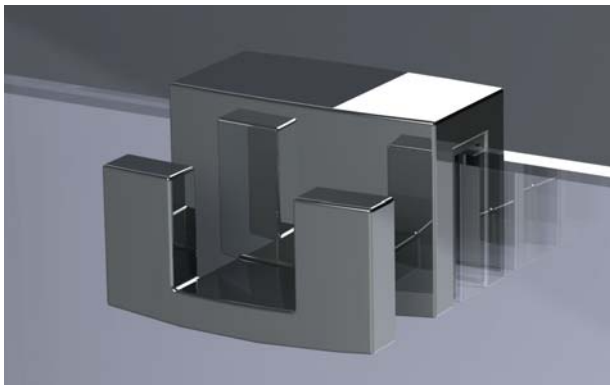

Praktyczny wieszak przeznaczony do mocowania na szkle prostym o grubości 6 mm i 8 mm w kabinach bezprofilowych.

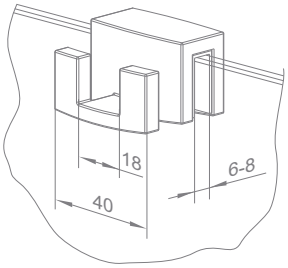

Nr art. WR-001
Cena brutto: **69 PLN**

Ściągaczka łazienkowa

Uniwersalna ściągaczka łazienkowa, wykonana ze stali nierdzewnej, do usuwania wody i pary z kabin prysznicowych, płytek, luster.

Nr art. SR-002
Cena brutto: **89 PLN**

Środki do pielęgnacji kabin

Glass Cleaner

Środek do czyszczenia kabin prysznicowych

Nr art. ZCL-5265

cena brutto

49,00 PLN

Glass Protector

Środek do odświeżania powłoki ochronnej Easy Clean

Nr art. ZPR-5258

cena brutto

59,00 PLN

Ceny detaliczne podano w PLN. Wymiary podane są w mm.

SIEDZISKO PRYSZNICOWE*

- Siedzisko wykonane jest z tworzywa o bardzo wysokiej wytrzymałości
- Powierzchnia siedziska posiada właściwości antybakteryjne i jest przyjemna w dotyku
- Mocowanie do ściany wykonane z chromowanego metalu
- Składane na ścianę, złożone zajmuje tylko 4,5 cm
- Nośność 160 kg
- Prosty i szybki montaż
- Łatwe w utrzymaniu w czystości

Nr art. SPR7011-01
Cena brutto: **550 PLN**

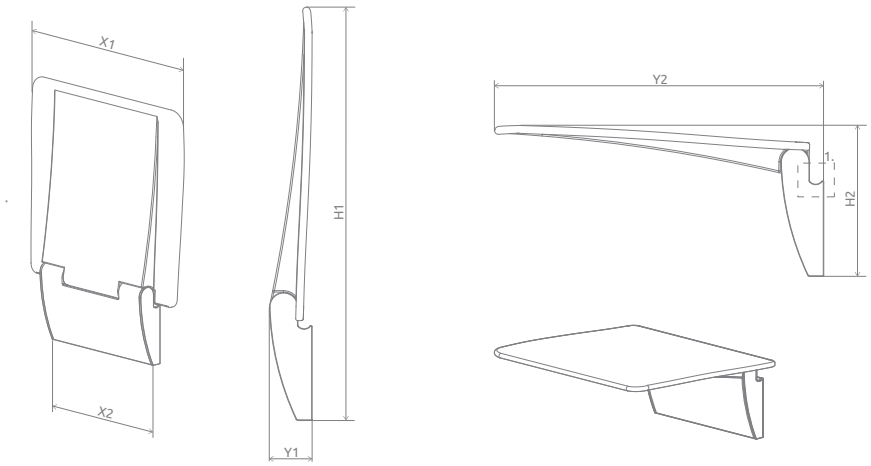

Produkt nie zawiera zestawu montażowego.

* Dostępne od 1 czerwca 2018

Model	X1	X2	Y1	Y2	H1	H2
SPR7011-01	350	233	45	346	437	158

RadaDrain

Kabina prysznicowa coraz częściej montowana jest bezpośrednio na podłodze, z pominięciem tradycyjnego brodzika. Rozwiązanie takie często stosuje się w publicznych pomieszczeniach sanitarnych, w obiektach hotelowych, szpitalnych, sportowych oraz w łazienkach, z których korzystają osoby starsze i niepełnosprawne. Cieszy się również rosnącą popularnością wśród inwestorów indywidualnych. Wielu z nas, widząc takie rozwiązanie, zastanawia się nad jego szczelnością.

Dlatego, poszerzając swoją ofertę o nowoczesne i funkcjonalne brodziki podpłytkowe, szczególną uwagę przywiązywaliśmy do zapewnienia stuprocentowej szczelności proponowanych przez nas rozwiązań. Brodziki podpłytkowe RadaDrain posiadają wbudowany odpływ liniowy lub kratkę ściekową, wyposażone są również w syfon o zwiększonej przepustowości. Bryła brodzików podpłytkowych jest specjalnie wyprofilowana – delikatny 2% spadek w stronę odpływu ułatwia prawidłowe ułożenie płytek, zapewniając spływ wody w odpowiednim kierunku. Dzięki temu unikamy rozlewania się wody po całej podłodze łazienki, co często zdarza się w przypadku nieprawidłowego wykonania spadku posadzki w strefie prysznicowej metodą tradycyjną.

Powierzchnia brodzików podpłytkowych pokryta jest wysokiej jakości matą uszczelniającą. Naddatek maty ponad wymiar brodzika pozwala na ułożenie jej na ścianie oraz podłodze poza strefą prysznicową, gwarantując stuprocentową hydroizolację. Dodatkowym atutem proponowanego przez nas systemu jest szybki i prosty montaż.

W szerokiej palecie produktów posiadamy brodziki podpłytkowe półokrągłe, prostokątne i kwadratowe, z kratką odpływową bądź odpływem liniowym. W przypadku brodzików prostokątnych z odpływem liniowym dostępne są wersje z odpływem umiejscowionym wzdłuż krótkiego lub długiego boku brodzika. Do Państwa wyboru przygotowaliśmy pięć wzorów rusztów oraz dwa rodzaje rynien, dostosowanych do różnej grubości płytek.

Jeśli jednak żadne ze standardowych rozwiązań nie spełni Państwa oczekiwań, proponujemy wykonanie brodzika podpłytkowego dostosowanego do indywidualnych potrzeb.

Zwolennikom tradycyjnej wylewki betonowej oferujemy odpływ liniowy z łatwym systemem regulacji wysokości, z mankietami z maty uszczelniającej i pięcioma wzorami rusztów w dwóch szerokościach (standardowej 80 mm i w wersji SLIM 56 mm).

Uzupełnieniem naszej oferty jest mata i inne akcesoria uszczelniające. Są one przeznaczone do stosowania w tzw. „strefach mokrych” w obiektach prywatnych i publicznych.

Brodziki podpłytkowe i odpływy liniowe

MONTAŻ BRODZIKA PODPŁYTKOWEGO

To takie proste!

DWA SPOSOBY MONTAŻU

I. Na podbudowie ze styropianu.

1

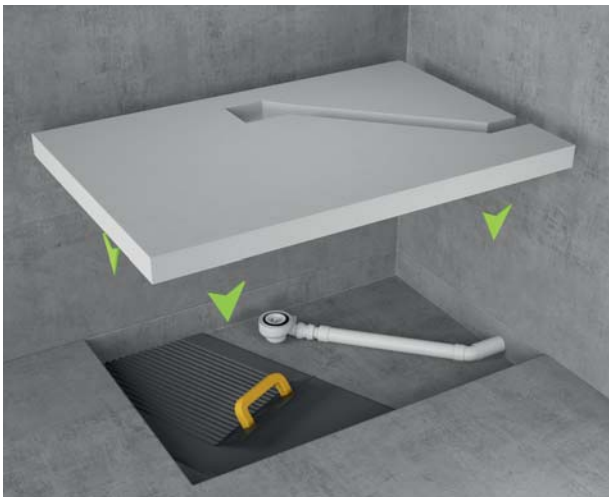

2

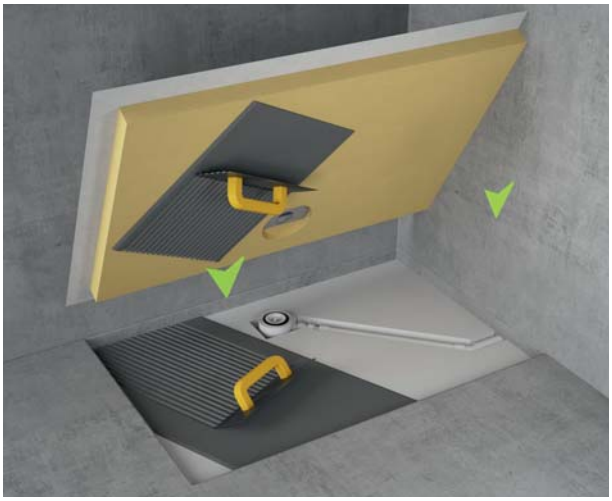

3

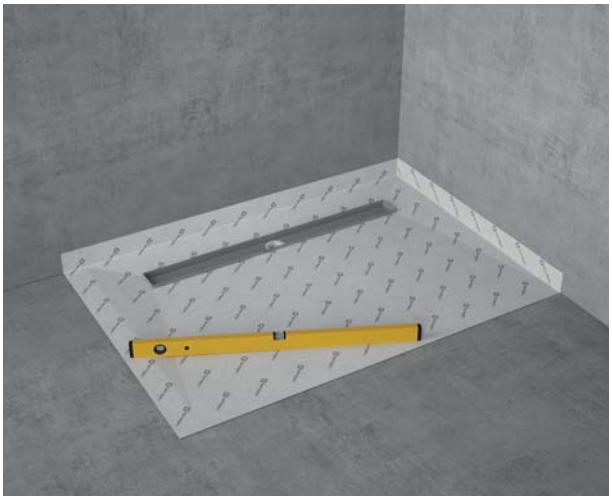

II. Na podbudowie z betonu.

1

2

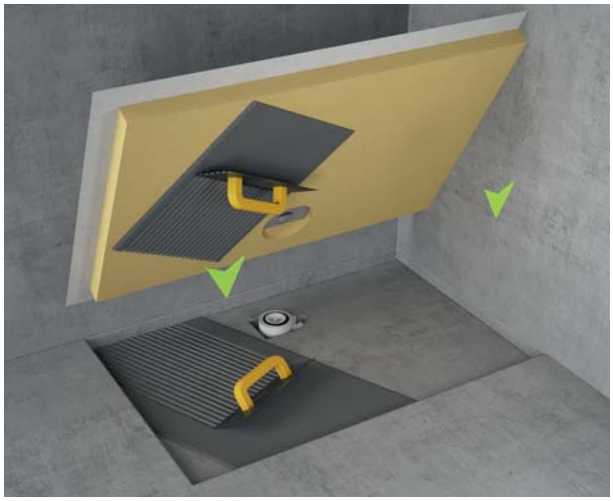

3

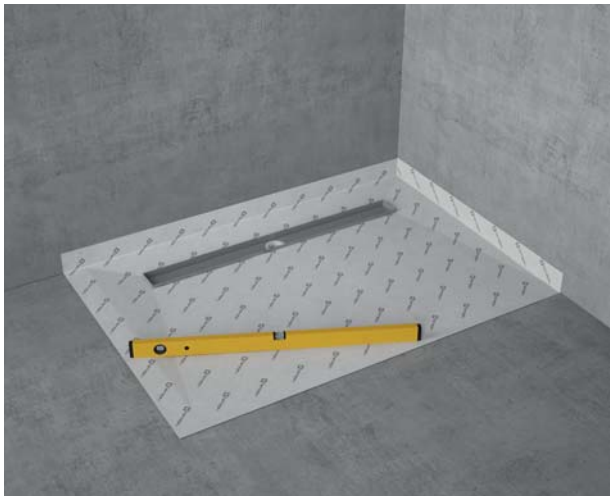

Brodziki podpłytkowe z odpływem liniowym

RadaDrain

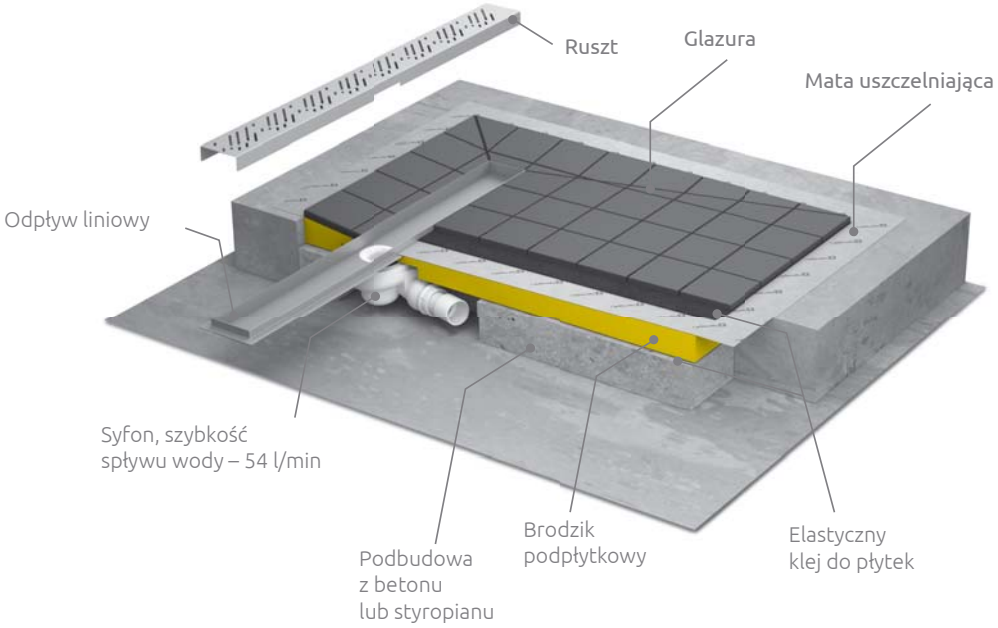

WZORY RUSZTÓW

B – Basic (do zabudowania płytkami)

F – Flowers

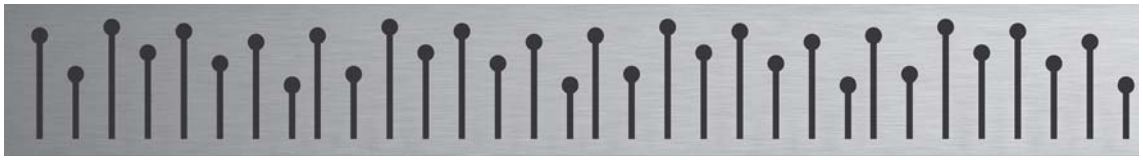

Q – Quadro

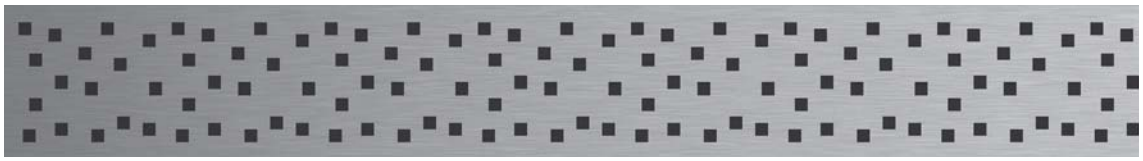

R – Rain

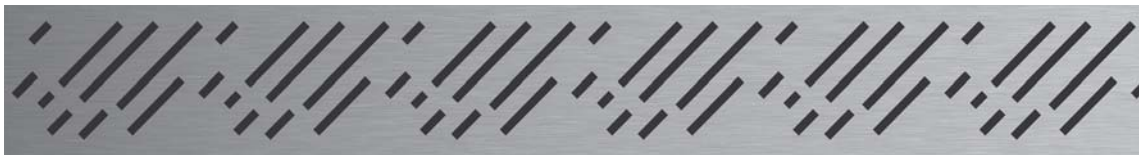

S – Steel

W numerze artykułu rusztu symbol „x" należy zastąpić symbolem wybranego wzoru rusztu.

Brodziki podpłytkowe z odpływem liniowym

Produkt przyjazny dla osób niepełnosprawnych

Kwadratowy brodzik podpłytkowy z odpływem liniowym

RadaDrain

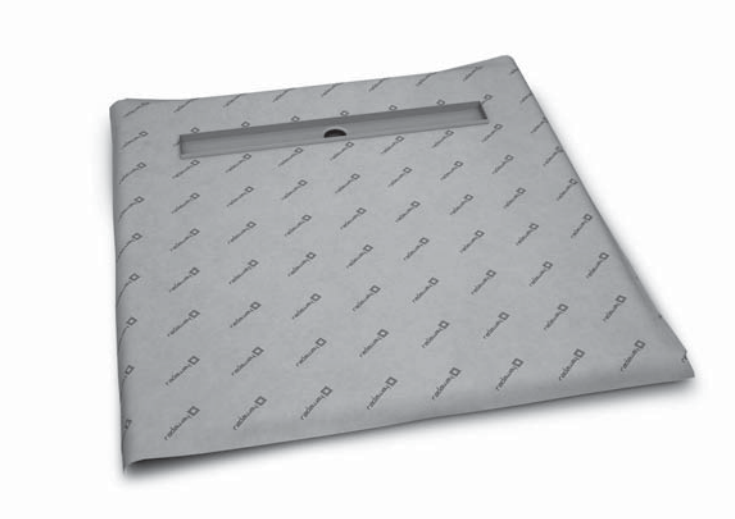

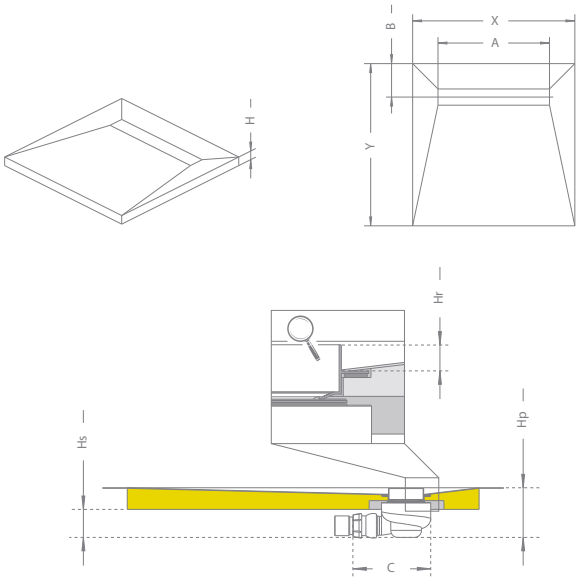

Kwadratowy brodzik podpłytkowy przeznaczony do wykończenia płytkami o grubości od 8 do 12 mm

Składając zamówienie, należy podać 3 nr artykułów: brodzika, rusztu i syfonu.

Nr art. **brodzika**	Wymiar brodzika*	Nr art. **rusztu**	Długość odpływu liniowego	Nr art. **syfonu**	Cena brutto
5CL0808A	790×790	5R055**X**	550	5SL1	1 196
5CL0909A	890×890	5R065**X**	650	5SL1	1 247
5CL1010A	990×990	5R075**X**	750	5SL1	1 297
5CL1111A	1090×1090	5R085**X**	850	5SL1	1 346
5CL1212A	1190×1190	5R095**X**	950	5SL1	1 397

Nr art.	X	Y	H	A	B	Hr	Hs	Hp	C
5CL0808A	790	790	48	550	165	15	60	108	180
5CL0909A	890	890	48	650	165	15	60	108	180
5CL1010A	990	990	48	750	165	15	60	108	180
5CL1111A	1090	1090	48	850	165	15	60	108	180
5CL1212A	1190	1190	48	950	165	15	60	108	180

X – należy zastąpić symbolem wzoru rusztu: **B** – Basic (do zabudowy płytkami), **F** – Flowers, **Q** – Quadro, **R** – Rain, **S** – Steel.
Modele oznaczone kolorem szarym – czas realizacji 10 dni roboczych.

Kwadratowy brodzik podpłytkowy przeznaczony do wykończenia płytkami o grubości od 5 do 7 mm*

Składając zamówienie, należy podać 3 nr artykułów: brodzika, rusztu i syfonu.

Nr art. **brodzika**	Wymiar brodzika*	Nr art. **rusztu**	Długość odpływu liniowego	Nr art. **syfonu**	Cena brutto
5CL0808B	790×790	5R055**X**	550	5SL1	1 196
5CL0909B	890×890	5R065**X**	650	5SL1	1 247
5CL1010B	990×990	5R075**X**	750	5SL1	1 297
5CL1111B	1090×1090	5R085**X**	850	5SL1	1 346
5CL1212B	1190×1190	5R095**X**	950	5SL1	1 397

Nr art.	X	Y	H	A	B	Hr	Hs	Hp	C
5CL0808B	790	790	48	550	165	10	70	118	180
5CL0909B	890	890	48	650	165	10	70	118	180
5CL1010B	990	990	48	750	165	10	70	118	180
5CL1111B	1090	1090	48	850	165	10	70	118	180
5CL1212B	1190	1190	48	950	165	10	70	118	180

X – należy zastąpić symbolem wzoru rusztu: **B** – Basic (do zabudowy płytkami), **F** – Flowers, **Q** – Quadro, **R** – Rain, **S** – Steel.
Modele oznaczone kolorem szarym – czas realizacji 10 dni roboczych.

*Patrz wskazówki dotyczące montażu kabin.

*do wyczerpania zapasów
Ceny detaliczne podano w PLN. Wymiary podane są w mm.

Prostokątny brodzik podpłytkowy z odpływem liniowym na dłuższym boku

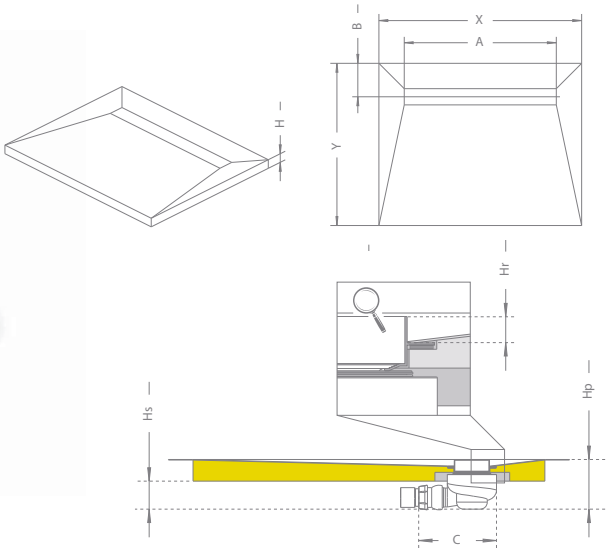

Prostokątny brodzik podpłytkowy przeznaczony do wykończenia płytkami o grubości od 8 do 12 mm

Składając zamówienie, należy podać 3 nr artykułów: brodzika, rusztu i syfonu.

Nr art. **brodzika**	Wymiar brodzika*	Nr art. **rusztu**	Długość odpływu liniowego	Nr art. **syfonu**	Cena brutto
5DLA0908A	890×790	5R065**X**	650	5SL1	1 247
5DLA1008A	990×790	5R075**X**	750	5SL1	1 297
5DLA1009A	990×890	5R075**X**	750	5SL1	1 297
5DLA1108A	1090×790	5R085**X**	850	5SL1	1 346
5DLA1109A	1090×890	5R085**X**	850	5SL1	1 346
5DLA1208A	1190×790	5R095**X**	950	5SL1	1 397
5DLA1209A	1190×890	5R095**X**	950	5SL1	1 397
5DLA1408A	1390×790	5R115**X**	1150	5SL1	1 447
5DLA1409A	1390×890	5R115**X**	1150	5SL1	1 447
5DLA1608A	1590×790	5R115**X**	1150	5SL1	1 496
5DLA1609A	1590×890	5R115**X**	1150	5SL1	1 496
5DLA1708A	1690×790	5R115**X**	1150	5SL1	1 547
5DLA1709A	1690×890	5R115**X**	1150	5SL1	1 547

Nr art.	X	Y	H	A	B	Hr	Hs	Hp	C
5DLA0908A	890	790	48	650	165	15	60	108	180
5DLA1008A	990	790	48	750	165	15	60	108	180
5DLA1009A	990	890	48	750	165	15	60	108	180
5DLA1108A	1090	790	48	850	165	15	60	108	180
5DLA1109A	1090	890	48	850	165	15	60	108	180
5DLA1208A	1190	790	48	950	165	15	60	108	180
5DLA1209A	1190	890	48	950	165	15	60	108	180
5DLA1408A	1390	790	48	1150	165	15	60	108	180
5DLA1409A	1390	890	48	1150	165	15	60	108	180
5DLA1608A	1590	790	58	1150	165	15	50	108	180
5DLA1609A	1590	890	58	1150	165	15	50	108	180
5DLA1708A	1690	790	58	1150	165	15	50	108	180
5DLA1709A	1690	890	58	1150	165	15	50	108	180

X – należy zastąpić symbolem wzoru rusztu: **B** – Basic (do zabudowy płytkami), **F** – Flowers, **Q** – Quadro, **R** – Rain, **S** – Steel.
Modele oznaczone kolorem szarym – czas realizacji 10 dni roboczych.

Prostokątny brodzik podpłytkowy przeznaczony do wykończenia płytkami o grubości od 5 do 7 mm*

Składając zamówienie, należy podać 3 nr artykułów: brodzika, rusztu i syfonu.

Nr art. **brodzika**	Wymiar brodzika*	Nr art. **rusztu**	Długość odpływu liniowego	Nr art. **syfonu**	Cena brutto
5DLA0908B	890×790	5R065**X**	650	5SL1	1 247
5DLA1008B	990×790	5R075**X**	750	5SL1	1 297
5DLA1009B	990×890	5R075**X**	750	5SL1	1 297
5DLA1108B	1090×790	5R085**X**	850	5SL1	1 346
5DLA1109B	1090×890	5R085**X**	850	5SL1	1 346
5DLA1208B	1190×790	5R095**X**	950	5SL1	1 397
5DLA1209B	1190×890	5R095**X**	950	5SL1	1 397
5DLA1408B	1390×790	5R115**X**	1150	5SL1	1 447
5DLA1409B	1390×890	5R115**X**	1150	5SL1	1 447
5DLA1608B	1590×790	5R115**X**	1150	5SL1	1 496
5DLA1609B	1590×890	5R115**X**	1150	5SL1	1 496
5DLA1708B	1690×790	5R115**X**	1150	5SL1	1 547
5DLA1709B	1690×890	5R115**X**	1150	5SL1	1 547

Nr art.	X	Y	H	A	B	Hr	Hs	Hp	C
5DLA0908B	890	790	48	650	165	10	70	118	180
5DLA1008B	990	790	48	750	165	10	70	118	180
5DLA1009B	990	890	48	750	165	10	70	118	180
5DLA1108B	1090	790	48	850	165	10	70	118	180
5DLA1109B	1090	890	48	850	165	10	70	118	180
5DLA1208B	1190	790	48	950	165	10	70	118	180
5DLA1209B	1190	890	48	950	165	10	70	118	180
5DLA1408B	1390	790	48	1150	165	10	70	118	180
5DLA1409B	1390	890	48	1150	165	10	70	118	180
5DLA1608B	1590	790	58	1150	165	10	60	118	180
5DLA1609B	1590	890	58	1150	165	10	60	118	180
5DLA1708B	1690	790	58	1150	165	10	60	118	180
5DLA1709B	1690	890	58	1150	165	10	60	118	180

X – należy zastąpić symbolem wzoru rusztu: **B** – Basic (do zabudowy płytkami), **F** – Flowers, **Q** – Quadro, **R** – Rain, **S** – Steel.
Modele oznaczone kolorem szarym – czas realizacji 10 dni roboczych.

* Patrz wskazówki dotyczące montażu kabin.

*do wyczerpania zapasów

Ceny detaliczne podano w PLN. Wymiary podane są w mm.

Prostokątny brodzik podpłytkowy z odpływem liniowym na krótszym boku

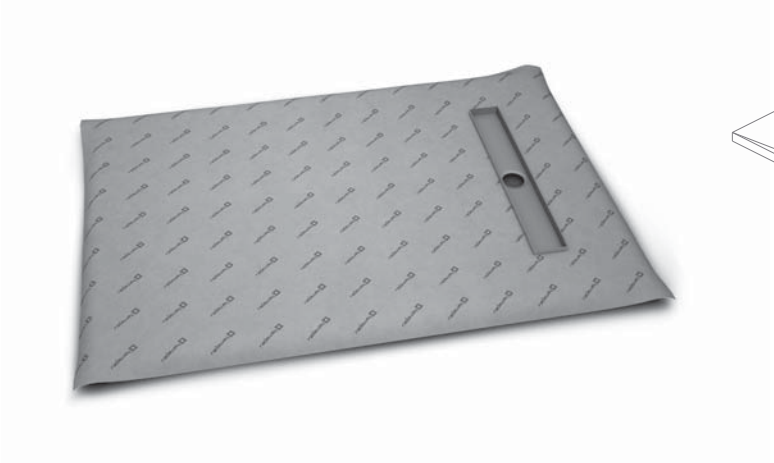

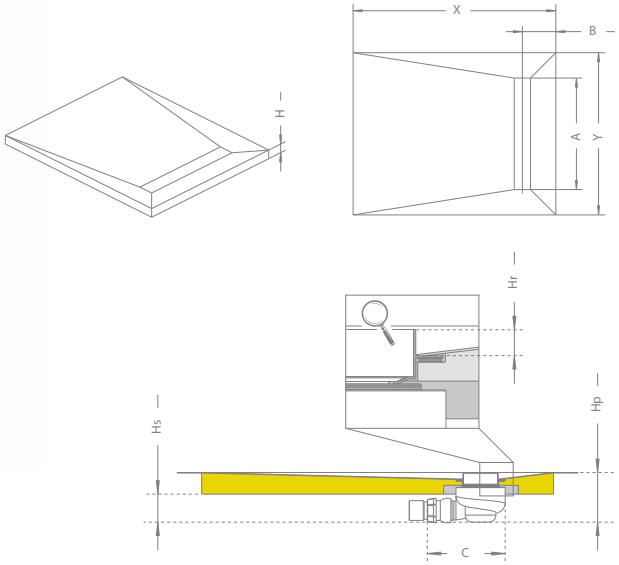

Prostokątny brodzik podpłytkowy przeznaczony do wykończenia płytkami o grubości od 8 do 12 mm

Składając zamówienie, należy podać 3 nr artykułów: brodzika, rusztu i syfonu.

Nr art. **brodzika**	Wymiar brodzika*	Nr art. **rusztu**	Długość odpływu liniowego	Nr art. **syfonu**	Cena brutto
5DLB0908A	890×790	5R055**X**	550	5SL1	1 196
5DLB1008A	990×790	5R055**X**	550	5SL1	1 247
5DLB1009A	990×890	5R065**X**	650	5SL1	1 297
5DLB1108A	1090×790	5R055**X**	550	5SL1	1 247
5DLB1109A	1090×890	5R065**X**	650	5SL1	1 297
5DLB1208A	1190×790	5R055**X**	550	5SL1	1 247
5DLB1209A	1190×890	5R065**X**	650	5SL1	1 297

Nr art.	X	Y	H	A	B	Hr	Hs	Hp	C
5DLB0908A	890	790	48	550	165	15	60	108	180
5DLB1008A	990	790	48	550	165	15	60	108	180
5DLB1009A	990	890	48	650	165	15	60	108	180
5DLB1108A	1090	790	48	550	165	15	60	108	180
5DLB1109A	1090	890	48	650	165	15	60	108	180
5DLB1208A	1190	790	48	550	165	15	60	108	180
5DLB1209A	1190	890	48	650	165	15	60	108	180

X – należy zastąpić symbolem wzoru rusztu: **B** – Basic (do zabudowy płytkami), **F** – Flowers, **Q** – Quadro, **R** – Rain, **S** – Steel.
Modele oznaczone kolorem szarym – czas realizacji 10 dni roboczych.

Prostokątny brodzik podpłytkowy przeznaczony do wykończenia płytkami o grubości od 5 do 7 mm*

Składając zamówienie, należy podać 3 nr artykułów: brodzika, rusztu i syfonu.

Nr art. **brodzika**	Wymiar brodzika*	Nr art. **rusztu**	Długość odpływu liniowego	Nr art. **syfonu**	Cena brutto
5DLB0908B	890×790	5R055**X**	550	5SL1	1 196
5DLB1008B	990×790	5R055**X**	550	5SL1	1 247
5DLB1009B	990×890	5R065**X**	650	5SL1	1 297
5DLB1108B	1090×790	5R055**X**	550	5SL1	1 247
5DLB1109B	1090×890	5R065**X**	650	5SL1	1 297
5DLB1208B	1190×790	5R055**X**	550	5SL1	1 247
5DLB1209B	1190×890	5R065**X**	650	5SL1	1 297

Nr art.	X	Y	H	A	B	Hr	Hs	Hp	C
5DLB0908B	890	790	48	550	165	10	70	118	180
5DLB1008B	990	790	48	550	165	10	70	118	180
5DLB1009B	990	890	48	650	165	10	70	118	180
5DLB1108B	1090	790	48	550	165	10	70	118	180
5DLB1109B	1090	890	48	650	165	10	70	118	180
5DLB1208B	1190	790	48	550	165	10	70	118	180
5DLB1209B	1190	890	48	650	165	10	70	118	180

X – należy zastąpić symbolem wzoru rusztu: **B** – Basic (do zabudowy płytkami), **F** – Flowers, **Q** – Quadro, **R** – Rain, **S** – Steel.
Modele oznaczone kolorem szarym – czas realizacji 10 dni roboczych.

* Patrz wskazówki dotyczące montażu kabin.

*do wyczerpania zapasów
Ceny detaliczne podano w PLN. Wymiary podane są w mm.

Brodziki podpłytkowe z kratką odpływową

Produkt przyjazny dla osób niepełnosprawnych

Ceny detaliczne podano w PLN. Wymiary podane są w mm.

Brodziki podpłytkowe z kratką odpływową

RadaDrain

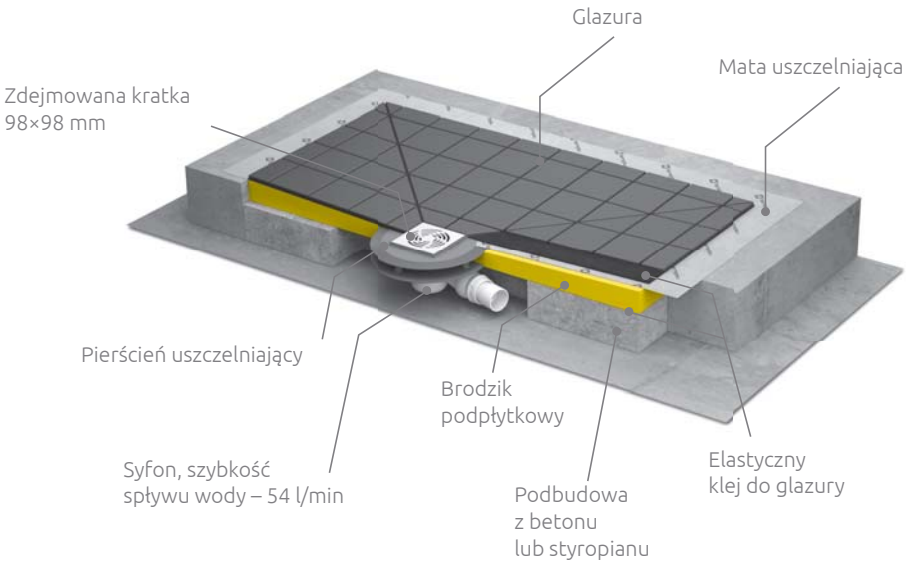

Kwadratowy brodzik podpłytkowy z kratką odpływową

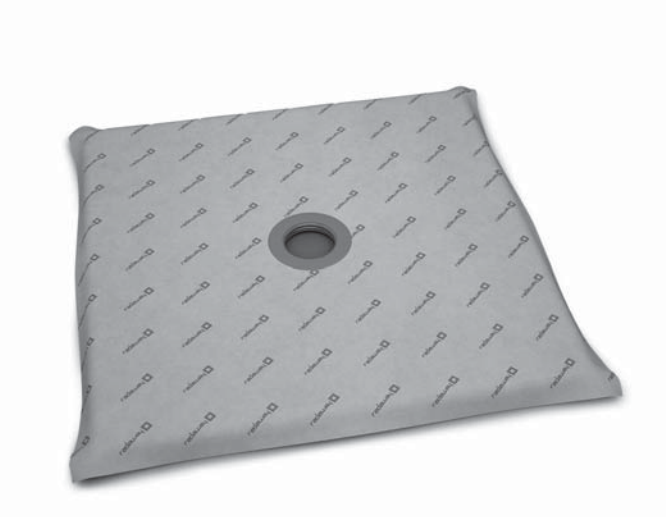

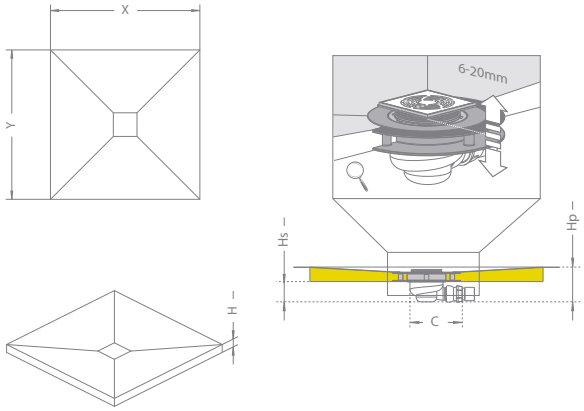

Składając zamówienie, należy podać 3 nr artykułów: brodzika, kratki i syfonu.

Nr art. **brodzika**	Wymiar brodzika*	Nr art. **kratki**	Nr art. **syfonu**	Cena brutto
5CK0808	790×790	5K01	5SK1	897
5CK0909	890×890	5K01	5SK1	917
5CK1010	990×990	5K01	5SK1	937
5CK1111	1090×1090	5K01	5SK1	956
5CK1212	1190×1190	5K01	5SK1	977

Nr art.	X	Y	H	Hs	Hp	C
5CK0808	790	790	48	65	113	180
5CK0909	890	890	48	65	113	180
5CK1010	990	990	48	65	113	180
5CK1111	1090	1090	48	65	113	180
5CK1212	1190	1190	48	65	113	180

■ Modele oznaczone kolorem szarym – czas realizacji 10 dni roboczych.

*Patrz wskazówki dotyczące montażu kabin.

Prostokątny brodzik podpłytkowy z kratką odpływową

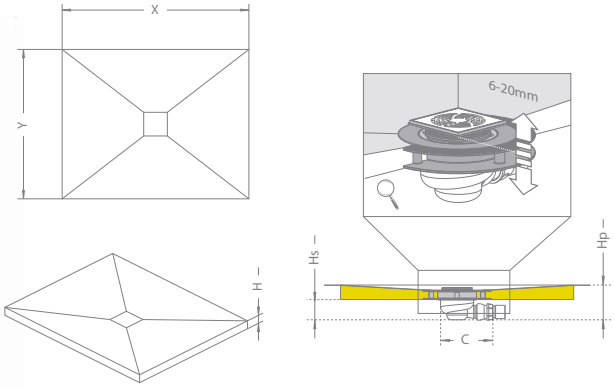

Składając zamówienie, należy podać 3 nr artykułów: brodzika, kratki i syfonu.

Nr art. **brodzika**	Wymiar brodzika*	Nr art. **kratki**	Nr art. **syfonu**	Cena brutto
5DK0908	890×790	5K01	5SK1	917
5DK1008	990×790	5K01	5SK1	937
5DK1009	990×890	5K01	5SK1	937
5DK1108	1090×790	5K01	5SK1	937
5DK1109	1090×890	5K01	5SK1	937
5DK1208	1190×790	5K01	5SK1	977
5DK1209	1190×890	5K01	5SK1	977
5DK1408	1390×790	5K01	5SK1	1 116
5DK1409	1390×890	5K01	5SK1	1 116
5DK1608	1590×790	5K01	5SK1	1 157
5DK1609	1590×890	5K01	5SK1	1 157
5DK1708	1690×790	5K01	5SK1	1 177
5DK1709	1690×890	5K01	5SK1	1 177

Nr art.	X	Y	H	Hs	Hp	C
5DK0908	890	790	48	65	113	180
5DK1008	990	790	48	65	113	180
5DK1009	990	890	48	65	113	180
5DK1108	1090	790	48	65	113	180
5DK1109	1090	890	48	65	113	180
5DK1208	1190	790	48	65	113	180
5DK1209	1190	890	48	65	113	180
5DK1408	1390	790	48	65	113	180
5DK1409	1390	890	48	65	113	180
5DK1608	1590	790	58	68	126	180
5DK1609	1590	890	58	68	126	180
5DK1708	1690	790	58	68	126	180
5DK1709	1690	890	58	68	126	180

■ Modele oznaczone kolorem szarym – czas realizacji 10 dni roboczych.

* Patrz wskazówki dotyczące montażu kabin.

Ceny detaliczne podano w PLN. Wymiary podane są w mm.

Półokrągły, symetryczny brodzik podpłytkowy z kratką odpływową

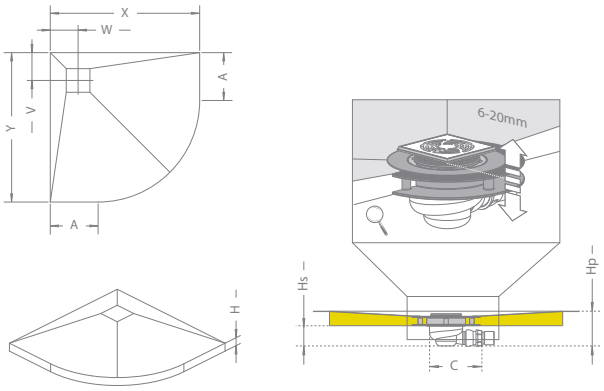

Składając zamówienie, należy podać 3 nr artykułów: brodzika, kratki i syfonu.

Nr art. **brodzika**	Wymiar brodzika*	Nr art. **kratki**	Nr art. **syfonu**	Cena brutto
5AK0808	790×790	5K01	5SK1	897
5AK0909	890×890	5K01	5SK1	917
5AK1010	990×990	5K01	5SK1	937

Nr art.	X	Y	H	Hs	A	V	W	Hp	C
5AK0808	790	790	48	65	260	180	180	113	180
5AK0909	890	890	48	68	360	180	180	113	180
5AK1010	990	990	48	68	460	180	180	113	180

■ Modele oznaczone kolorem szarym – czas realizacji 10 dni roboczych.

Półokrągły, asymetryczny brodzik podpłytkowy z kratką odpływową

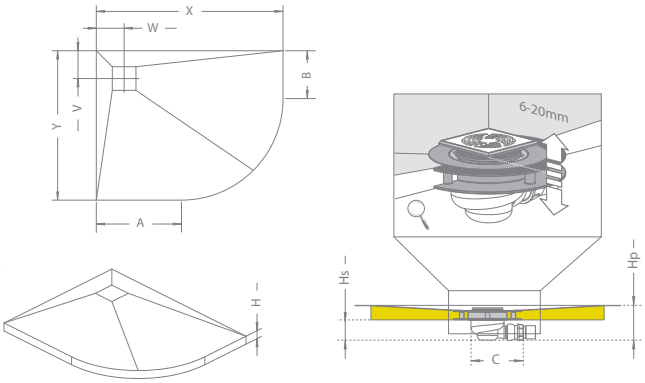

Rysunek przedstawia lewy wariant brodzika

Składając zamówienie, należy podać 3 nr artykułów: brodzika, kratki i syfonu.

Nr art. **brodzika**	Wymiar brodzika*	Nr art. **kratki**	Nr art. **syfonu**	Cena brutto
5EK1008L	990×790L	5K01	5SK1	937
5EK1008R	990×790R	5K01	5SK1	937

Nr art.	X	Y	H	Hs	A	B	V	W	Hp	C
5EK1008L	990	790	48	65	460	260	180	180	113	180
5EK1008R	790	990	48	65	260	460	180	180	113	180

■ Modele oznaczone kolorem szarym – czas realizacji 10 dni roboczych.

* Patrz wskazówki dotyczące montażu kabin.

Pięciokątny, symetryczny brodzik podpłytkowy z kratką odpływową

Nowość

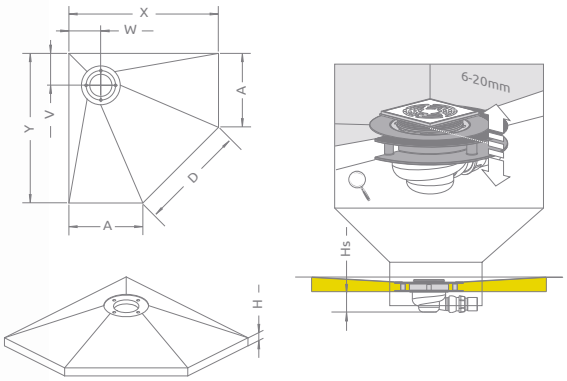

Składając zamówienie, należy podać 3 nr artykułów: brodzika, kratki i syfonu.

Nr art. **brodzika**	Wymiar brodzika*	Nr art. **kratki**	Nr art. **syfonu**	Cena brutto
5PK0808	790x790	5K01	5SK1	918
5PK0909	890x890	5K01	5SK1	938
5PK1010	990x990	5K01	5SK1	958

Nr art.	X	Y	H	Hs	A	V	W
5PK0808	790	790	48	65	340	190	190
5PK0909	890	890	48	65	440	190	190
5PK1010	990	990	48	68	540	190	190

■ Modele oznaczone kolorem szarym – czas realizacji 10 dni roboczych.

Pięciokątny, asymetryczny brodzik podpłytkowy z kratką odpływową

Nowość

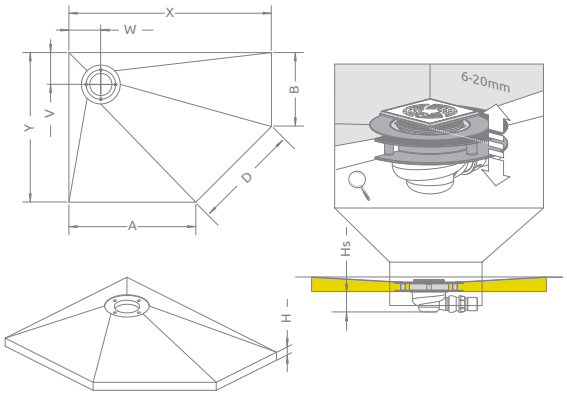

Rysunek przedstawia lewy wariant brodzika

Składając zamówienie, należy podać 3 nr artykułów: brodzika, kratki i syfonu.

Nr art. **brodzika**	Wymiar brodzika*	Nr art. **kratki**	Nr art. **syfonu**	Cena brutto
5PK0908L	890x790	5K01	5SK1	928
5PK0908R	890x790	5K01	5SK1	928
5PK1008L	990x790	5K01	5SK1	938
5PK1008R	990x790	5K01	5SK1	938
5PK1009L	990x890	5K01	5SK1	948
5PK1009R	990x890	5K01	5SK1	948

Nr art.	X	Y	H	Hs	A	B	V	W
5PK0809	790	890	48	68	340	440	190	190
5PK0810	790	990	48	68	340	540	190	190
5PK0908	890	790	48	68	440	340	190	190
5PK0910	890	990	48	68	440	540	190	190
5PK1008	990	790	48	68	540	340	190	190
5PK1009	990	890	48	68	540	440	190	190

■ Modele oznaczone kolorem szarym – czas realizacji 10 dni roboczych.

* Patrz wskazówki dotyczące montażu kabin.

Kabina Idea DWD zamontowana bezpośrednio na podłodze z zastosowaniem brodzika podpłytkowego z odpływem liniowym i rusztem Basic.

Kabina Fuenta New DWJS zamontowana bezpośrednio na podłodze z zastosowaniem brodzika podpłytkowego z kratką odpływową.

Odpływy liniowe

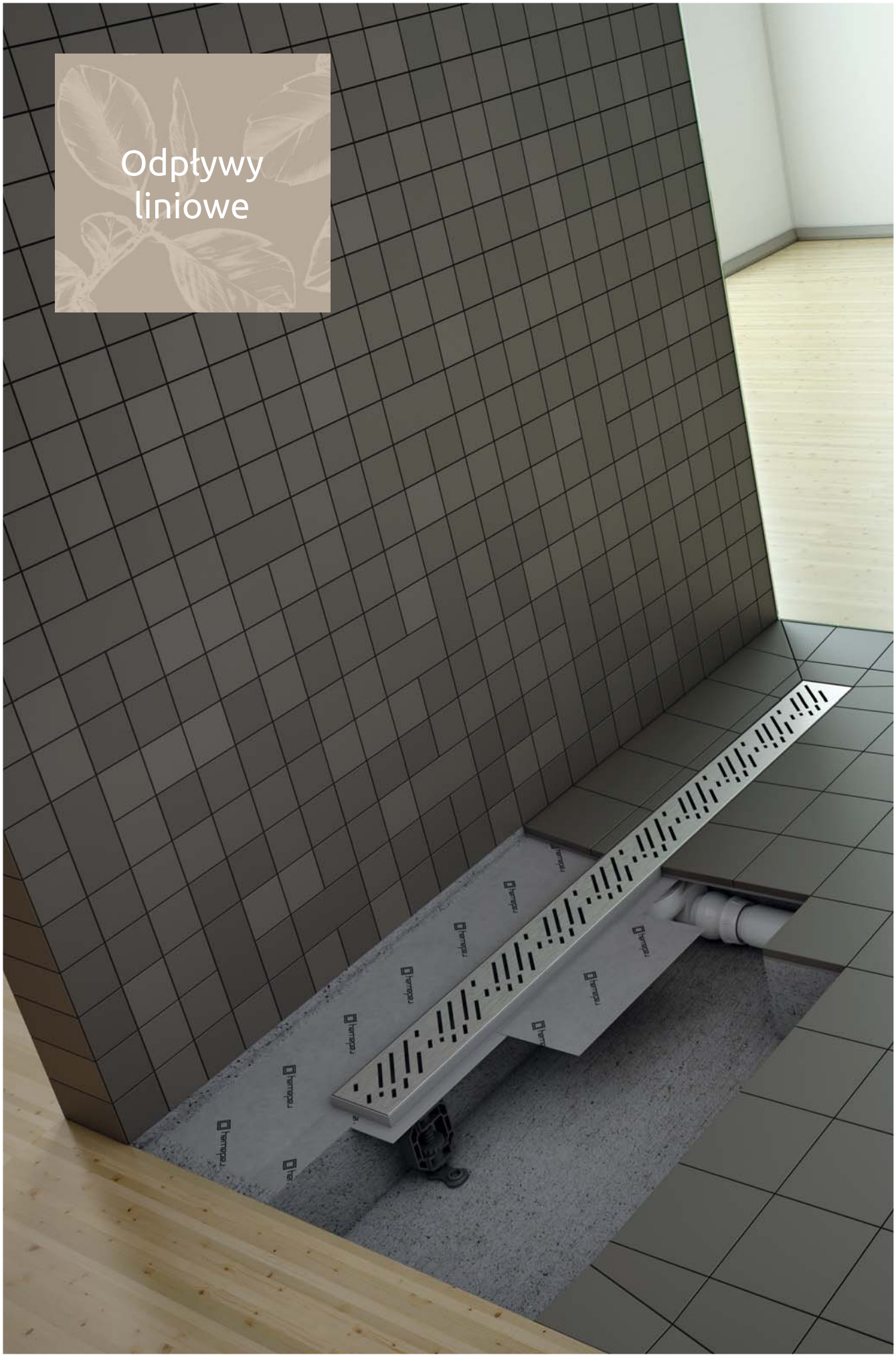

Odpływy liniowe

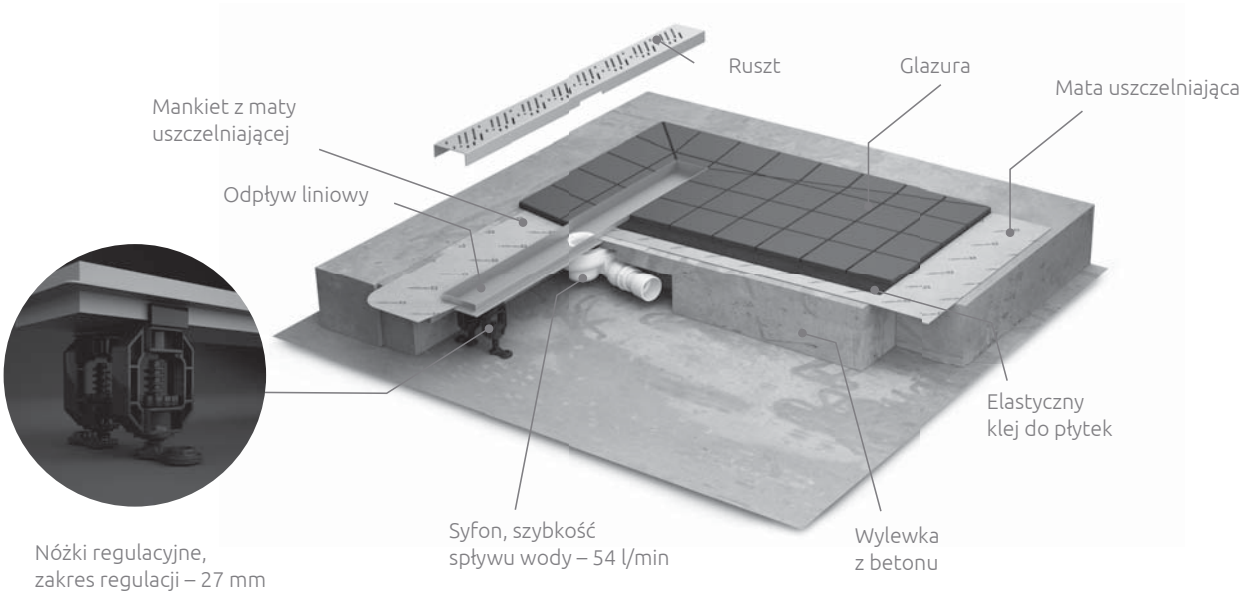

WZORY RUSZTÓW

B – Basic (do zabudowania płytkami)

F – Flowers

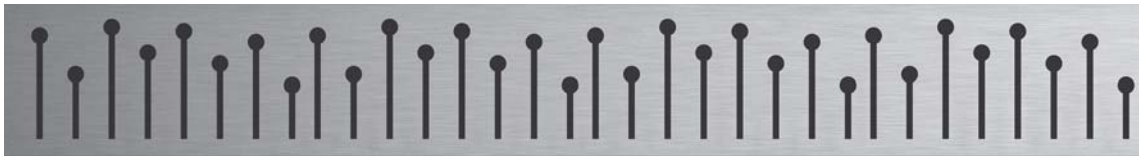

Q – Quadro

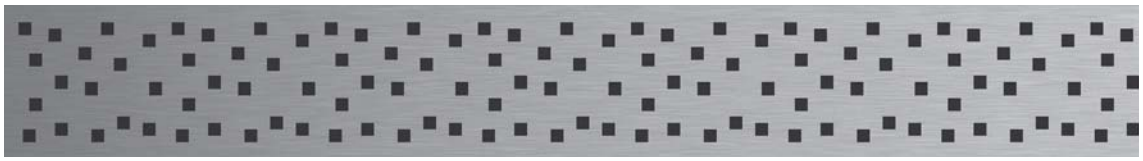

R – Rain

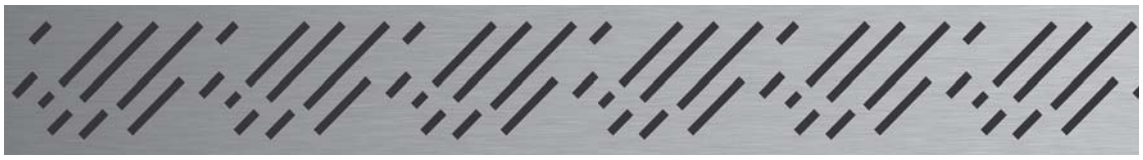

S – Steel

W numerze artykułu rusztu symbol „x" należy zastąpić symbolem wybranego wzoru rusztu.

Odpływy liniowe

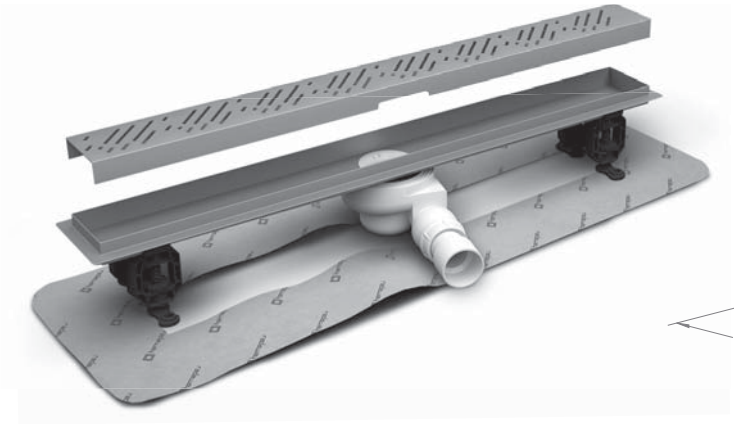

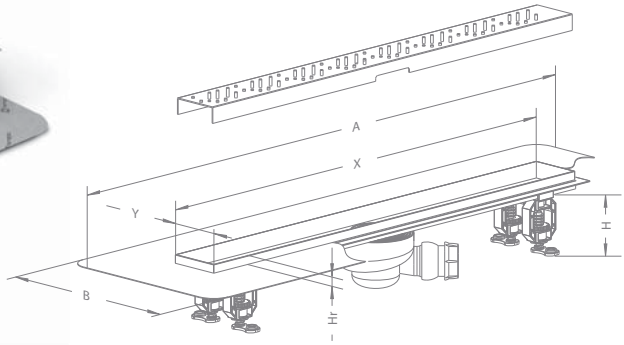

Odpływ liniowy przeznaczony do stosowania z płytkami o grubości od 8 do 12 mm

Składając zamówienie, należy podać 2 numery artykułów: odpływu i rusztu.

Nr art. **odpływu**	Nr art. **rusztu**	Długość odpływu liniowego	Cena brutto
5L055A	5R055**X**	550	655
5L065A	5R065**X**	650	685
5L075A	5R075**X**	750	710
5L085A	5R085**X**	850	735
5L095A	5R095**X**	950	770
5L105A	5R105**X**	1050	800
5L115A	5R115**X**	1150	830

Nr art.	X	Y	A	B	H	Hr
5L055A	550	80	772	300	79-106	15
5L065A	650	80	872	300	79-106	15
5L075A	750	80	972	300	79-106	15
5L085A	850	80	1072	300	79-106	15
5L095A	950	80	1172	300	79-106	15
5L105A	1050	80	1272	300	79-106	15
5L115A	1150	80	1372	300	79-106	15

W numerze artykułu rusztu symbol „**X**" należy zastąpić symbolem wzoru rusztu:
B – Basic (do zabudowy płytkami), **F** – Flowers, **Q** – Quadro, **R** – Rain, **S** – Steel.

Odpływ liniowy przeznaczony do stosowania z płytkami o grubości od 5 do 7 mm*

Składając zamówienie, należy podać 2 numery artykułów: odpływu i rusztu.

Nr art. **odpływu**	Nr art. **rusztu**	Długość odpływu liniowego	Cena brutto
5L055B	5R055**X**	550	655
5L065B	5R065**X**	650	685
5L075B	5R075**X**	750	710
5L085B	5R085**X**	850	735
5L095B	5R095**X**	950	770
5L105B	5R105**X**	1050	800
5L115B	5R115**X**	1150	830

Nr art.	X	Y	A	B	H	Hr
5L055B	550	80	772	300	79-106	10
5L065B	650	80	872	300	79-106	10
5L075B	750	80	972	300	79-106	10
5L085B	850	80	1072	300	79-106	10
5L095B	950	80	1172	300	79-106	10
5L105B	1050	80	1272	300	79-106	10
5L115B	1150	80	1372	300	79-106	10

W numerze artykułu rusztu symbol „**X**" należy zastąpić symbolem wzoru rusztu:
B – Basic (do zabudowy płytkami), **F** – Flowers, **Q** – Quadro, **R** – Rain, **S** – Steel.

■ Modele oznaczone kolorem szarym – czas realizacji 10 dni roboczych.

*do wyczerpania zapasów

Ceny detaliczne podano w PLN. Wymiary podane są w mm.

Odpływy liniowe SLIM*

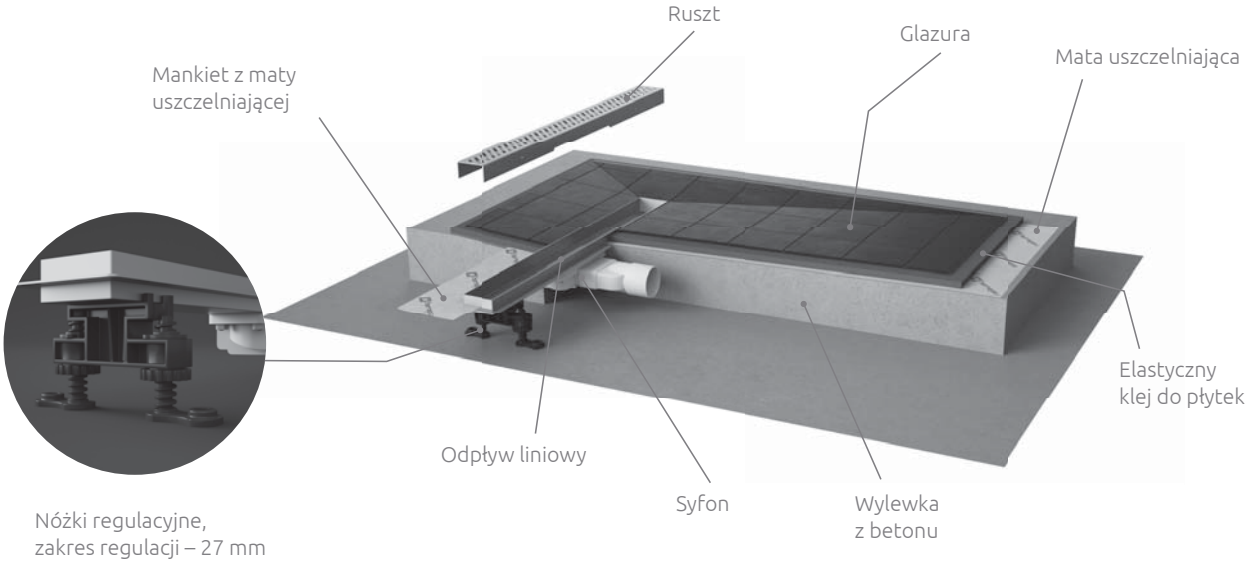

WZORY RUSZTÓW

B – Basic (do zabudowania płytkami)

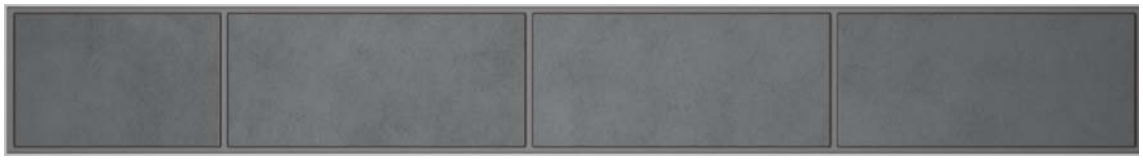

R – Rain

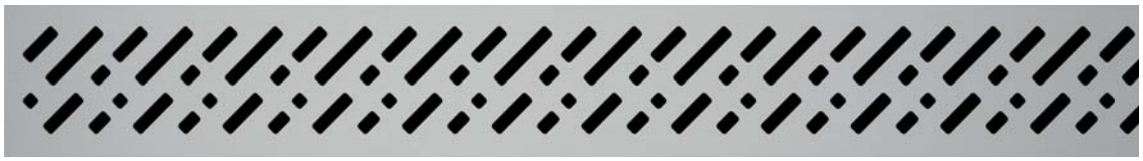

S – Steel

GB – Glass Black

GW – Glass White

W numerze artykułu rusztu symbol „x" należy zastąpić symbolem wybranego wzoru rusztu.

*Dostępne od 2 kwietnia 2018 r.

Ceny detaliczne podano w PLN. Wymiary podane są w mm.

Odpływy liniowe SLIM

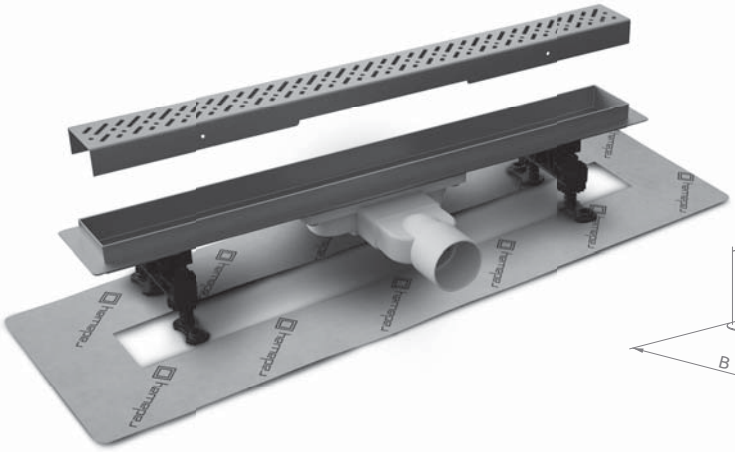

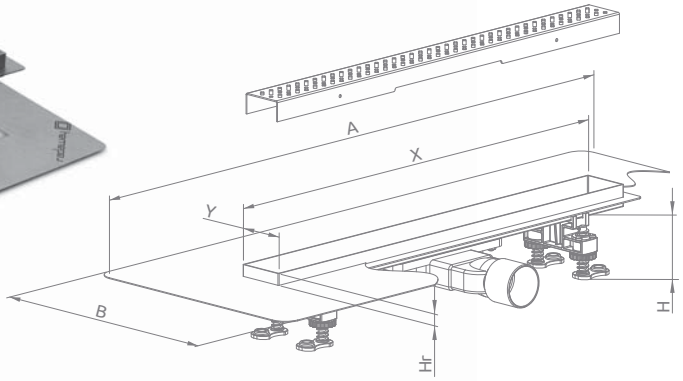

Odpływ liniowy przeznaczony do stosowania z płytkami o grubości od 8 do 12 mm

Składając zamówienie, należy podać 2 numery artykułów: odpływu i rusztu.

Nr art. **odpływu**	Nr art. **rusztu**	Długość **odpływu liniowego**	Cena brutto **odpływu z rusztem Basic**	Cena brutto **odpływu z rusztem Rain, Steel**	Cena brutto **odpływu z rusztem Glass Black, Glass White**
5L055S	5R055S**X**	550	600	630	680
5L065S	5R065S**X**	650	620	655	705
5L075S	5R075S**X**	750	635	675	725
5L085S	5R085S**X**	850	660	705	755
5L095S	5R095S**X**	950	675	730	780

Nr art.	A	X	Y	B	H	Hr
5L055S	770	550	56	300	50-77	14
5L065S	870	650	56	300	50-77	14
5L075S	970	750	56	300	50-77	14
5L085S	1070	850	56	300	50-77	14
5L095S	1170	950	56	300	50-77	14

W numerze artykułu rusztu symbol „**X**" należy zastąpić symbolem wzoru rusztu:
B – Basic (do zabudowy płytkami), **R** – Rain, **S** – Steel, **GB** – Glass Black, **GW** – Glass White

TURBOSOL

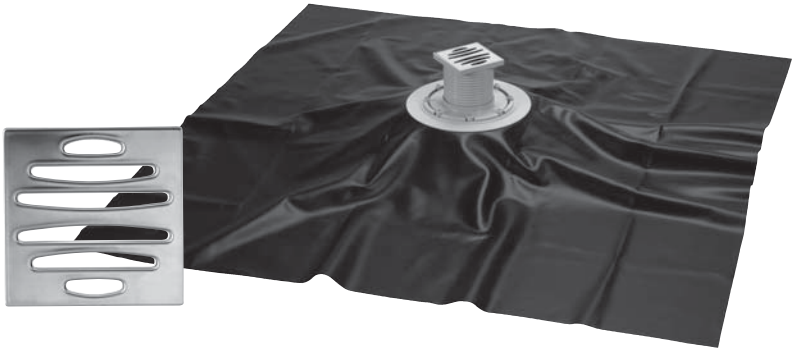

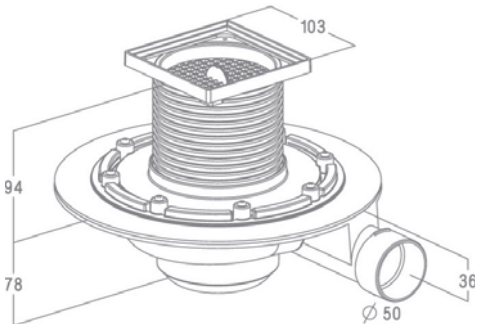

Kompaktowy odpływ łazienkowy do montażu w podłodze z poziomym odpływem 50 mm, o wysokiej szybkości spływu wody, z folią hydroizolacyjną (zapobiegającą przesiąkaniu wody) z PCV 120×120×0,05 cm, z kratką ściekową ze stali nierdzewnej 100×100 mm, niski – 78 mm, pakowany w karton.

Cena brutto: **321 PLN**

Ceny detaliczne podano w PLN. Wymiary podane są w mm.

Mata uszczelniająca

Mata uszczelniająca wykonana jest z folii polietylenowej, pokrytej obustronnie specjalną włókniną, wzmacniającą połączenia z warstwą kleju. Przeznaczona jest do stosowania w tzw. „strefach mokrych" w obiektach prywatnych i publicznych. Przykleja się ją do podłoża odpowiednim klejem i bezpośrednio na niej układa płytki ceramiczne.

Zalety maty uszczelniającej:
- skraca czas wykonania prac, umożliwiając ułożenie płytek zaraz po przyklejeniu maty
- gwarantuje szczelność na całej powierzchni
- jest odporna na pęknięcia podłoża
- zapewnia jednakową grubość warstwy uszczelniającej
- jest elastyczna i odporna na butwienie

Nr art.	Szerokość w m	Długość w m	Cena brutto za m.b.	Cena brutto za rolkę
5M1001	1	1	44	44
5M1015	1	15	38	570

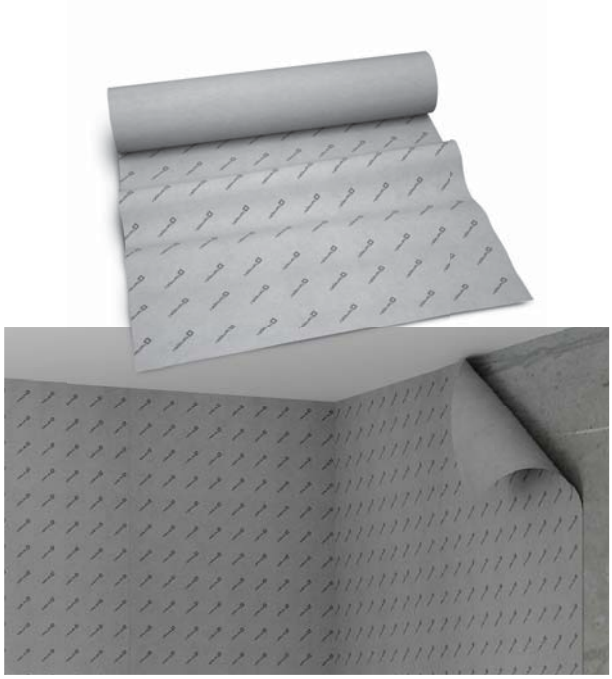

Elementy uszczelniające

Elementy te wykonane są z termoplastycznego elastomeru, pokrytego obustronnie włókniną. Dzięki temu charakteryzują się wysoką elastycznością i odpornością na agresywne media. Skutecznie zabezpieczają przed wilgocią narożniki, krawędzie, pęknięcia podłoża oraz przejścia rur instalacyjnych, tworząc elastyczne i trwałe połączenie.

Zalety:
- łączą się z każdym systemem układania płytek
- uszczelniają narożne fugi w pomieszczeniach mokrych
- tworzą elastyczne i trwałe połączenie.

Taśma uszczelniająca

Nr art.	Szerokość w cm	Długość w cm	Jednostka miary	Cena brutto za 1 m.b.	Cena brutto za rolkę
5TU01	12	100	1 m.b.	11	11
5TU10	12	1000	10 m.b.	10	100
5TU50	12	5000	50 m.b.	8,50	425

Narożnik uszczelniający wewnętrzny

Nr art.	Wysokość w narożniku	Długość ramion	Jednostka miary	Cena brutto za 1 szt.	Cena brutto za opakowanie
5NW01	60	120	1 szt.	15	15
5NW10	60	120	10 szt.	13,50	135

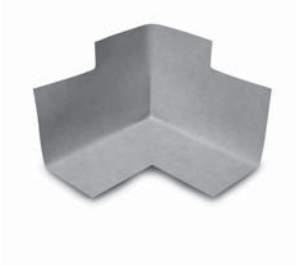

Narożnik uszczelniający zewnętrzny

Nr art.	Wysokość w narożniku	Długość ramion	Jednostka miary	Cena brutto za 1 szt.	Cena brutto za opakowanie
5NZ01	60	105	1 szt.	15	15
5NZ10	60	105	10 szt.	13,50	135

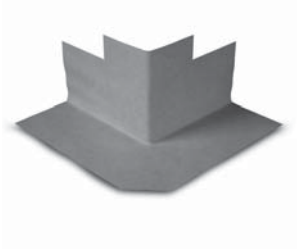

Kołnierz ścienny uszczelniający elastyczny do rur o średnicy 10-24 mm

Nr art.	Średnica kołnierza	Średnica strefy elastycznej	Średnica otworu	Jednostka miary	Cena brutto za 1 szt.	Cena brutto za opakowanie
5KUE01	100	35	8	1 szt.	22	22
5KUE10	100	35	8	10 szt.	20,20	202

OGÓLNE WARUNKI SPRZEDAŻY

1. Przedmiot ogólnych warunków sprzedaży.

   Przedmiotem niniejszych ogólnych warunków sprzedaży jest ustalenie wzajemnych praw i obowiązków wynikających z zawarcia pomiędzy Sprzedawcą a Nabywcą umowy sprzedaży Towarów.

2. Definicje

   Na potrzeby niniejszych ogólnych warunków sprzedaży wprowadza się definicje następujących pojęć w nich użytych:

   „OWS" – ogólne warunki sprzedaży

   „Sprzedawca" – Radaway Sp z o.o. z siedzibą w Jasinie

   „Nabywca" – każdorazowy kontrahent Sprzedawcy nabywający od niego Towary

   „Odbiorca" – osoba odbierająca towar

   „Towary" – kabiny prysznicowe, brodziki, brodziki podpłytkowe, syfony, odpływy liniowe, środki do pielęgnacji kabin prysznicowych i inne przedmioty znajdujące się w ofercie Sprzedawcy.

3. Postanowienia ogólne

   3.1 Poniższe ogólne warunki realizacji umów sprzedaży, zwane dalej „warunkami", są obowiązujące dla wszystkich bieżących i przyszłych umów, których przedmiotem jest sprzedaż przez firmę Radaway Sp z o.o. z siedzibą w Jasinie, zwaną dalej „Sprzedawcą", towarów określonych każdorazowo w zamówieniu, chyba że strony na mocy wyraźnych pisemnych postanowień ustalą co innego.

   3.2 Z chwilą zawarcia umowy Nabywca uznaje niniejsze warunki za wiążące.

   3.3 Sprzedawca zastrzega sobie prawo do wprowadzania do sprzedaży towarów z wprowadzonymi zmianami konstrukcyjnymi i technicznymi, nienaruszającymi przydatności użytkowej towarów.

4. Warunki rozpoczęcia współpracy

   4.1 Warunkiem rozpoczęcia współpracy z Nabywcą jest dostarczenie Sprzedawcy przez Nabywcę następujących dokumentów:

   – aktualnego wypisu z Krajowego Rejestru Sądowego Nabywcy lub aktualnego zaświadczenia o wpisie do ewidencji działalności gospodarczej;
   – zaświadczenia o nadaniu Nabywcy numeru identyfikacji podatkowej NIP;
   – zaświadczenia o nadaniu Nabywcy numeru REGON.

   4.2 Jeżeli w dniu wejścia w życie OWS Sprzedawca współpracuje już z Nabywcą, Nabywca jest zobowiązany do dostarczenia Sprzedawcy aktualnych dokumentów wymienionych w ust. 1 najpóźniej z chwilą zawarcia kolejnej umowy sprzedaży.

5. Zamówienie

   5.1 Sprzedaż towarów przez Sprzedawcę może odbywać na dwa sposoby:

   a) Poprzez specjalny panel internetowy, do którego Nabywca otrzyma hasło i unikalny login od Sprzedawcy

   b) Na podstawie pisemnych zamówień Nabywcy. Przez formę pisemną zamówienia rozumie się:

   – przesłanie zamówienia mailem, udokumentowane potwierdzeniem odczytania wiadomości
   – przesłanie zamówienia faksem, udokumentowane dowodem nadania.

   5.2 Zamówienia muszą zawierać specyfikację towarów, będących przedmiotem sprzedaży, obejmującą:

   – nazwę i numer katalogowy towaru,
   – ilość i rodzaj towaru,
   – dokładne miejsce dostawy towaru,
   – dane nabywcy.

6. Termin realizacji zamówienia

   6.1 Termin realizacji zamówienia określa Sprzedawca, z uwzględnieniem poniższych postanowień.

   6.2 Zamówienia dotyczące towarów magazynowych (tj. towarów znajdujących się w magazynie Sprzedawcy) są realizowane w terminie nie krótszym niż 2 (słownie: dwa) dni robocze, licząc od dnia otrzymania zamówienia przez Sprzedawcę. Zamówienia dotyczące towarów niestandardowych (produkowanych na zlecenie Nabywcy) są realizowane w terminie nie krótszym niż 10 (słownie: dziesięć) dni roboczych, licząc od dnia otrzymania przez Sprzedawcę potwierdzonego zamówienia na druku zamówień towarów niestandardowych lub pliku pdf wygenerowanego z autorskiego programu, tzw. „Konfiguratora Kabin Niestandardowych".

   6.3 Zarówno w przypadku dostawy towaru do magazynu Nabywcy/Odbiorcy, jak i odbiorów własnych z magazynu Sprzedawcy, osoba odbierająca zobowiązana jest do sprawdzenia towaru pod względem jego jakości i zgodności z zamówieniem.

7. Zawarcie umowy

   7.1 Sprzedawca na życzenie Nabywcy przesyła pisemne potwierdzenie zamówienia, określające jednocześnie termin realizacji zamówienia.

   7.2 Umowa sprzedaży zostaje zawarta z chwilą wystawienia faktury VAT za towar zamówiony przez Nabywcę.

   7.3 W wypadku, gdy postanowienia pisemnej umowy różnić się będą od postanowień niniejszych warunków, postanowienia umowy będą wiążące dla Sprzedawcy i Nabywcy.

   7.4 Wszelkie zmiany zawartej umowy mogą być dokonane w formie pisemnej pod rygorem nieważności.

8. Cena

   8.1 Ceny sprzedawanych towarów ustalane będą według obowiązującego w chwili złożenia zamówienia towarów cennika Sprzedawcy. Jednakże w wypadku obowiązywania innych cen w momencie odbioru towarów, Sprzedawca zastrzega sobie prawo do stosowania cen obowiązujących w tym momencie.

   8.2 Ceny katalogowe są cenami zawierającymi 23% podatek od towarów i usług VAT (stawka obowiązująca na dzień 15-04-2014). W przypadku zmian stawki podatku od towaru i usług, Sprzedawca zastrzega sobie prawo zmiany ceny o zmianę stawki podatku.

   8.3 Ceny towarów określone w katalogach i cennikach Sprzedawcy są cenami CIP. Wyjątkiem są dostawy do klientów indywidualnych, na adresy podane w pisemnym zamówieniu Nabywcy, kiedy Sprzedawca obciąża kosztami dostawy Nabywcę. Sprzedawca poinformuje Nabywcę o aktualnie obowiązujących cenach takich dostaw.

   8.4 W przypadku braku możliwości dostarczenia towaru z przyczyn leżących po stronie Odbiorcy, każda kolejna próba dostawy jest płatna zgodnie z cenami obowiązującymi u Sprzedawcy w dniu próby dostawy.

9. Realizacja zamówienia

   9.1 Sprzedawca przygotuje towar do wysyłki w terminie określonym w umowie.

   9.2 Sprzedawca udostępni Nabywcy informacje o: towarze, danych technicznych towaru, przeznaczeniu towaru oraz instrukcję montażu i konserwacji towaru. Uzgodnienia dotyczące właściwości, cech albo zastosowań towarów, odbiegające od udostępnianych przez Sprzedawcę informacji i instrukcji, wymagają pisemnego porozumienia pomiędzy Sprzedawcą a Nabywcą.

   9.3 W przypadku niemożności zrealizowania zamówienia w całości lub części w umówionym terminie, Sprzedawca poinformuje o tym Nabywcę telefonicznie bądź e-mailem, najpóźniej drugiego dnia roboczego od dnia, w którym dowiedział się o powstaniu okoliczności uniemożliwiających terminową realizację zamówienia. W takim przypadku zamówienie zrealizowane będzie w najkrótszym możliwym czasie.

   9.4 Sprzedawca zastrzega sobie ponadto możliwość wydłużenia terminu realizacji zamówienia, m.in. w przypadku zamówienia towarów niestandardowych, zdarzeń losowych lub zadziałania siły wyższej, a zwłaszcza w wypadkach nieprzewidzianych zakłóceń w działalności zakładów produkcyjnych lub handlowych Sprzedawcy, nienależytego wykonania lub niewykonania umów przez kontrahentów Sprzedawcy, zakłóceń w funkcjonowaniu transportu i komunikacji, braków siły roboczej, strajków, zarządzeń władz, klęsk żywiołowych, etc.

   9.5 W wypadkach określonych w ust. 3 i 4 Nabywcy nie przysługuje prawo wystąpienia z roszczeniami odszkodowawczymi względem Sprzedawcy z tytułu nienależytego wykonania umowy.

10. Usługa transportowa

   10.1 Umowy przewozu towarów zamówionych przez Nabywcę zawierane są z wybraną przez Sprzedawcę firmą spedycyjną.

   10.2 Nabywca zobowiązany jest do należytego i dokładnego sprawdzenia dostarczonego przez firmę spedycyjną towaru w obecności kuriera z firmy spedycyjnej. Sprawdzenie może odbyć się po podpisaniu listu przewozowego przez Nabywcę i powinno ono dotyczyć przede wszystkim jego jakości i zgodności z zamówieniem. Podpunkt ten ma zastosowanie szczególnie w przypadku dostaw brodzików.

   10.3 W przypadku wykrycia podczas sprawdzania przesyłki wad, które mogły powstać podczas transportu, Nabywca powinien opisać je na liście przewozowym i podpisać w prawym dolnym rogu listu. Adnotacja taka będzie postawą do dochodzenia od firmy spedycyjnej roszczeń związanych z tym transportem.

   10.4 Jeśli Nabywca nie wykryje wady jakościowej towaru podczas odbioru/dostawy i nie opisze jej w odpowiednich dokumentach, ma 5 (słownie: pięć) dni od daty odbioru/dostawy towaru na zgłoszenie jej Sprzedawcy w formie pisemnej oraz wezwanie przedstawiciela firmy spedycyjnej w celu spisania protokołu reklamacyjnego.

   10.5 Nabywca ma prawo do odmowy przyjęcia towaru, który ma ewidentne oznaki uszkodzeń transportowych. W takim przypadku kurier z firmy spedycyjnej powinien umieścić adnotację o odmowie Nabywcy i jej powodach na liście przewozowym, w obecności Nabywcy.

   10.6 Sprzedawca jest podmiotem uprawnionym do dochodzenia od firmy spedycyjnej wszelkich roszczeń związanych z niewykonaniem lub nienależytym wykonaniem tej usługi.

   10.7 W przypadku gdy, z chwilą dostarczenia zamówionego towaru do miejsca wskazanego przez Nabywcę, Nabywca odmawia przyjęcia pełnowartościowego towaru, Sprzedawca ma prawo do natychmiastowego odstąpienia od umowy. Przed odstąpieniem Sprzedawca może wyznaczyć Nabywcy dodatkowy termin przyjęcia towaru z zagrożeniem, iż w razie bezskutecznego upływu wyznaczonego terminu odstąpi od umowy. Koszty składowania i transportu towaru w powyższym okresie ponosi Nabywca. Postanowienia §17 niniejszych warunków mają w takim wypadku odpowiednie zastosowanie.

11. Sposób i termin płatności

   11.1 Podstawą zapłaty są wystawione przez Sprzedawcę faktury.

   11.2 Zapłata następuje w terminie podanym na fakturze, chyba że strony pisemnie uzgodniły inny termin.

11.3 Zapłata nastąpić może:

– przelewem na rachunek bankowy Sprzedawcy,
– przekazem pocztowym,
– gotówką do kasy w siedzibie Sprzedawcy lub przedstawicielowi firmy spedycyjnej, która obsługuje dostawy towarów Sprzedawcy (tzw. „Opcja za pobraniem")

11.4 W przypadku zapłaty przelewem, dniem zapłaty jest dzień uznania rachunku bankowego Sprzedawcy. W przypadku zapłaty przekazem pocztowym, dniem zapłaty jest dzień otrzymania przez Sprzedawcę należności.

11.5 Sprzedawca może, bez podania przyczyn, uzależnić realizację zawartej umowy od uprzedniej zapłaty całości ceny przez Nabywcę.

11.6 Sprzedawcy przysługują ustawowe odsetki za opóźnienie w zapłacie.

11.7 W przypadku jakiegokolwiek opóźnienia w zapłacie Sprzedawca jest uprawniony do wstrzymania dalszej współpracy handlowej z Nabywcą oraz do niewydawania Nabywcy zamówionych przez niego towarów.

11.8 Płatności zaliczane są w pierwszej kolejności na poczet zaległych odsetek, a następnie na poczet wymagalnych wierzytelności, poczynając od najwcześniej wymagalnych.

12. Przejście odpowiedzialności

12.1 W przypadku odbiorów własnych Nabywcy z magazynu Sprzedawcy, całkowita odpowiedzialność za towar przechodzi na Nabywcę z chwilą jego odbioru w magazynie Sprzedawcy przez osobę upoważnioną przez Nabywcę.

12.2 W przypadku transportu do magazynu Nabywcy, całkowita odpowiedzialność za towar przechodzi na Nabywcę z chwilą podpisania przez niego listu przewozowego, niezależnie od tego, czy zgłasza on uwagi na tym dokumencie, czy też nie.

13. Gwarancja

13.1 Sprzedawca udziela Nabywcy 36-miesięcznej gwarancji na kabiny, drzwi, parawany nawannowe, brodziki podpłytkowe oraz 24-miesięcznej gwarancji na brodziki, syfony, odpływy liniowe i akcesoria. Okres gwarancji liczy się od dnia, w którym odpowiedzialność za zamówiony towar przeszła na finalnego nabywcę.

13.2 Zakres terytorialny gwarancji ogranicza się do obszaru Rzeczypospolitej Polskiej.

13.3 Gwarancja, o której mowa w ust. 1 obejmuje niezmienną jakość (w tym np. kolor, oraz inne standardowe parametry towaru, określone we wzorcach katalogowych) pod warunkiem używania towaru zgodnie z jego przeznaczeniem oraz stosowaniem się użytkownika do instrukcji i informacji. Gwarancja nie obejmuje w szczególności wszelkiego rodzaju uszkodzeń mechanicznych towaru oraz innych uszkodzeń powstałych w wyniku jego nieprawidłowej eksploatacji albo niestosowania się użytkownika do instrukcji i informacji.

13.4 Zwyczajowo przyjęte w handlu lub nieznaczne odchylenia w barwie i deseniu dostarczonych towarów od ich wzorców katalogowych nie uprawniają do złożenia reklamacji.

13.5 Nabywca zobowiązany jest do zbadania dostarczonego/odbieranego towaru pod względem zgodności jego ilości, rodzaju i jakości z danymi ustalonymi w umowie.

13.6 W przypadku zasadności reklamacji, Sprzedawca – według swojego wyboru – może:

– usunąć wady;
– wymienić towar na wolny od wad;
– obniżyć cenę towaru i zwrócić różnicę Nabywcy;
– odebrać wadliwy towar i zwrócić Nabywcy uiszczoną opłatę.

13.7 W zależności od wybranego przez Sprzedawcę sposobu załatwienia reklamacji, o którym to sposobie Sprzedawca jest zobowiązany poinformować Nabywcę w formie pisemnej, strony wspólnie ustalą termin, w którym Sprzedawca wywiąże się ze swojego zobowiązania. W przypadku towarów magazynowych termin ten nie może być jednak krótszy niż 7 (słownie: siedem) dni, a w przypadku towarów niestandardowych – niż 1 (słownie: jeden) miesiąc.

13.8 W przypadku gdy reklamacja okaże się bezzasadna, wszelkie koszty poniesione przez Sprzedawcę w związku z jej zgłoszeniem przez Nabywcę pokrywa Nabywca.

13.9 Wszelkie dalej idące roszczenia Nabywcy są wyłączone. W szczególności Sprzedawca nie ponosi odpowiedzialności za poniesioną przez Nabywcę szkodę (utracone korzyści i stratę majątkową).

14. Odpowiedzialność Sprzedawcy z tytułu niewykonania lub nienależytego wykonania umowy

14.1 Odpowiedzialność Sprzedawcy z tytułu niewykonania lub nienależytego wykonania umowy jest ograniczona do:

– uzgodnionej ceny towaru, który nie został dostarczony lub nie został dostarczony w terminie;
– uzgodnionej ceny towaru, który został dostarczony z wadami.

14.2 Ograniczenia odpowiedzialności odszkodowawczej mają zastosowanie również w stosunku do osób działających na zlecenie Sprzedawcy, w tym podwykonawców, wykonawców, przedstawicieli, producentów i kontrahentów.

14.3 W wypadku dochodzenia roszczeń przez Nabywcę od więcej niż jednej z osób wymienionych w ust. 1 lub ust. 2, ograniczenia wymienione w ust. 1 mają zastosowanie do łącznej odpowiedzialności tych osób.

15. Odpowiedzialność Nabywcy z tytułu niewykonania lub nienależytego wykonania umowy

15.1 W wypadku odmowy przyjęcia towaru w terminie, Nabywca zobowiązany jest do zapłaty na rzecz Sprzedawcy kary umownej, stanowiącej równowartość zamówionych, a nieodebranych lub nieprzyjętych przez niego towarów, powiększoną o koszty ich transportu, opakowania, spedycji, przechowywania i ubezpieczenia. Podpunkt ten dotyczy dostaw towarów niestandardowych.

15.2 Sprzedawca nie ponosi odpowiedzialności za żadne szkody wynikające z montażu niezgodnego z instrukcją, a przede wszystkim spowodowane montażem uniemożliwiającym łatwy, bezkolizyjny demontaż wyrobu. Sprzedawca nie ponosi kosztów demontażu lub uszkodzenia elementów utrudniających dostęp do wyrobu (np: glazury czy innych materiałów zastosowanych do zabudowy produktu) ani kosztów przywrócenia tych elementów do stanu początkowego po naprawie gwarancyjnej.

16. Zabezpieczenie roszczeń

16.1 Sprzedawca ma prawo do uzależnienia realizacji zamówienia od zabezpieczenia przez Nabywcę roszczeń, które przysługiwać będą wobec niego Sprzedawcy w związku z zawarciem umowy.

16.2 W celu zabezpieczenia swoich roszczeń wobec Nabywcy, Sprzedawca może, według własnego wyboru, zażądać od Nabywcy:

– wystawienia na jego rzecz weksla własnego in blanco wraz z deklaracją wekslową;
– uzyskania gwarancji bankowej w wypadku, gdy wartość jednorazowego zamówienia przekracza kwotę 20 000 (słownie: dwadzieścia tysięcy) złotych brutto;
– przewłaszczenia na swoją rzecz rzeczy ruchomych należących do Nabywcy;
– udzielania poręczenia przez osobę trzecią zaakceptowaną przez Sprzedawcę;
– ustanowienia zastawu na rzeczach ruchomych należących do Nabywcy;
– cesji na jego rzecz wierzytelności przysługujących Nabywcy;
– ustanowienia hipoteki na nieruchomościach należących do Nabywcy.

17. Przeniesienie praw

Nabywca nie może przenosić praw i obowiązków wynikających z zawieranych umów sprzedaży na osoby trzecie bez pisemnej uprzedniej zgody Sprzedawcy.

18. Części zamienne

18.1 Sprzedawca zobowiązuje się do sprzedawania na pisemne żądanie Nabywcy części zamiennych do zakupionych towarów w okresie 10 (słownie: dziesięciu) lat od dnia wyprodukowania towarów. Pod pojęciem części zamiennych należy rozumieć: profile uszczelniające i magnetyczne, wózki jezdne, rolki, szyby i inne podzespoły kabin prysznicowych.

18.2 Sprzedaż części zamiennych odbywać się będzie odpłatnie, w oparciu o obowiązujący w tym czasie cennik.

19. Prawa autorskie

19.1 Sprzedawca zastrzega sobie prawa autorskie m.in. do wszelkich zdjęć, rysunków, ilustracji, kalkulacji i pozostałych dokumentów związanych z dostarczonym towarem.

19.2 Nabywca nie ma prawa, bez uprzedniej pisemnej zgody Sprzedawcy, do przekazywania, powielania, udostępniania osobom trzecim lub rozpowszechniania w inny sposób dokumentów określonych w ust. 1.

20. Tajemnica przedsiębiorstwa

Wszelkie informacje uzyskane przez Nabywcę od Sprzedawcy, a dotyczące zasad kształtowania współpracy handlowej między Sprzedawcą a jego kontrahentami, sposobów organizacji produkcji, dystrybucji i reklamy, a także stosowanej technologii oraz zmian i osiągnięć technicznych, stanowią tajemnicę przedsiębiorstwa w rozumieniu art. 11 ustawy o zwalczaniu nieuczciwej konkurencji.

21. Postanowienia przejściowe i końcowe

21.1 Wszelkie zmiany niniejszych warunków, jak również ich załączników, oraz wszelkie dokonywane na ich podstawie lub związane z nimi oświadczenia wymagają dla swej ważności zachowania formy pisemnej.

21.2 Prawem właściwym dla rozstrzygania wszelkich sporów, mogących powstać na tle zawieranych umów sprzedaży, jest prawo polskie.

21.3 Sądem właściwym dla rozstrzygania sporów, mogących wyniknąć na tle zawieranych umów sprzedaży, jest rzeczowo właściwy sąd powszechny właściwy dla siedziby Sprzedawcy. Powyższe nie uwłacza jednakże uprawnieniu Sprzedawcy do wytoczenia powództwa przeciwko Nabywcy przed sąd powszechny, właściwy dla siedziby Nabywcy lub jego miejsca zamieszkania.

21.4 W sprawach nieuregulowanych w niniejszych warunkach zastosowanie mają przepisy kodeksu cywilnego.

21.5 Do umów sprzedaży zastosowanie mają postanowienia INCOTERMS 2000, chyba że niniejsze warunki lub zawarta przez strony umowa stanowi inaczej.

21.6 Miejscem wykonania zobowiązania jest siedziba Sprzedawcy, chyba że zawarta przez strony umowa stanowi inaczej.

21.7 Nieważność jakichkolwiek postanowień niniejszych warunków nie powoduje nieważności pozostałych postanowień.

21.8 Warunki wchodzą w życie dnia 05.03.2018 r.

Radaway – Stan na 05.03.2018 r.

FORMULARZ ZAMÓWIENIA BRODZIKÓW PODPŁYTKOWYCH NIESTANDARDOWYCH

radaway

BRODZIK PODPŁYTKOWY Z **ODPŁYWEM LINIOWYM**

Ruszt

- B – Basic (do zabudowania płytkami) ☐
- F – Flowers ☐
- Q – Quadro ☐
- R – Rain ☐
- S – Steel ☐

Typ rynny

- Płytki o grubości od 8 do 12 mm ☐
- Płytki o grubości od 5 do 7 mm ☐

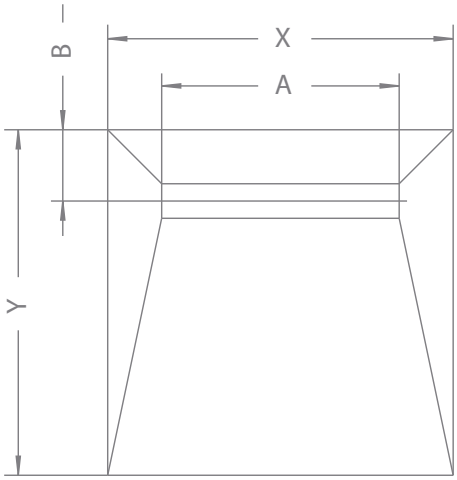

Syfon: 5SL1

Wymiar X [mm]	Wymiar Y [mm]	Wymiar A [mm]	Wymiar B [mm]
..... (790-2000)	..... (690-1400)	☐ **550** (dla X 790-2000)	..... (min. 125) (standard 165)
		☐ **650** (dla X 890-2000)	
		☐ **750** (dla X 990-2000)	
		☐ **850** (dla X 1090-2000)	
		☐ **950** (dla X 1190-2000)	
		☐ **1050** (dla X 1290-2000)	
		☐ **1150** (dla X 1390-2000)	

BRODZIK PODPŁYTKOWY Z **KRATKĄ ODPŁYWOWĄ**

Syfon: 5SL1, Ruszt: 5K01

Wymiar X [mm]	Wymiar Y [mm]	Wymiar V [mm]	Wymiar W [mm]
..... (500-2000)	..... (500-1400)	.....	.....

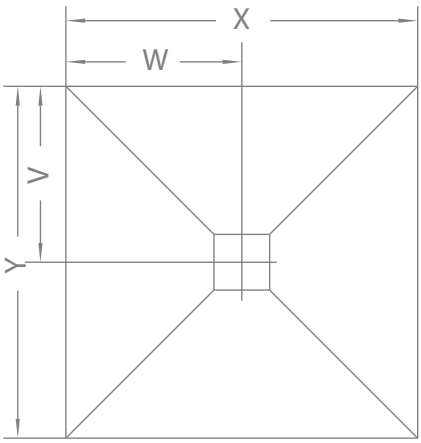

☐ **Wariant A**

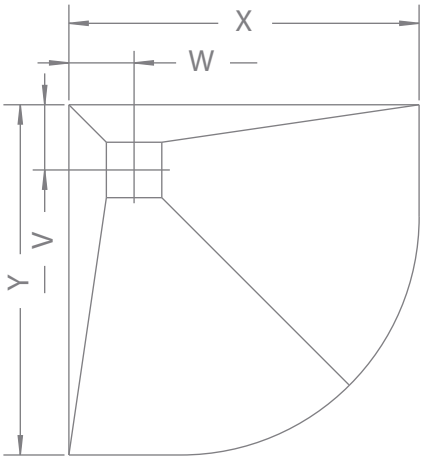

☐ **Wariant B**

Zasady wyceny brodzików podpłytkowych niestandardowych:

- zmiana wymiarów brodzika (kształt i miejsce odpływu bez zmian)
  + 123 zł do ceny brodzika podpłytkowego
- zmiana umiejscowienia odpływu
  + 246 zł do ceny brodzika podpłytkowego
- zmiana umiejscowienia odpływu i zmiana wymiaru brodzika (kształt brodzika bez zmian)
  + 246 zł do ceny brodzika podpłytkowego
- zmiana kształtu i wymiarów
  + 369 zł do ceny brodzika podpłytkowego
- zmiana kształtów i wymiarów, zmiana miejsca odpływu
  + 369 zł do ceny brodzika podpłytkowego

Czas realizacji zamówienia płyt o wymiarach niestandardowych wynosi 10 dni roboczych.

FORMULARZ ZAMÓWIENIA WIESZAKA NA RĘCZNIK

radaway

RYSUNKI POGLĄDOWE

WRG

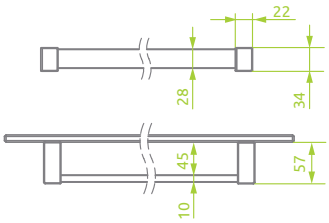

WRW-L

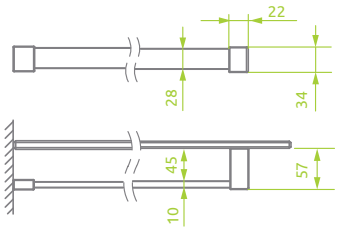

WRW-R

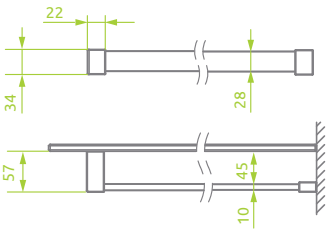

WRG - WARIANT ŚCIANY LEWY

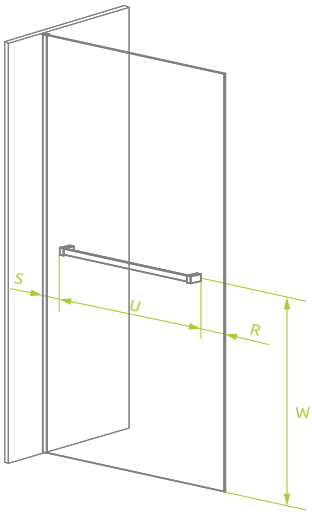

WRG - WARIANT ŚCIANY PRAWY

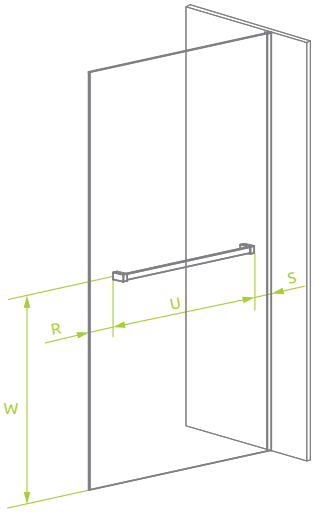

WRW - L

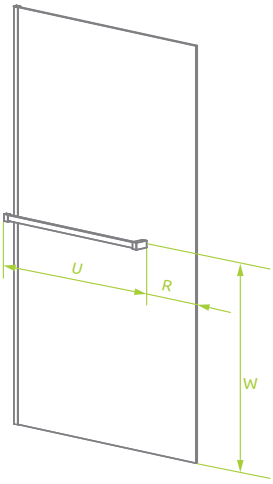

WRW - R

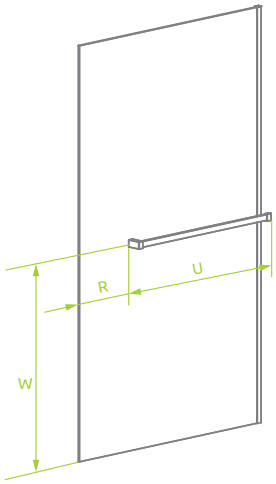

ZAMÓWIENIE WIESZAKA NA RĘCZNIK DO KABINY:

_____
(model/indeks)

Wariant kabiny:

- Lewy ☐
- Prawy ☐
- Symetryczna ☐

Lokalizacja wieszaka:

UWAGA – nie ma możliwości montażu na skrzydle drzwi

- Ściana boczna ☐
- Ściana stała frontu ☐
- Inna _____

Wariant wieszaka:

- WRG ☐
- WRW-L ☐
- WRW-R ☐

Położenie – wysokość

- Wyśrodkowany względem wysokości kabiny ☐
- W osi uchwytu drzwi ☐
- Inne – wymiar „W” _____

Położenie – szerokość

Szerokość – wymiar „U” _____ (300 mm - 1000 mm)

- Wyśrodkowany względem szerokości kabiny ☐
- Inne – wymiar R lub S _____ (min. 50 mm) ☐

(niepotrzebne skreślić)

Kolor profilu

- Chrom (standardowy) ☐
- Chrome+ (dopłata) ☐

ZAKRES REGULACJI DRZWI WNĘKOWYCH

	700	750	800	850	900	950	1000	1050	1100
Arta DWJ I	693-708		793-808		893-908		993-1008		
Arta DWJ II					892-910		992-1010		1092-1110
Arta DWS							990-1006		1090-1106
Arta DWJS									
Arta DWB					892-906		992-1006		
Arta DWD			795-807	845-857	895-907	945-957	995-1007	1045-1057	1095-1107
Euphoria DWJ			794-812		894-912		994-1012		1094-1112
Espera DWJ							990-1010		1090-1110
Espera DWJ Mirror							990-1010		
Espera DWD									
Idea DWJ							987-1012		1087-1112
Idea DWD									
Fuenta New DWJ			790-813		890-913		990-1013		1090-1113
Fuenta New DWJS									1085-1115
Fuenta New DWB			790-808		890-908		990-1008		
Essenza New DWJ			790-813		890-913		990-1013		1090-1113
Essenza New DWJS									1085-1115
Essenza New DWB			790-808		890-908		990-1008		
Carena DWJ					893-905		993-1005		1093-1105
Carena DWB	693-705		793-805		893-905				
Almatea DWJ			790-810		890-910		990-1010		1090-1110
Eos DWJ	690-710		790-810		890-910		990-1010		
Eos DWS							992-1008		1092-1108
Eos DWB	690-710		790-810		890-910				
Eos DWD	690-710		790-810		890-910		990-1010		
Eos II DWJ			790-810		890-910		990-1010		1090-1110
Eos II DWJS									
Eos II DWD									
Torrenta DWJ			790-810		890-910		990-1010		1090-1110
Torrenta DWJS									
Evo DW		720-760	770-810	820-860	870-910	920-960	970-1010	1020-1060	1070-1110
Twist DW	685-710		785-810		885-910		985-1010		
Premium Plus DWJ							972-1015		1072-1115
Premium Plus DWD									

	1150	1200	1300	1400	1500	1600	1700	1800	1900	2000
Arta DWJ I										
Arta DWJ II		1192-1210	1292-1310	1392-1410						
Arta DWS		1190-1206	1290-1306	1390-1406						
Arta DWJS			1290-1310	1390-1410	1490-1510					
Arta DWB										
Arta DWD	1145-1157	1195-1207								
Euphoria DWJ		1194-1212	1294-1312							
Espera DWJ		1190-1210		1390-1410		1590-1610				
Espera DWJ Mirror		1190-1210		1390-1410						
Espera DWD				1390-1410		1590-1610		1790-1810		
Idea DWJ		1187-1212	1287-1312	1387-1412	1487-1512	1587-1612				
Idea DWD				1385-1415	1485-1515	1585-1615	1685-1715	1785-1815	1885-1915	1985-2015
Fuenta New DWJ		1190-1213	1290-1313							
Fuenta New DWJS		1185-1215	1285-1315	1385-1415						
Fuenta New DWB										
Essenza New DWJ		1190-1213	1290-1313							
Essenza New DWJS		1185-1215	1285-1315	1385-1415						
Essenza New DWB										
Carena DWJ		1193-1205								
Carena DWB										
Almatea DWJ		1190-1210	1290-1310							
Eos DWJ										
Eos DWS		1192-1208		1392-1408						
Eos DWB										
Eos DWD		1190-1210								
Eos II DWJ		1190-1210								
Eos II DWJS		1190-1210	1290-1310	1390-1410						
Eos II DWD			1290-1310	1390-1410	1490-1510	1590-1610	1690-1710	1790-1810	1890-1910	1990-2010
Torrenta DWJ		1190-1210								
Torrenta DWJS				1390-1410	1490-1510	1590-1610	1690-1710	1790-1810	1890-1910	1990-2010
Evo DW		1170-1210								
Twist DW										
Premium Plus DWJ		1172-1215	1272-1315	1372-1415	1472-1515					
Premium Plus DWD				1372-1415	1472-1515	1572-1615		1772-1815		

KSZTAŁT KABINY

Nazwa serii kabin	Walk - in	Półokrągłe			Półokrągłe asymetryczne			Półokrągłe typu B	Prostokątne					Przyścienne półokrągłe		Przyścienne prostokątne			Pięciokątne	Drzwi wnękowe					Zabudowy nawannowe
	walk-in	na zewnątrz	wahadłowe	przesuwne	na zewnątrz	wahadłowe	przesuwne	przesuwne	na zewnątrz	do wewnątrz	wahadłowe	przesuwne	składane	na zewnątrz	przesuwne	na zewnątrz	wahadłowe	przesuwne	na zewnątrz	na zewnątrz	do wewnątrz	wahadłowe	przesuwne	składane	
Walk-in	37-47																								
Euphoria Walk-in	48-57																								
Arta	58-59										70-77 80-85		78-79				86-87					88-95 98-99		96-97	354-357
Euphoria		110-111			110-111				112-113 118-119							114-117				120-121					
Espera												128-133											134-139		
Idea												144-147											148-151		
Fuenta New		156-157			156-157				158-159 162-163				160-161 164-165			166-167				168-171				172-173	358-359
Essenza New		180-181			180-181				182-183 186-187				184-185 188-189			192-193			190-191	194-197				198-199	360-361
Carena										206-207											208-209			210-211	362-365
Almatea		216-219			216-217				222-225					220-221		226-227				228-229					
Eos			234-235								236-239 242-243		240-241 244-245									246-249 252-253		250-251	366-371
Eos II	60-61		258-259			258-259					260-267						268-269					270-275			372-373
Torrenta		282-285			282-283				286-289											290-293					374-377
Evo												298-299											300-301		
Twist											304-305											306-307			
Premium Plus				312-315			316-319	320-321				324-331			322-323			328-331 336-337						332-335		
Premium				340-343																					
Classic				346-349							350-351														
Vesta																									378-385

Brodziki kwadratowe i prostokątne

A1 \ A2	80	90	100	110	120	130	140	150	160
70		Doros Plus F, Doros F, Doros F Compact	Doros Plus F, Doros F, Doros F Compact		Doros Plus F, Doros F, Doros F Compact				
75	Delos D, Delos D z obudową	Delos D, Delos D z obudową	Delos D, Delos D z obudową						
80	Zantos C, Doros Plus C, Doros C, Doros C Compact, Delos C, Delos C z obudową, Argos C, Argos C z obudową, Rodos C, Korfu C, Siros C, Siros C Compact, Naxos C	Giaros D, Doros Plus D, Doros D, Doros D Compact, Argos D, Argos D z obudową, Laros D Compact	Giaros D, Doros Plus D, Doros D, Doros D Compact, Argos D, Argos D z obudową, Laros D Compact, Zantos F, Doros Plus F, Doros F, Doros F Compact	Giaros D, Doros Plus D, Doros D, Doros D Compact	Giaros D, Doros Plus D, Doros D, Doros D Compact, Argos D, Argos D z obudową, Laros D Compact, Zantos F, Doros Plus F, Doros F, Doros F Compact		Doros Plus F, Doros F, Doros F Compact		
90		Zantos C, Giaros C, Doros Plus C, Doros C, Doros C Compact, Delos C, Delos C z obudową, Argos C, Argos C z obudową, Rodos C, Korfu C, Siros C, Siros C Compact, Naxos C	Giaros D, Doros Plus D, Doros D, Doros D Compact, Argos D, Argos D z obudową, Laros D Compact, Zantos F	Giaros D, Doros Plus D, Doros D, Doros D Compact, Argos D, Argos D z obudową	Giaros D, Doros Plus D, Doros D, Doros D Compact, Argos D, Argos D z obudową, Laros D Compact, Zantos F, Doros Plus F, Doros F, Doros F Compact	Doros Plus D, Doros D, Doros D Compact	Giaros D, Argos D, Argos D z obudową	Argos D, Argos D z obudową	Argos D, Argos D z obudową
100			Giaros C, Doros Plus C, Doros C, Doros C Compact, Delos C, Delos C z obudową, Argos C, Argos C z obudową		Giaros D, Doros Plus D, Doros D, Doros D Compact				

Brodziki półokrągłe - symetryczne i asymetryczne

A1 \ A2	80	85	90	100	120
80	Delos A, Patmos A, Patmos A Compact, Rodos A Compact, Samos A, Indos A, Korfu A, Siros A, Siros A Compact, Naxos A		Delos E, Siros E Compact	Patmos E, Laros E Compact, Korfu E, Tasos E	
85		Delos A, Laros A Compact			
90	Delos E, Siros E Compact		Zantos A, Giaros A, Argos A, Delos A, Patmos A, Patmos A Compact, Rodos A Compact, Samos A, Indos A, Korfu A, Siros A, Siros A Compact, Naxos A		Patmos E, Korfu E
100	Patmos E, Laros E Compact, Korfu E, Tasos E			Delos A, Patmos A	
120			Patmos E, Korfu E		

Brodziki	Półokrągłe	Półokrągłe typu B	Półokrągłe asymetrycze	Półokrągłe przyścienne	Kwadratowe	Prostokątne	Pięciokątne
	nr strony						
Brodziki akrylowe	359-361	362	363	364	365-368	369-372	373
Brodziki na podstawie styropianowej	361-362		364		368-369		
Brodziki z wypełnieniem			364		365	369, 372	372
Brodziki z konglomeratu marmurowego	359				365	369,371	

Radaway Sp. z o.o.
Jasin, ul. Rabowicka 59
62-020 Swarzędz
www.radaway.pl

Dział Obsługi Klienta
tel. +48 61 66 33 420
faks +48 61 66 33 421
dok@radaway.pl

Dział Serwisu i Reklamacji
tel. +48 61 835 75 20
serwis@radaway.pl

Dział Kabin Niestandardowych i Kabin w Wariantach Szkła
tel. +48 61 66 33 427
namiare@radaway.pl

Firma Radaway dokłada wszelkich starań, by zapewnić maksymalną dokładność i aktualność informacji publikowanych w jej materiałach. Wydawca nie ponosi odpowiedzialności za błędy składu i druku. Zaprezentowane na zdjęciach kolory produktów mogą nieznacznie różnić się od rzeczywistych w wyrobach gotowych.
Jeśli mają Państwo jakieś pytania bądź wątpliwości, prosimy o kontakt.

ZPL0KG0001

01/2018